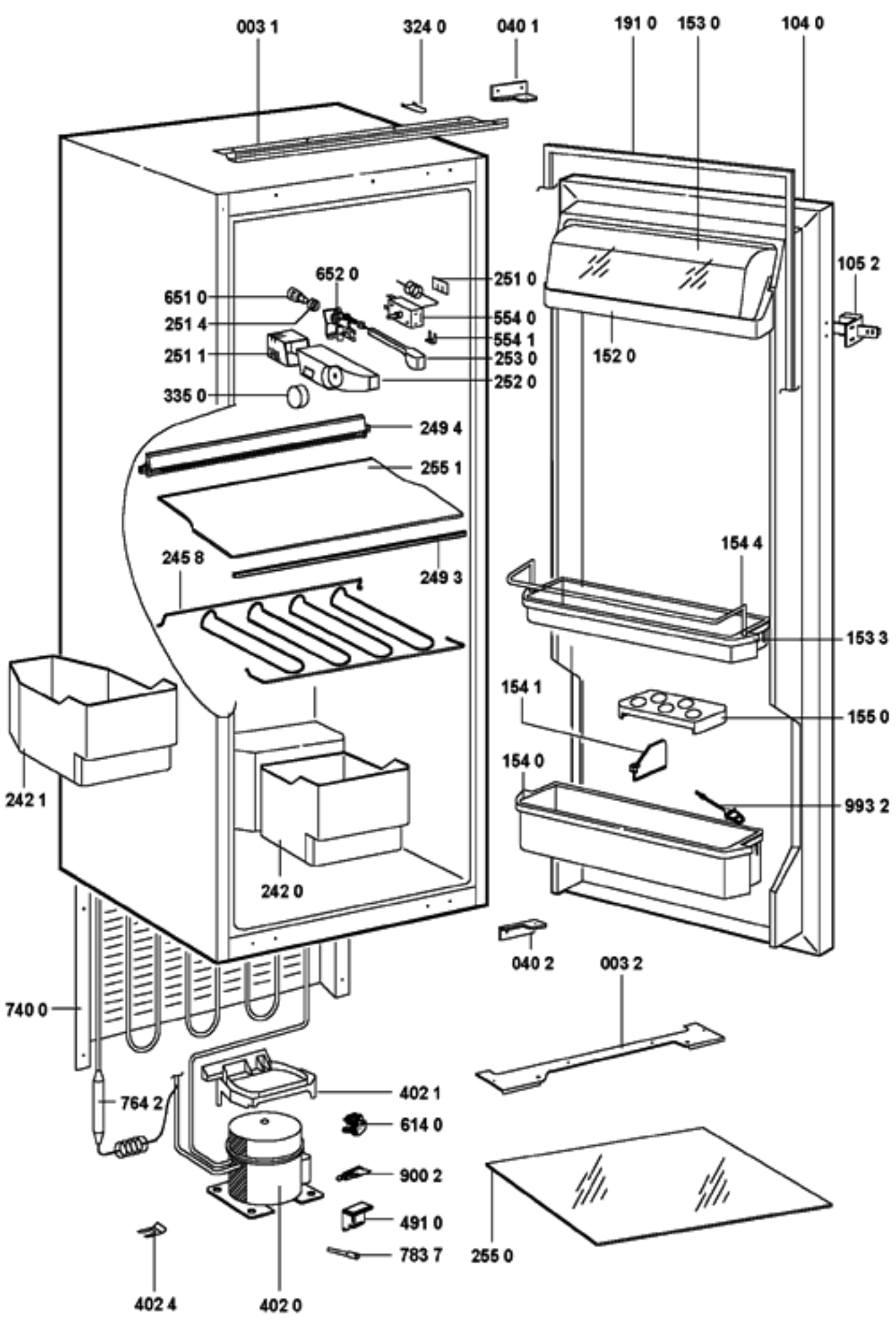
003 1
324 0
040 1
191 0
153 0
104 0
105 2
652 0
251 0
651 0
251 4
554 0
554 1
251 1
253 0
152 0
252 0
335 0
249 4
255 1
245 8
249 3
154 4
153 3
154 1
155 0
154 0
993 2
242 1
242 0
040 2
003 2
740 0
402 1
764 2
614 0
900 2
491 0
783 7
255 0
402 4
402 0