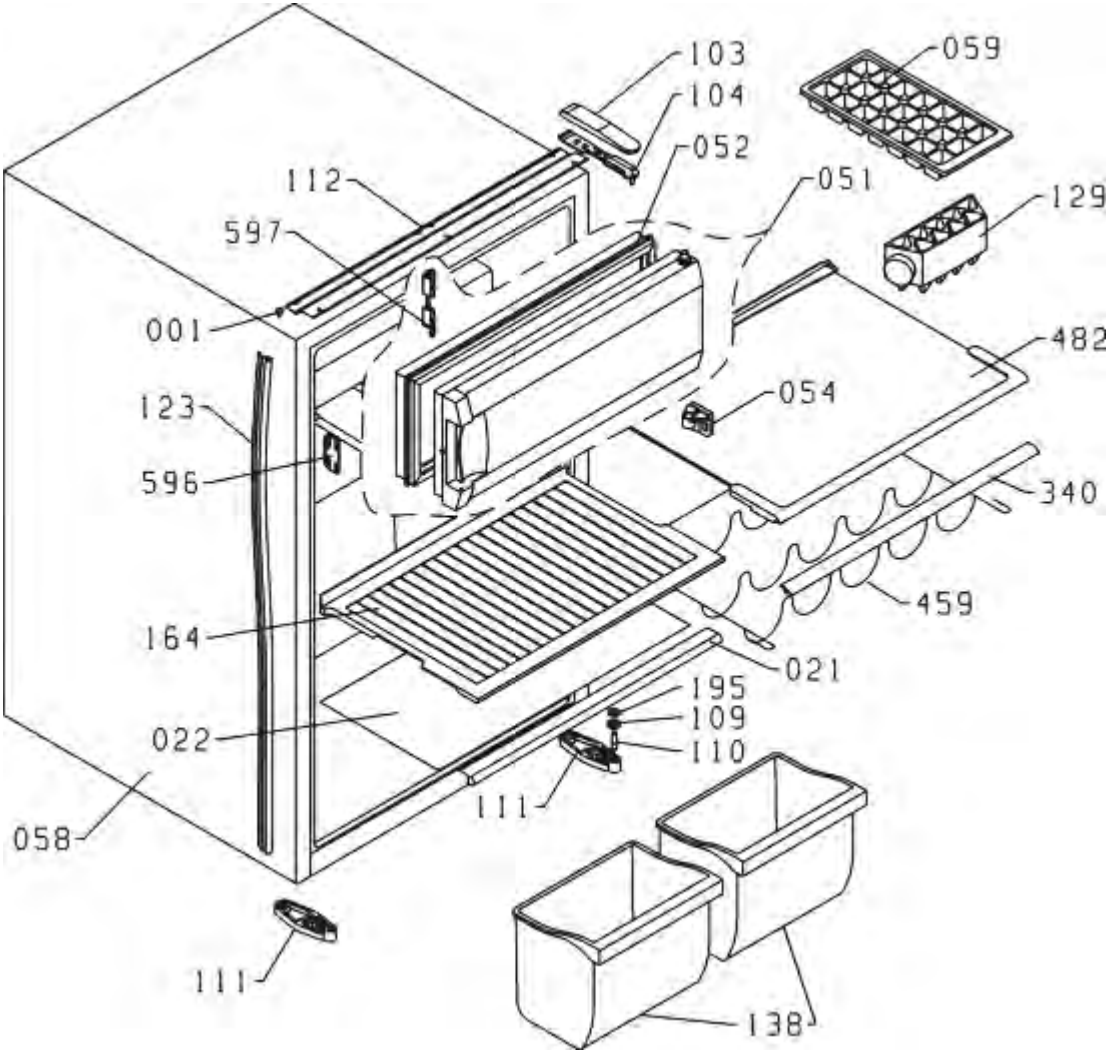
103
104
059
052
051
129
112
597
001
482
054
123
596
340
459
164
021
195
109
022
110
111
058
111
138

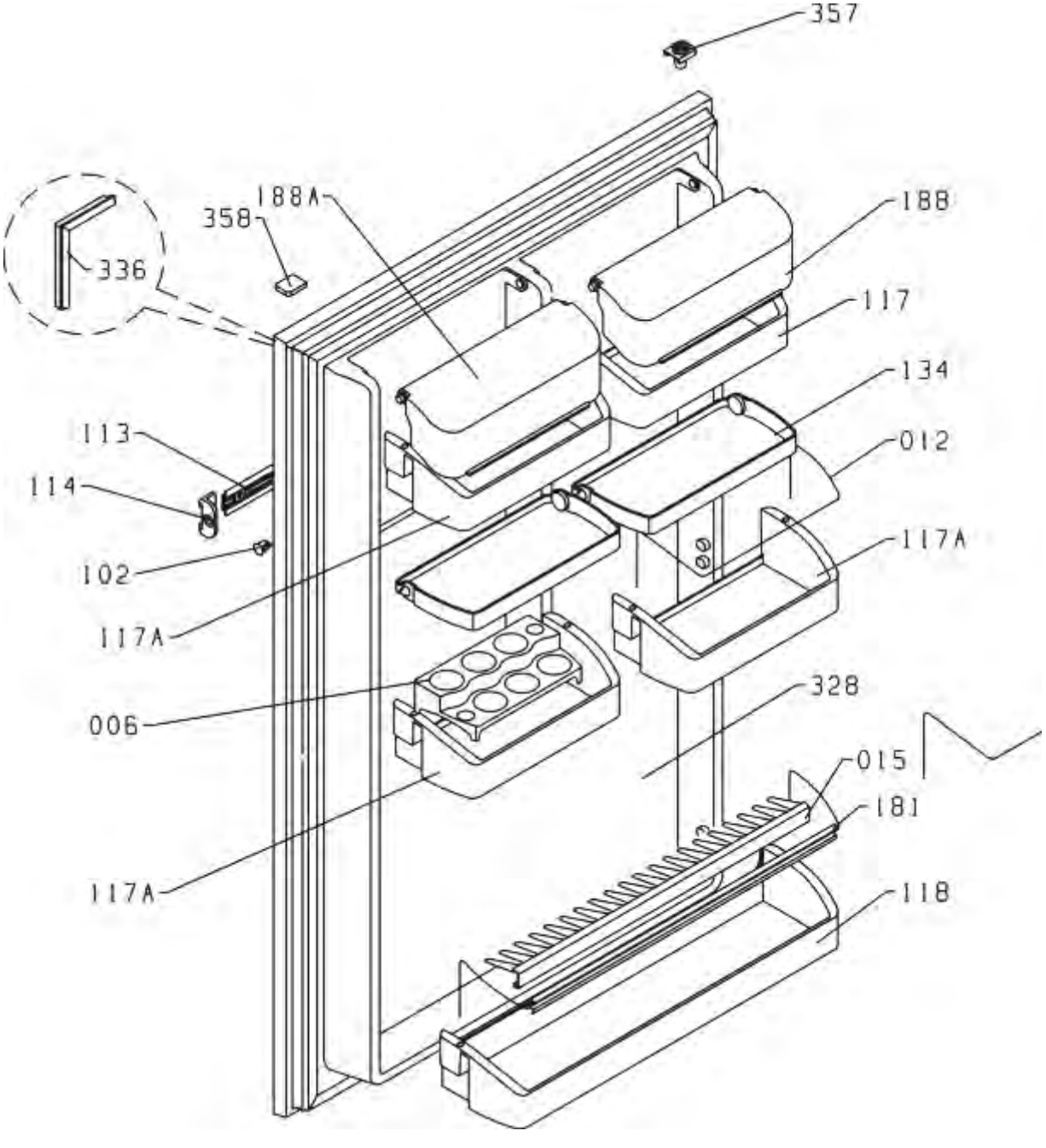
357
188A
358
188
336
117
134
113
012
114
117A
102
117A
328
006
015
181
117A
118

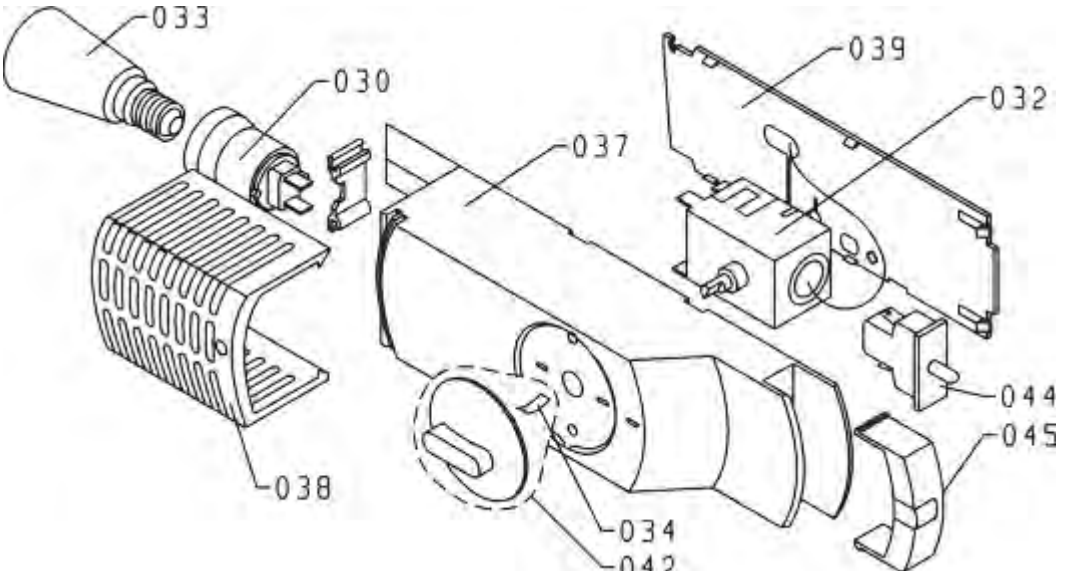
033
030
039
032
037
044
045
038
034
042

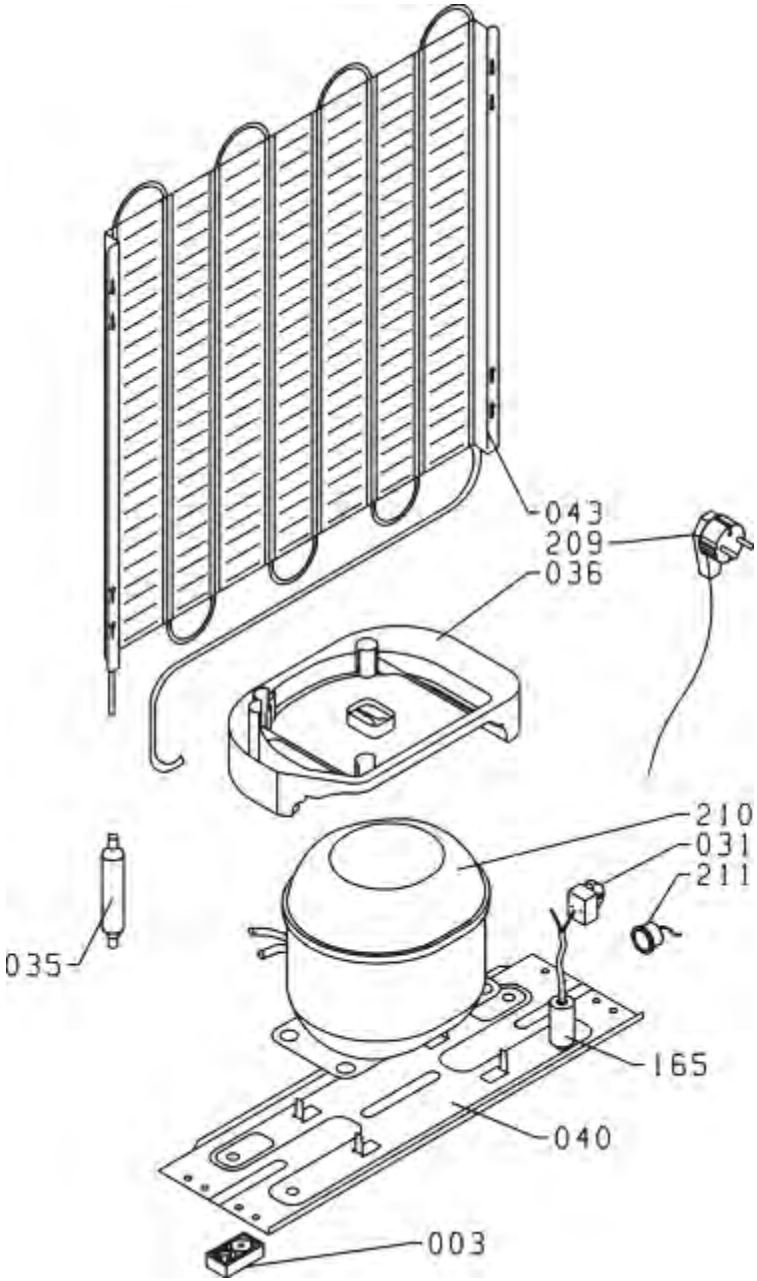
043
209
036
210
031
211
035
165
040
003