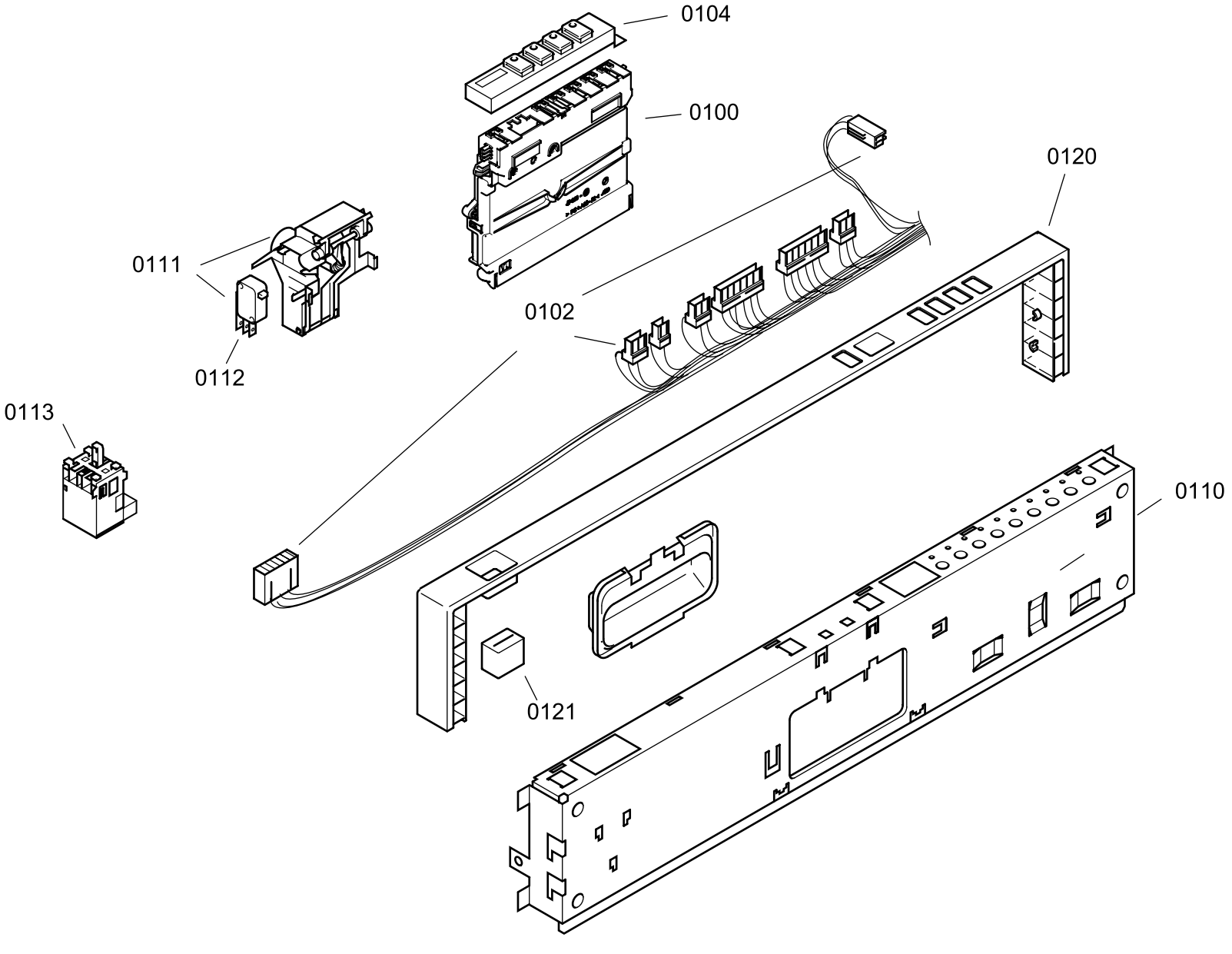
0104
0100
0120
0111
0102
0112
0113
0110
0121

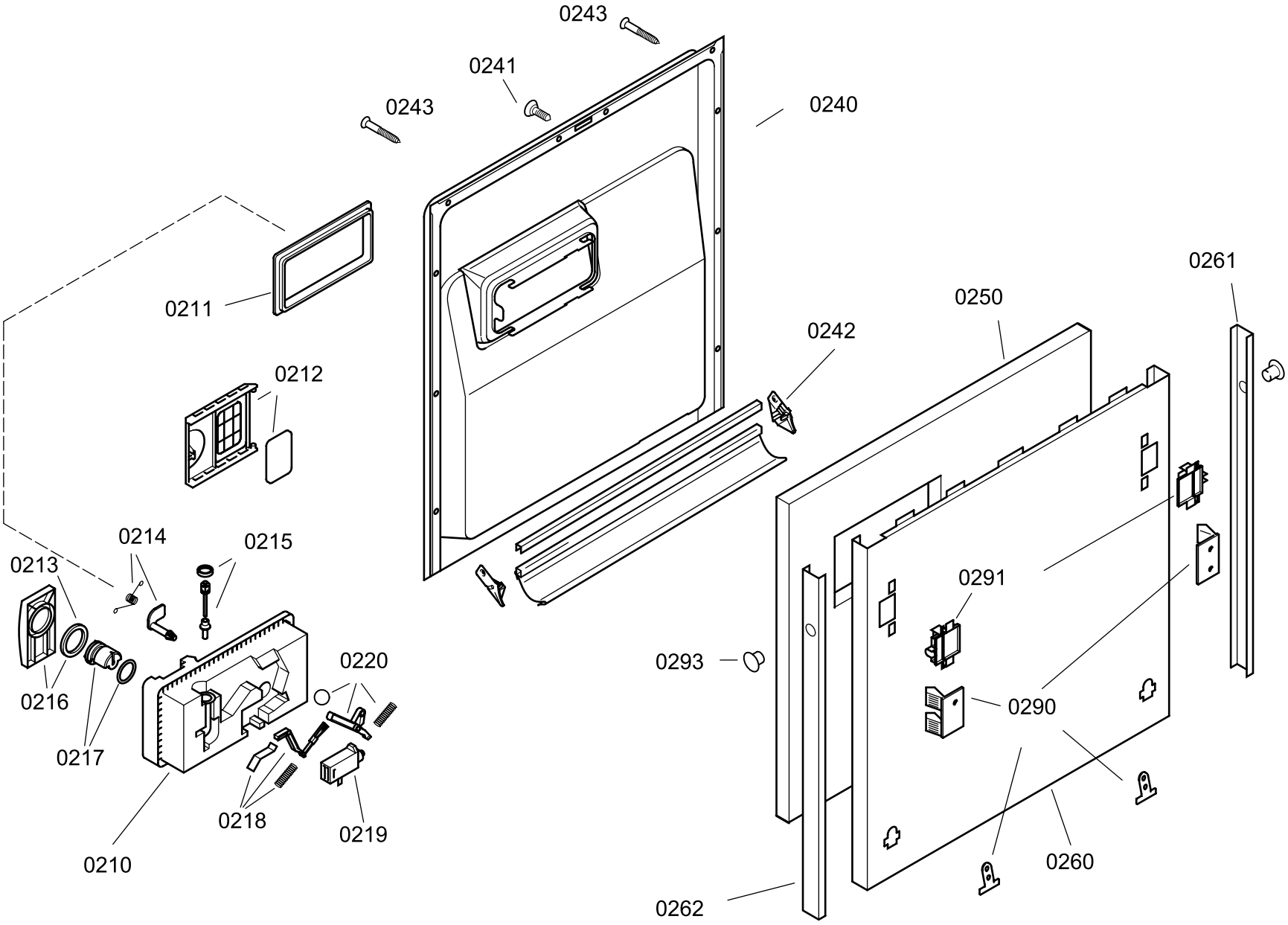
0243
0241
0243
0240
0211
0212
0242
0250
0261
0214
0215
0213
0291
0293
0220
0216
0290
0217
0218
0219
0210
0260
0262

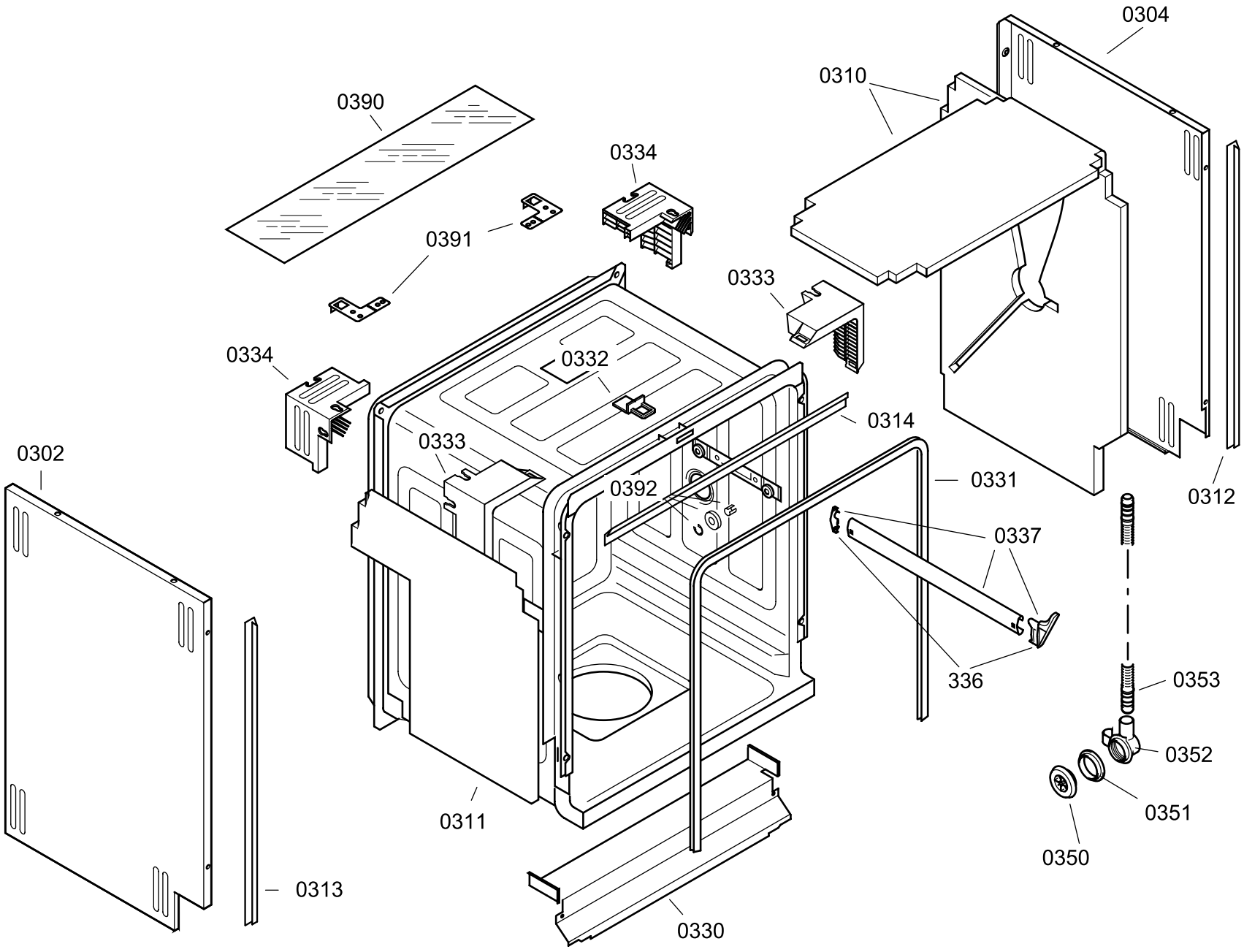
0304
0310
0390
0334
0391
0333
0334
0332
0314
0333
0302
0392
0331
0312
0337
336
0353
0352
0351
0350
0311
0313
0330

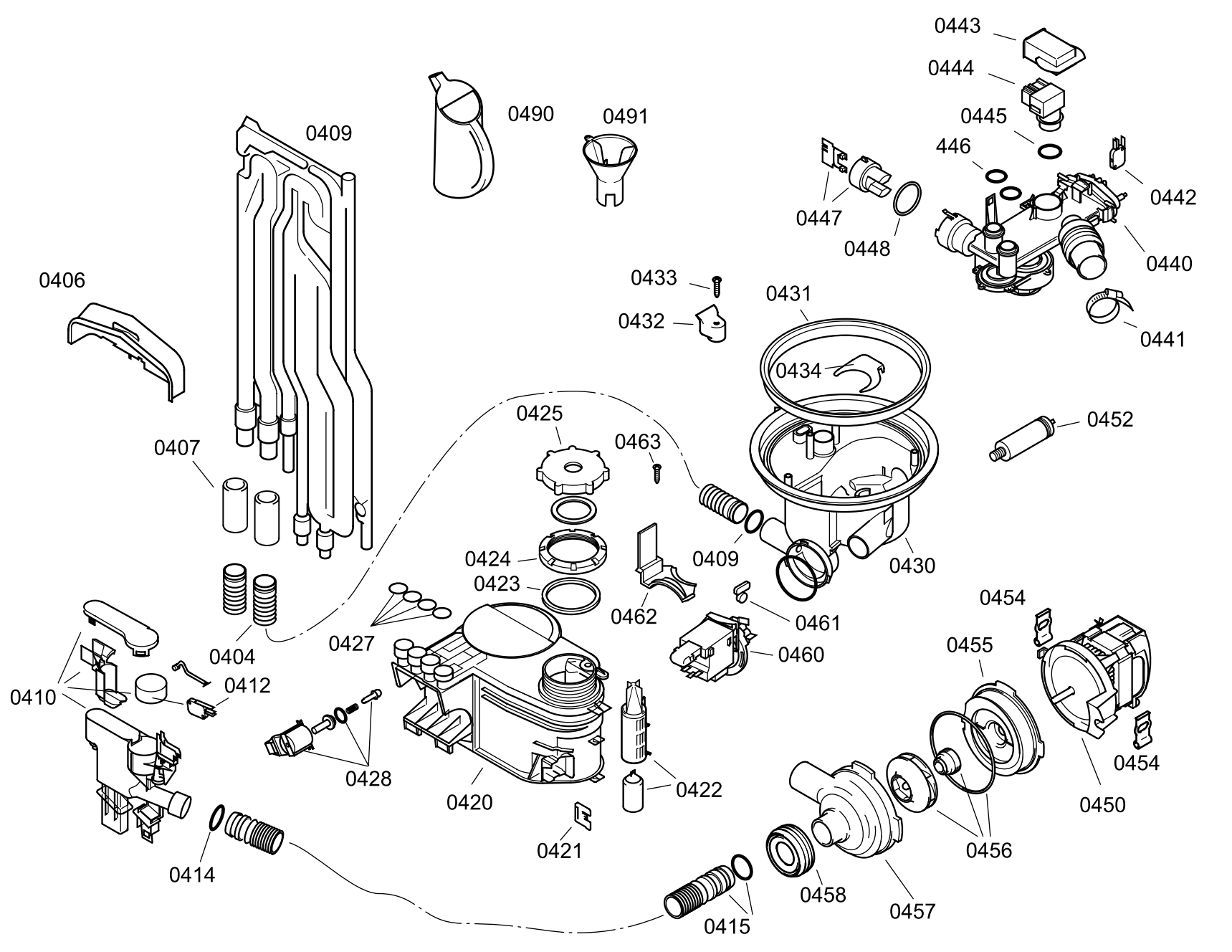
0443
0444
0445
446
0442
0440
0441
0490
0491
0409
0447
0448
0406
0433
0432
0431
0434
0452
0425
0463
0407
0409
0430
0424
0423
0462
0461
0460
0454
0455
0427
0404
0410
0412
0428
0420
0422
0421
0450
0454
0414
0456
0458
0457
0415

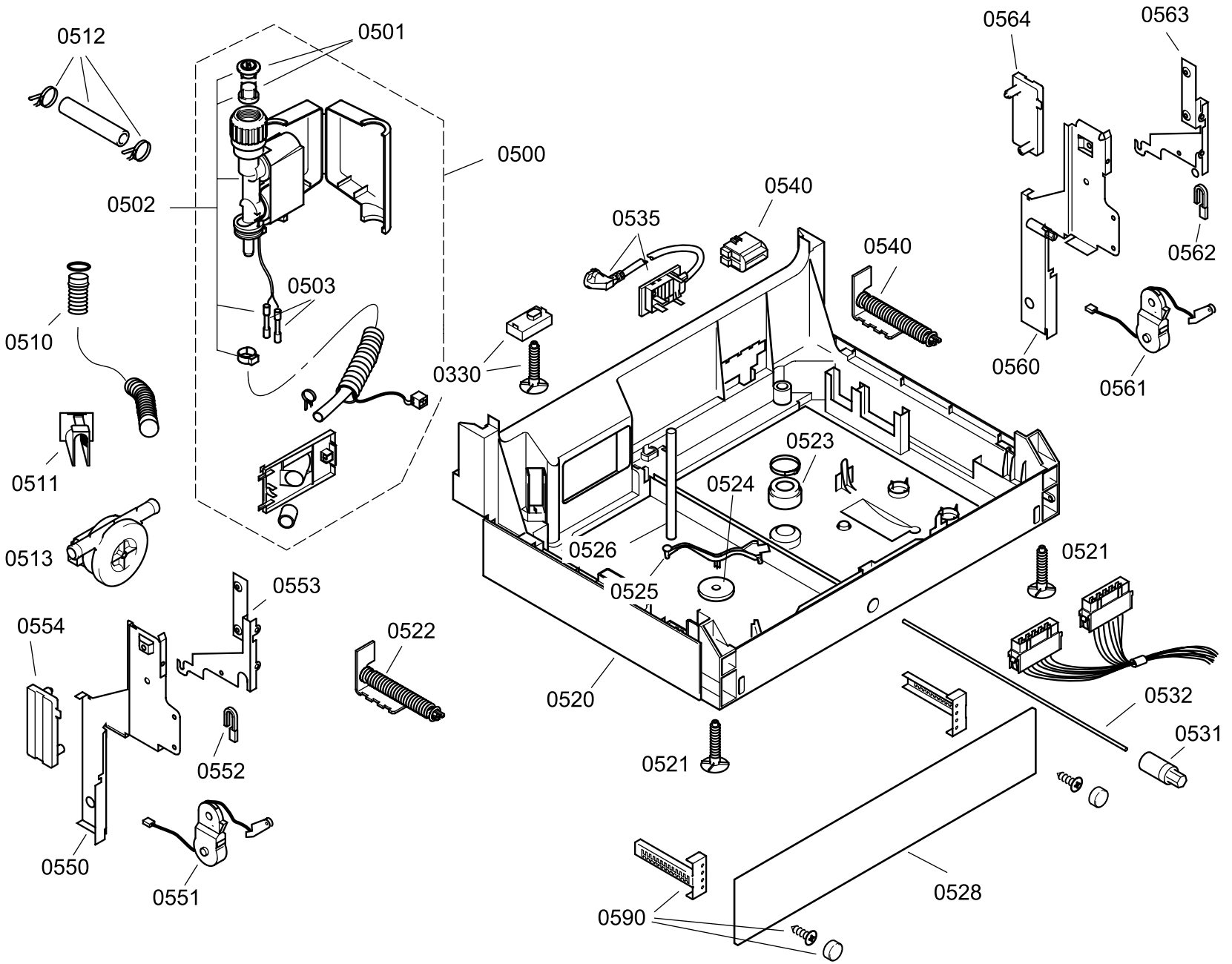
0512
0501
0500
0502
0503
0510
0511
0513
0330
0535
0540
0540
0564
0563
0562
0560
0561
0523
0524
0526
0525
0521
0521
0520
0532
0531
0553
0554
0522
0552
0550
0551
0590
0528

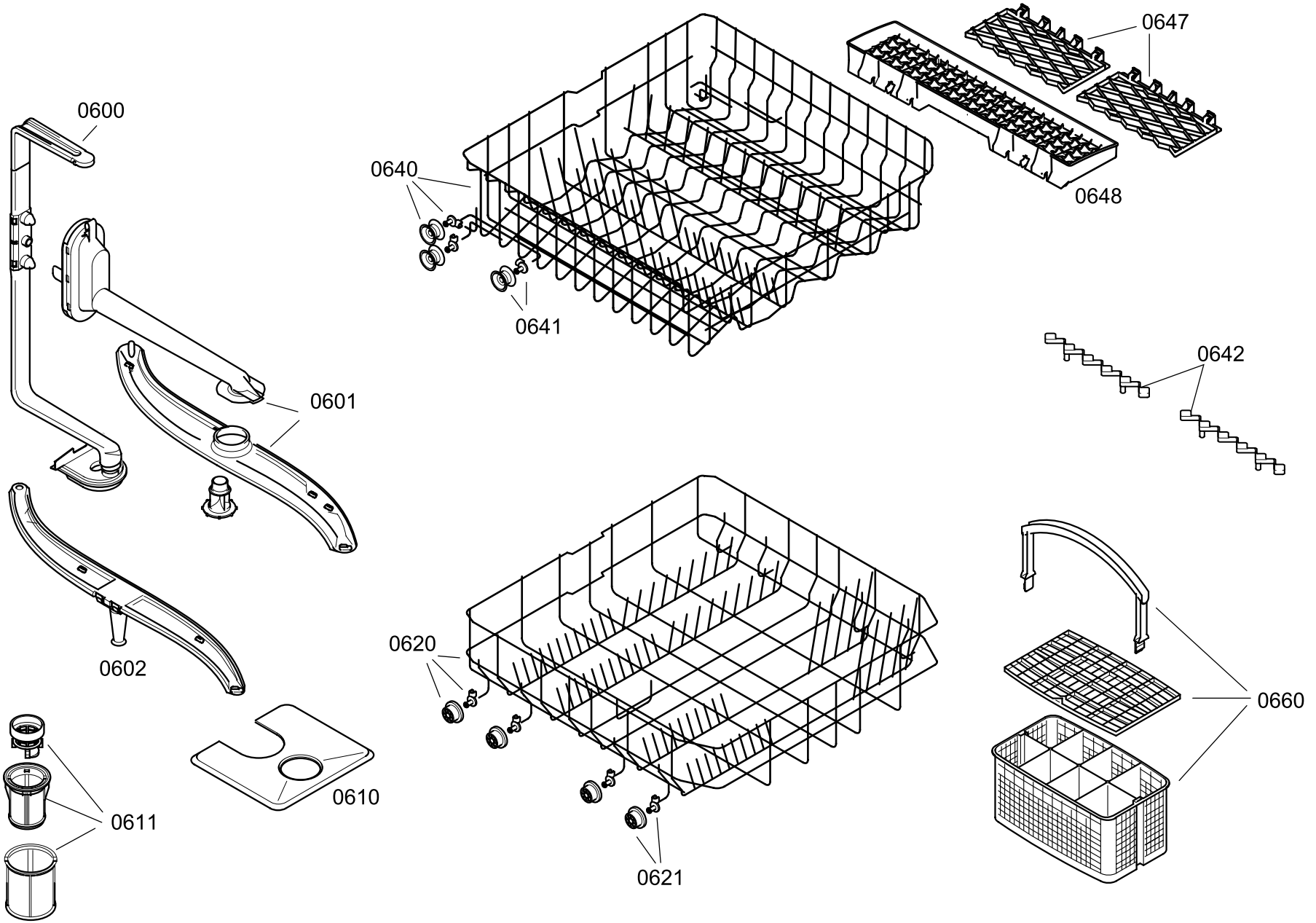
0600
0601
0602
0610
0611
0640
0641
0642
0647
0648
0620
0621
0660