A

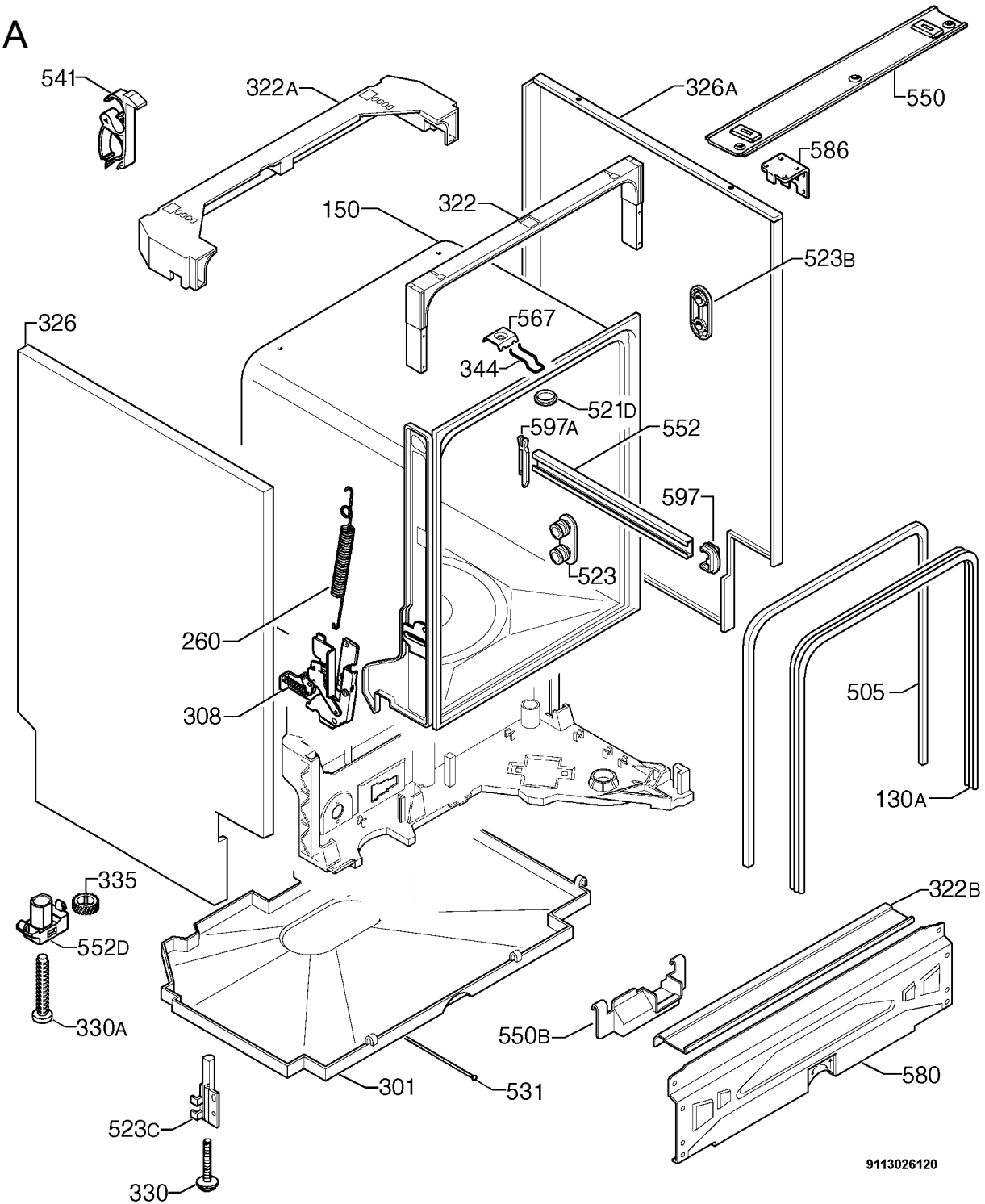
541
322A
326A
550
586
150
322
523B
326
567
344
521D
597A
552
597
523
260
308
505
130A
335
552D
330A
322B
550B
580
301
531
523C
330
9113026120

B

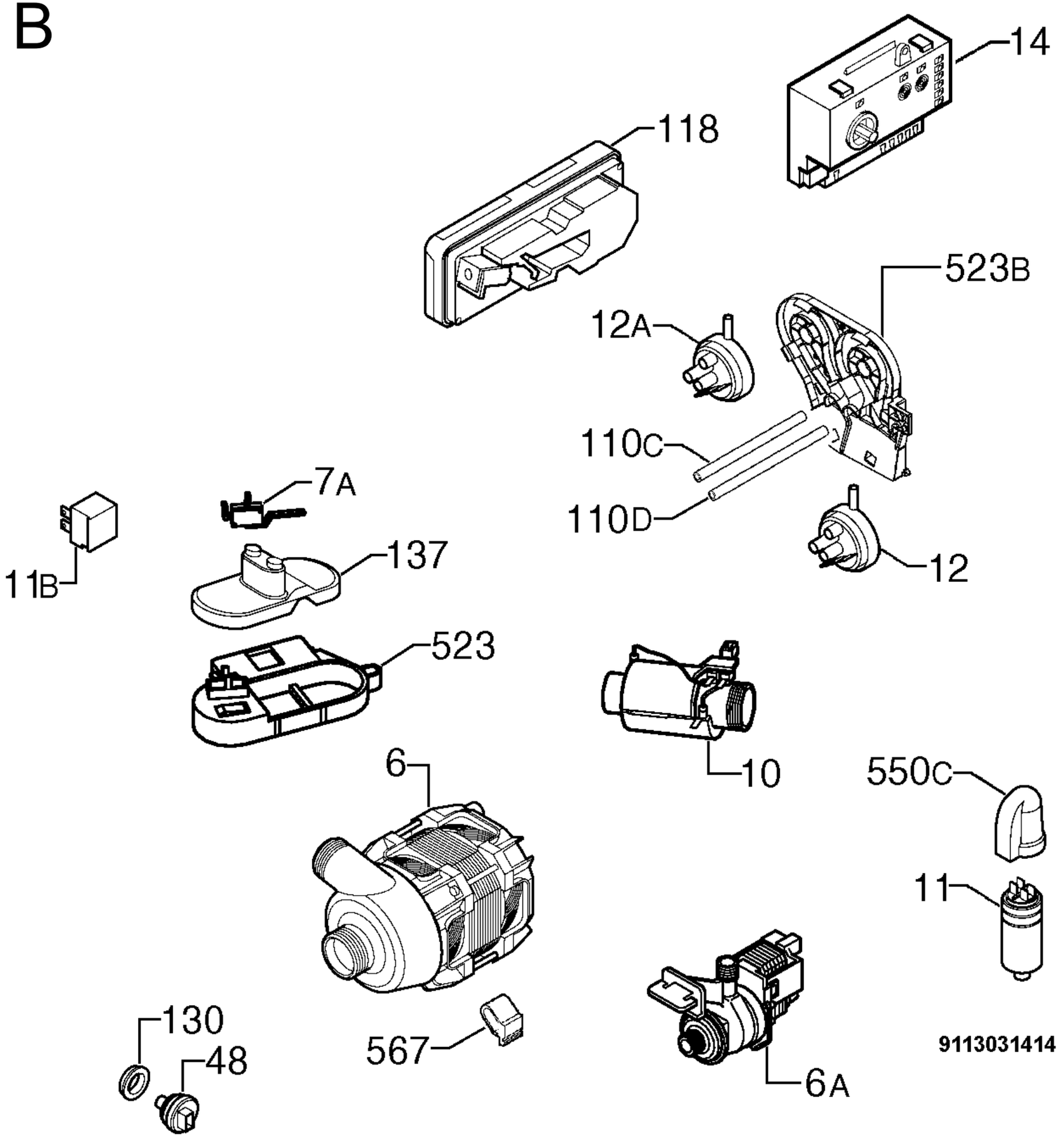
14
118
523B
12A
110C
110D
7A
11B
137
12
523
10
6
550C
11
130
48
567
6A
9113031414

C

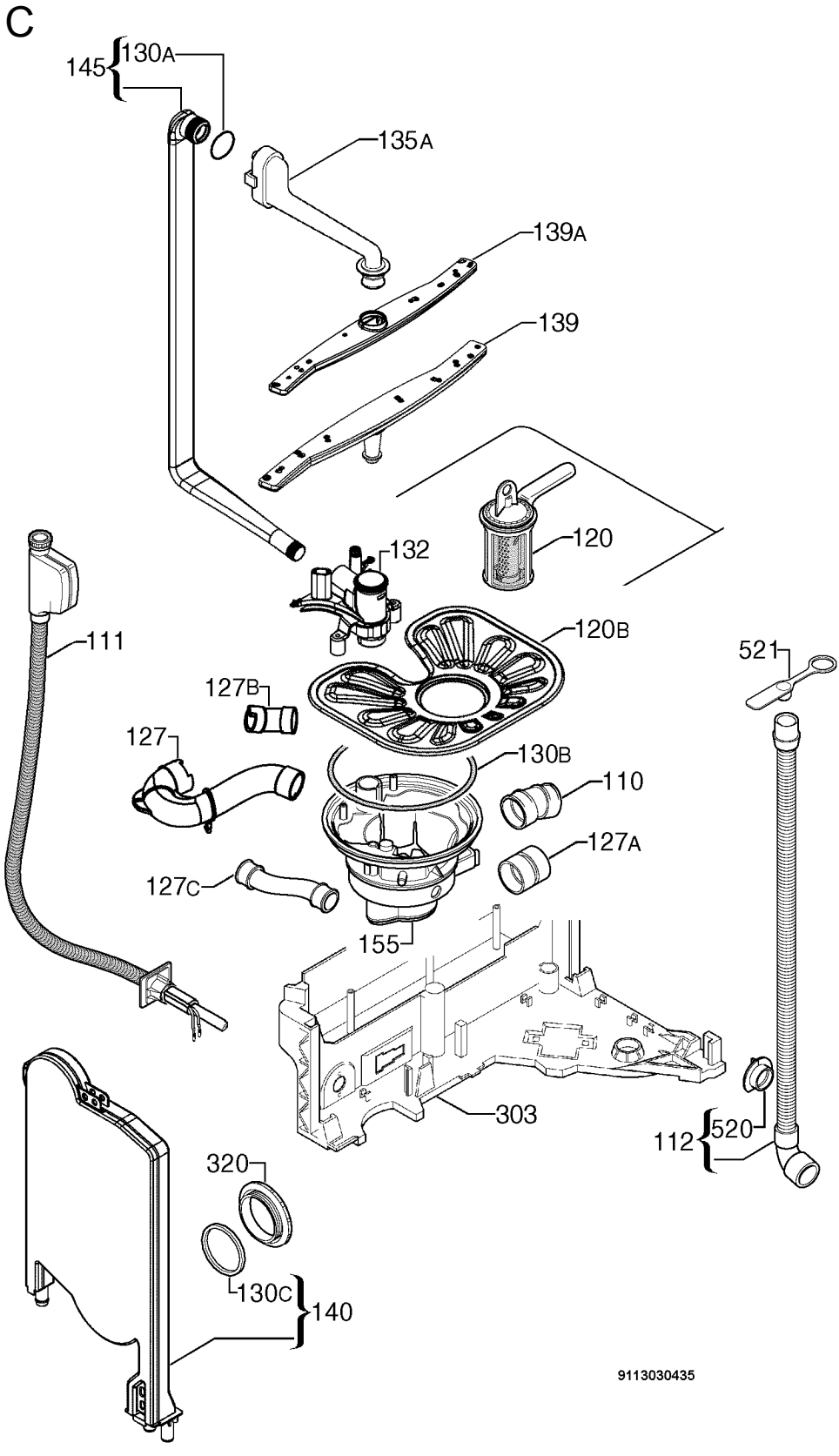
145
130A
135A
139A
139
120
132
120B
111
127B
127
130B
110
127A
127C
155
303
521
520
112
320
130C
140
9113030435

D

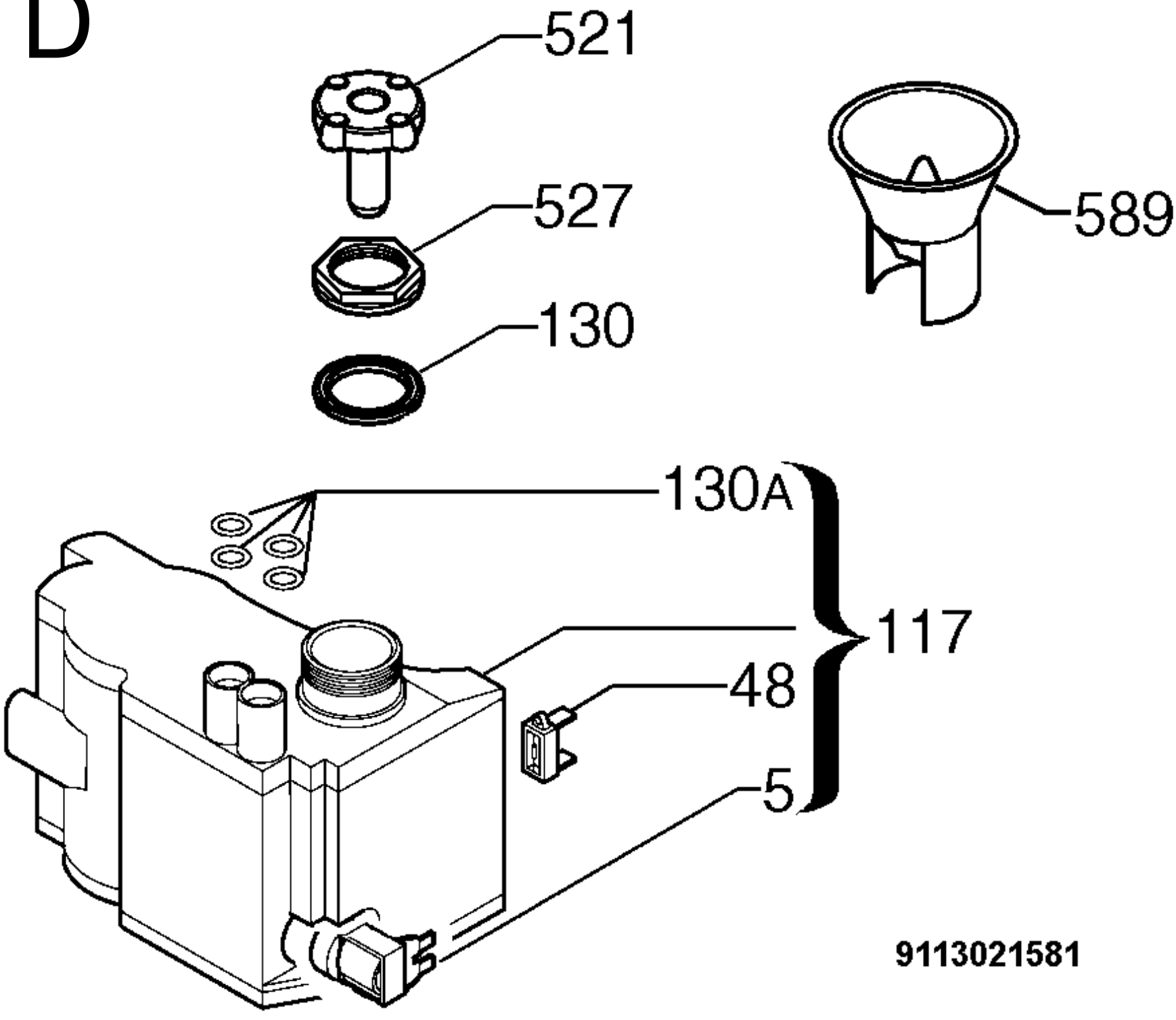

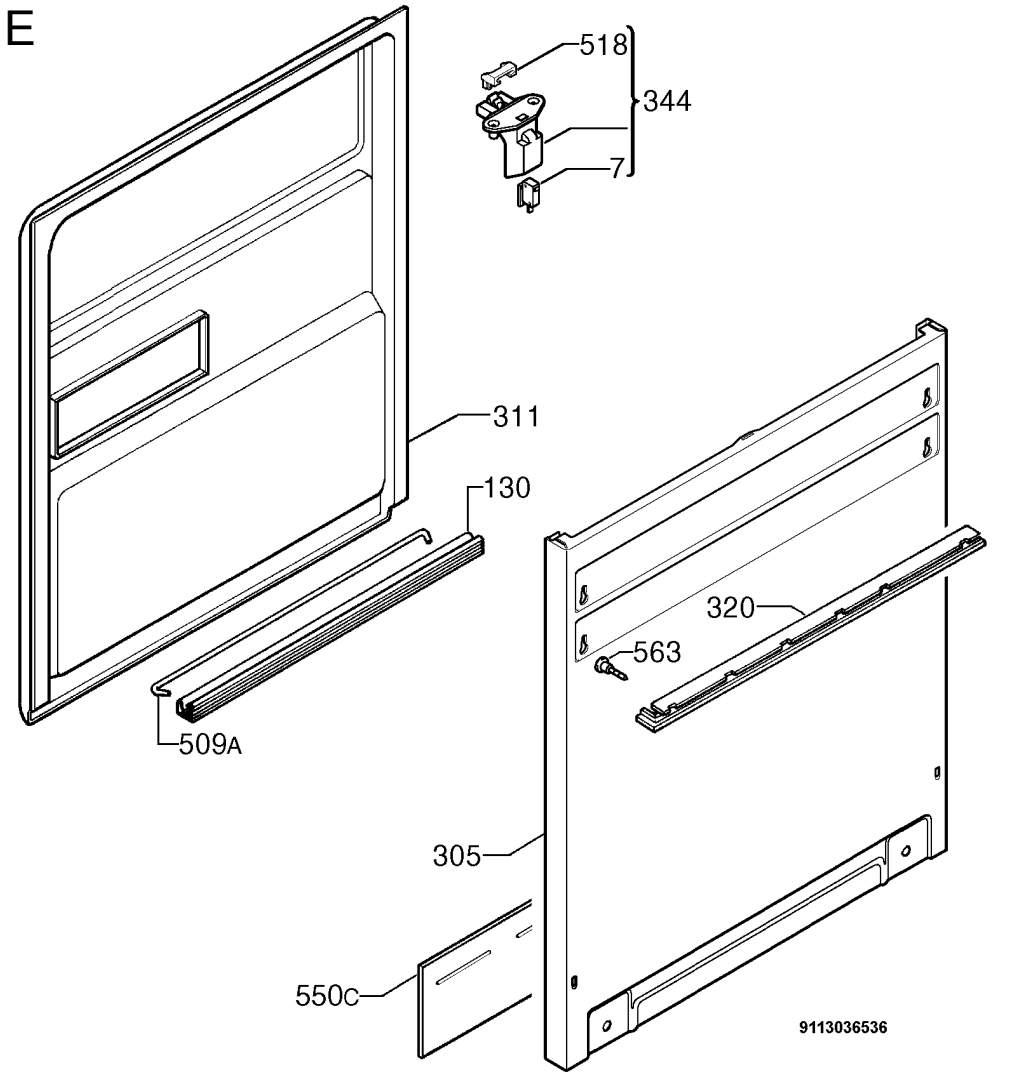
E
518
344
7
311
130
509A
320
563
305
550C
9113036536

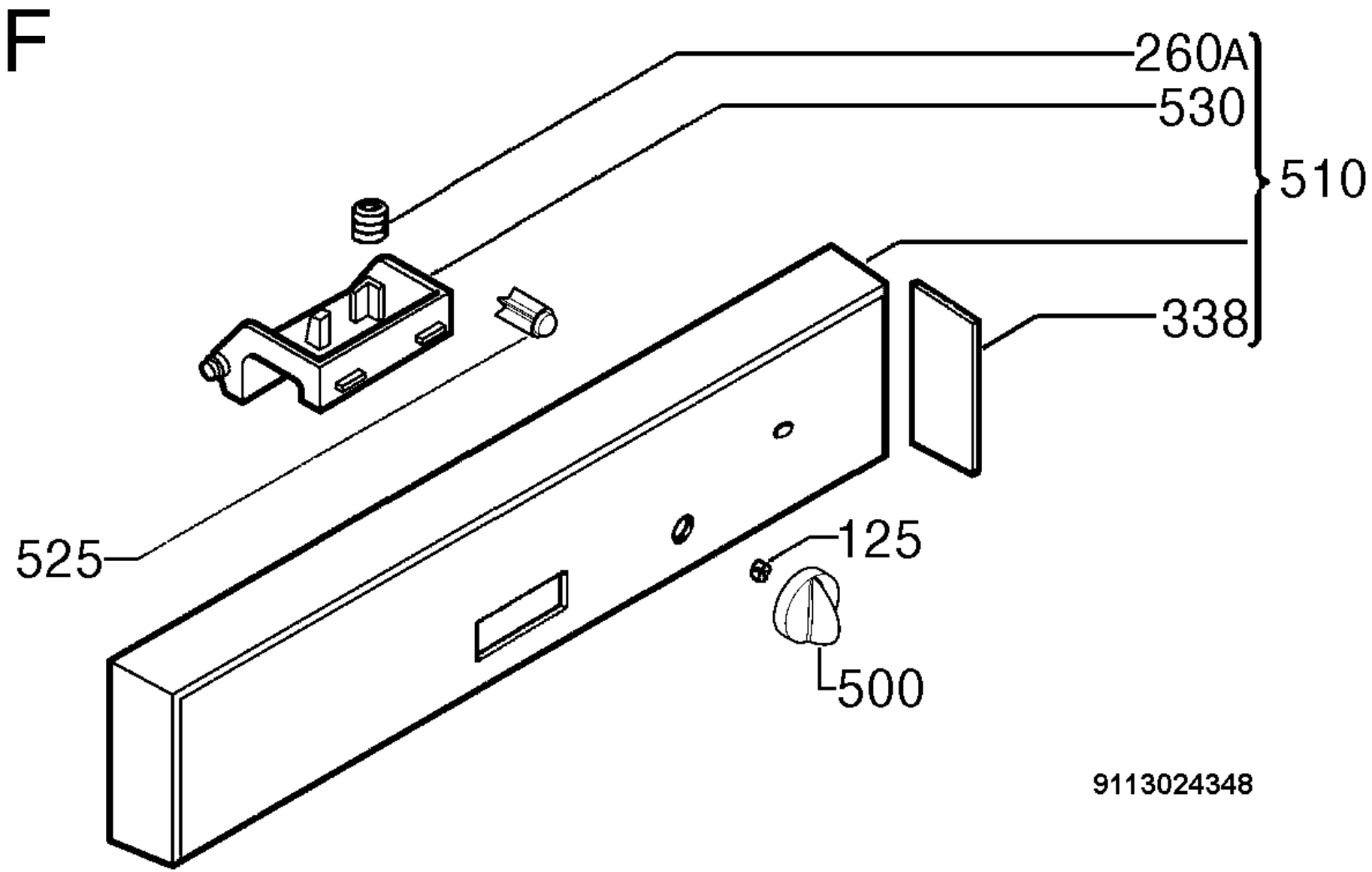
F
260A
530
510
338
525
125
500
9113024348

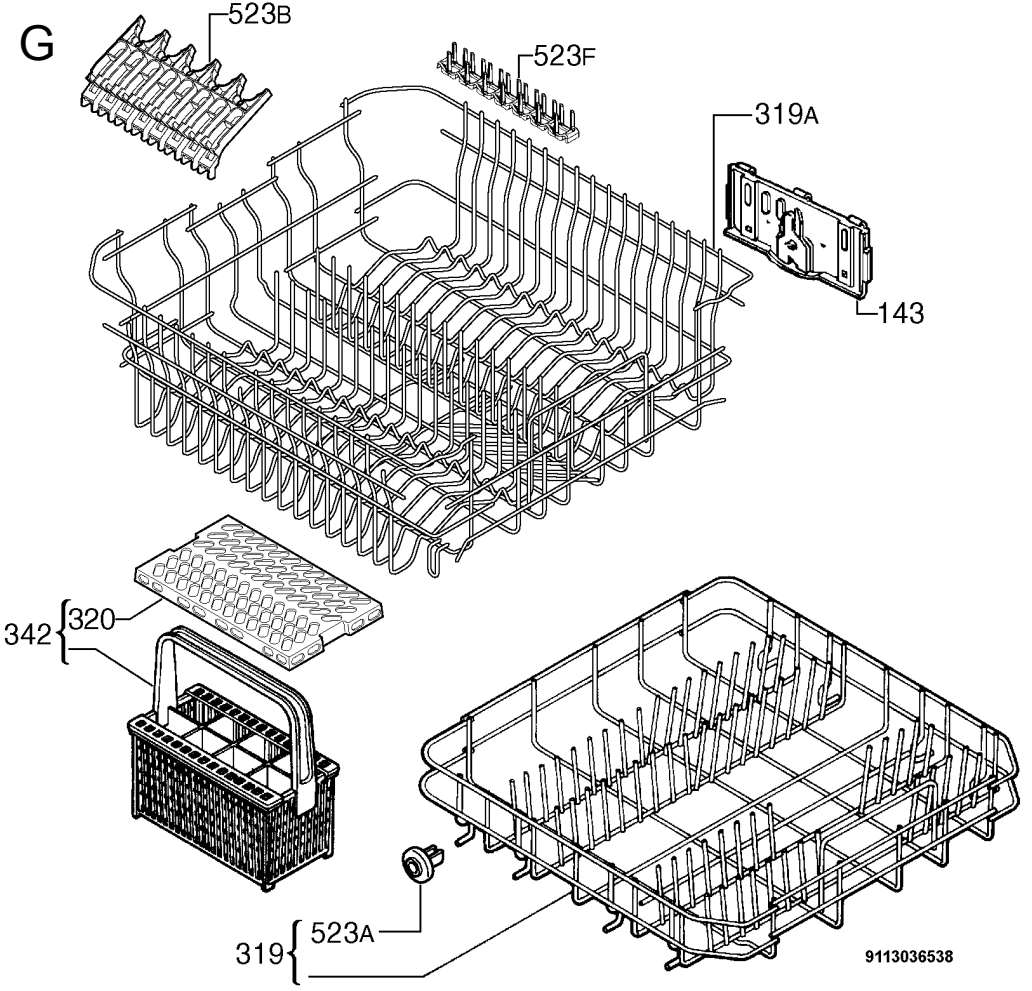
G
523B
523F
319A
143
342
320
319
523A
9113036538