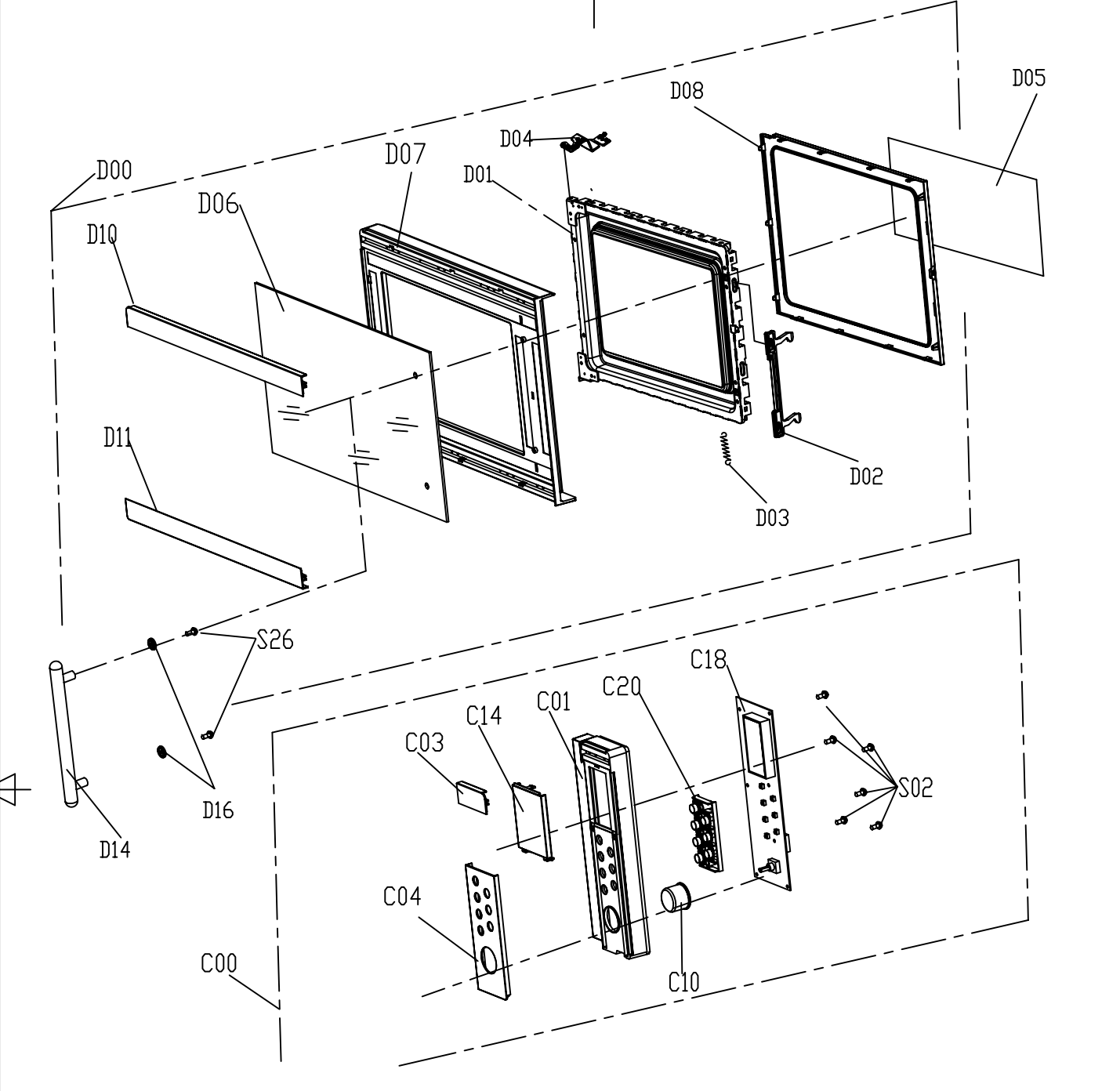
D00
D01
D02
D03
D04
D05
D06
D07
D08
D10
D11
D14
D16
S26
C00
C01
C03
C04
C10
C14
C18
C20
S02

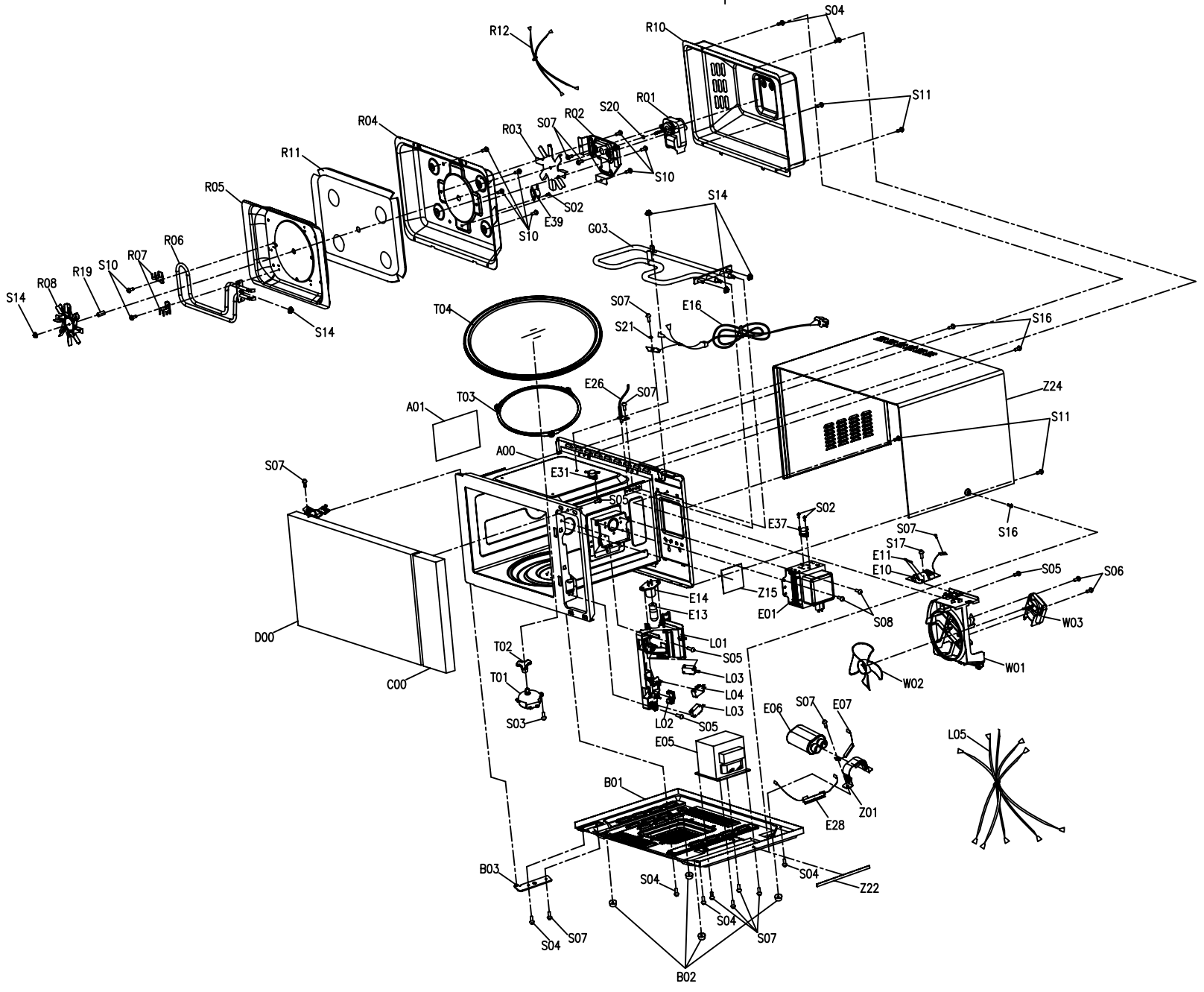
R12
R10
S04
S11
R01
S20
R02
S07
R03
R04
R11
R05
S10
S02
E39
S10
S14
G03
R06
R07
S10
R19
R08
S14
S14
T04
S07
S21
E16
S16
E26
S07
T03
A01
Z24
S11
A00
E31
S07
S05
S02
E37
S07
S17
E11
E10
S16
S05
S06
Z15
E14
E13
E01
S08
W03
D00
L01
S05
T02
L03
T01
L04
W02
W01
C00
S03
L03
L02
S05
E06
S07
E07
E05
L05
B01
Z01
E28
B03
S04
S04
Z22
S04
S07
S04
S07
B02