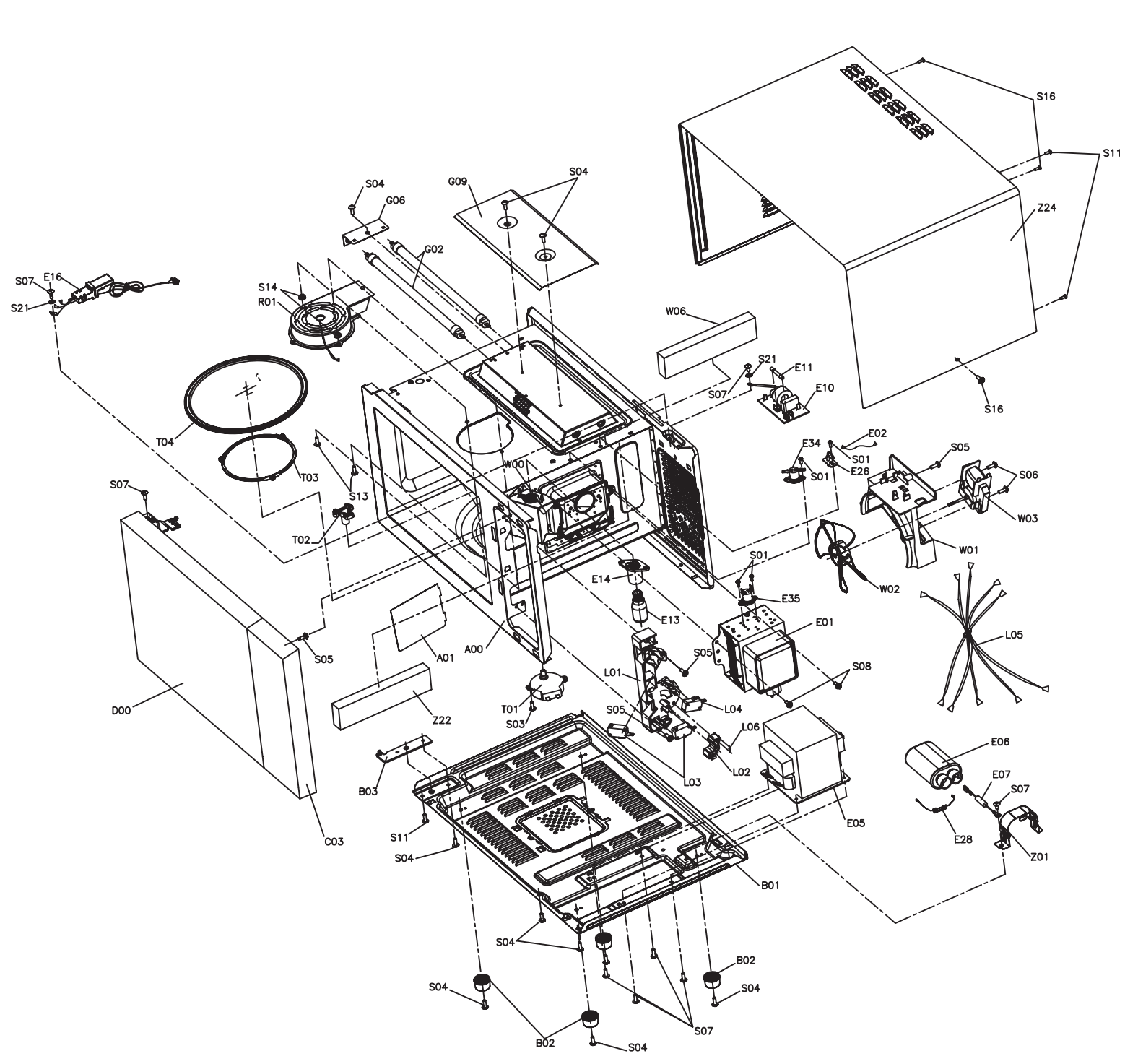
S16
S11
Z24
S04
G09
S04
G06
G02
S07
E16
S21
S14
R01
W06
S21
E11
S07
E10
S16
T04
T03
S13
W00
E34
E02
S01
E26
S01
S05
S06
W03
S07
T02
W01
S01
E14
E35
W02
E13
E01
L05
A01
A00
S05
S05
S08
L01
D00
T01
S03
S05
L04
Z22
L06
E06
L02
B03
L03
E07
S07
E05
E28
S11
C03
S04
Z01
B01
S04
B02
S04
S04
S07
B02
S04

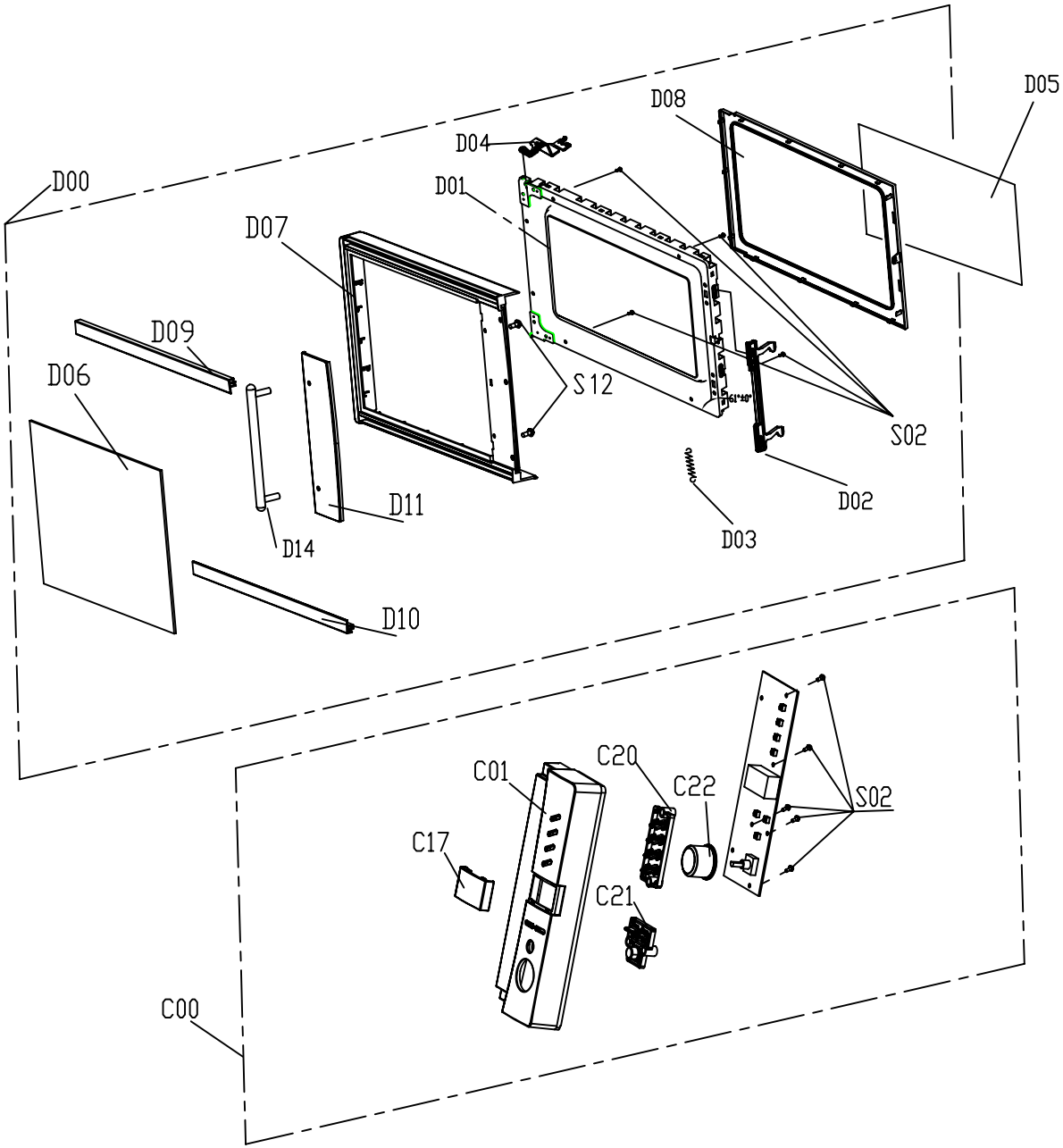
D00
D01
D02
D03
D04
D05
D06
D07
D08
D09
D10
D11
D14
S12
S02
C00
C01
C17
C20
C21
C22
S02