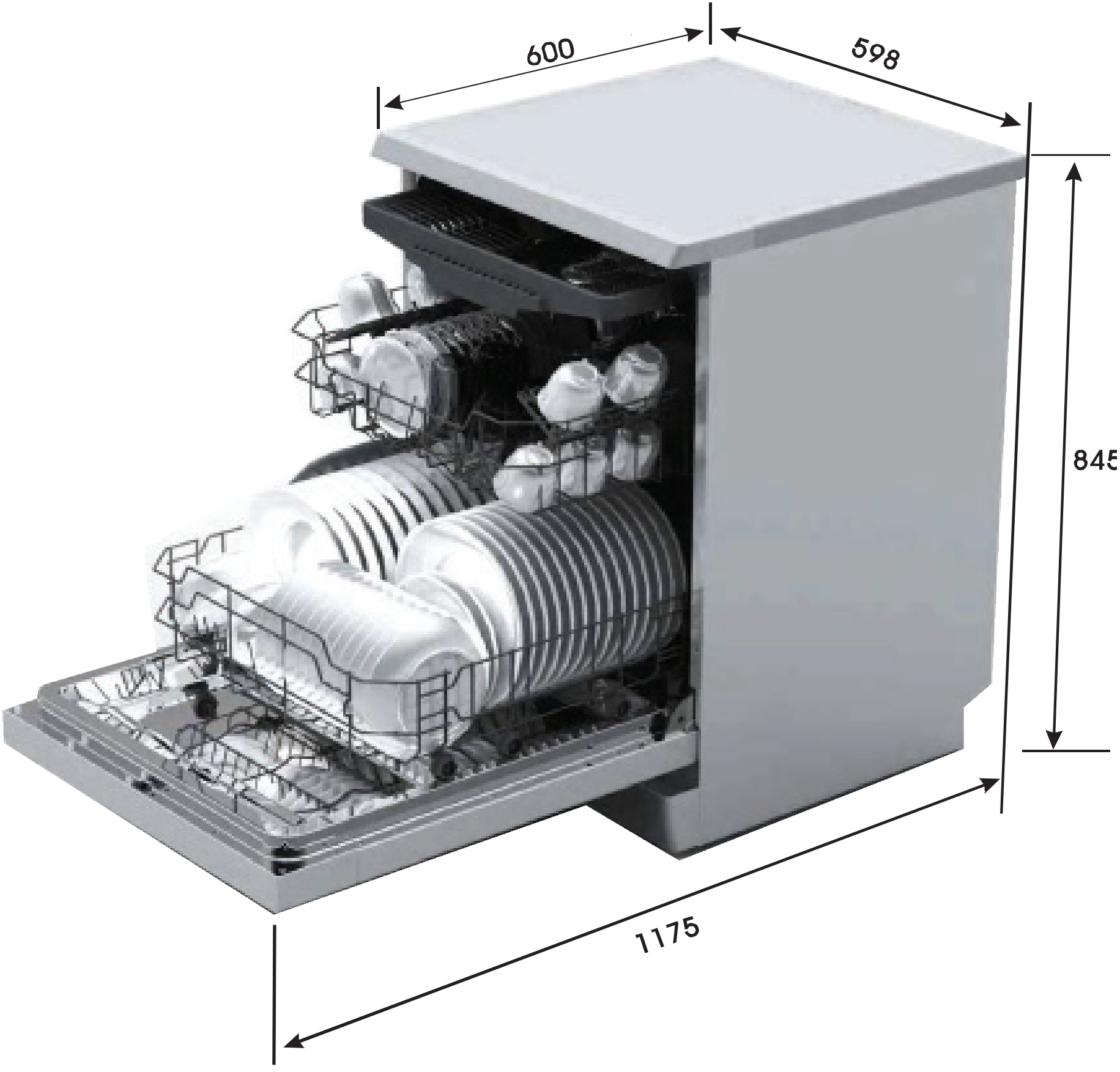
600
598
845
1175