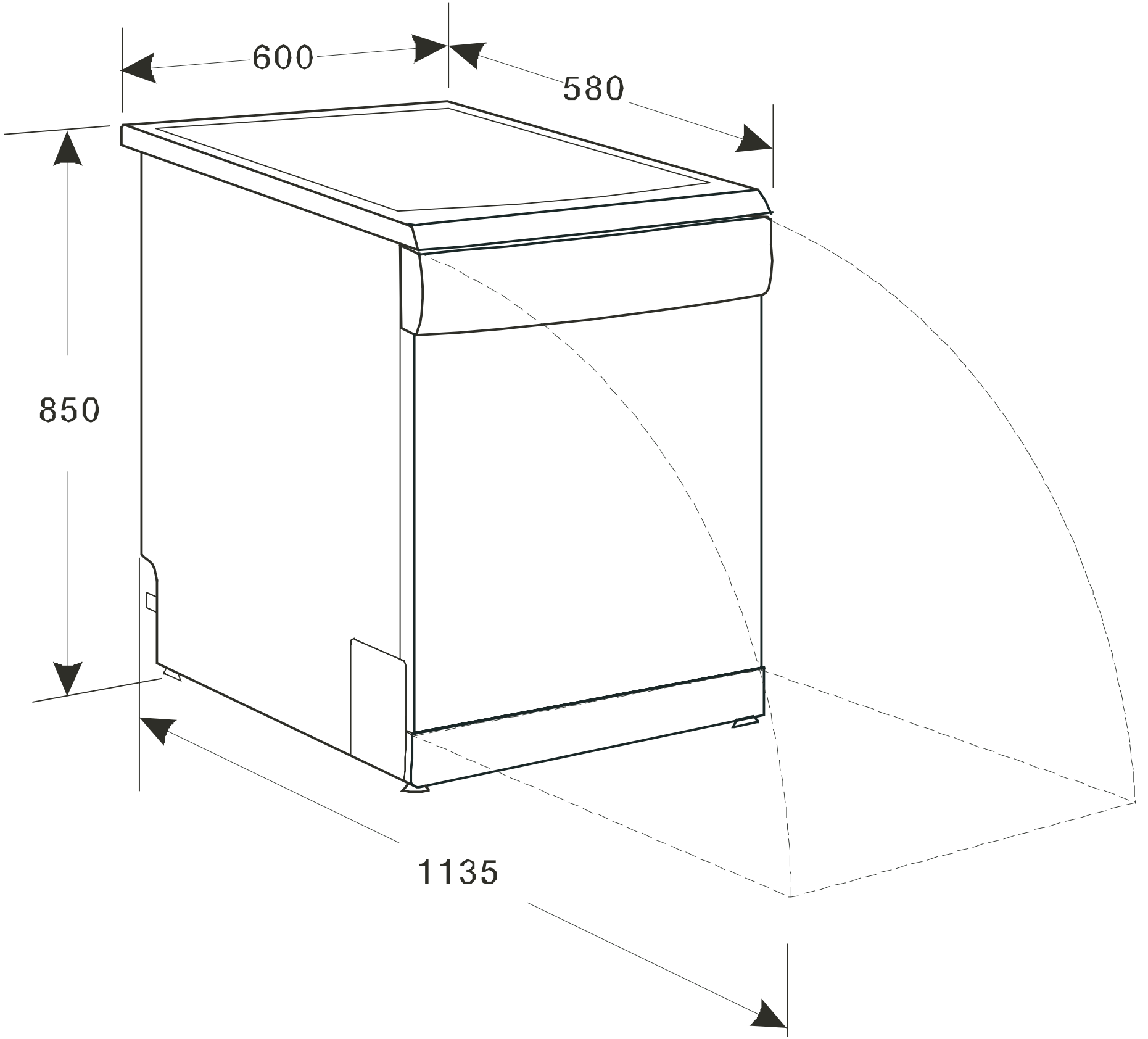
600
580
850
1135