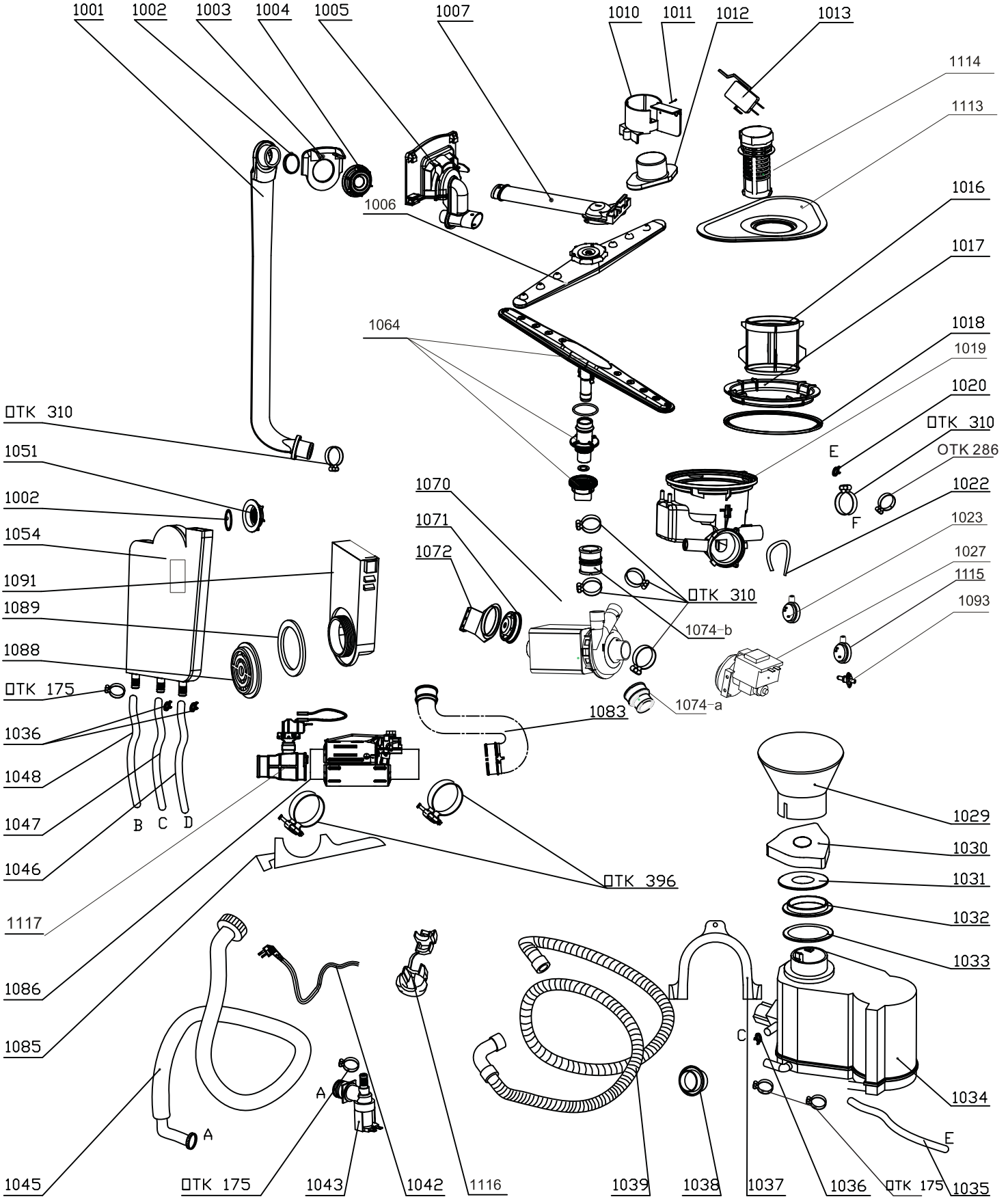
1001
1002
1003
1004
1005
1007
1010
1011
1012
1013
1114
1113
1006
1016
1017
1064
1018
1019
1020
TK 310
TK 310
E
OTK 286
1051
1022
1002
F
1070
1023
1054
1071
1027
1072
1115
1091
TK 310
1093
1089
1074-b
1088
TK 175
1074-a
1083
1036
1048
1029
1047
B
C
D
1030
1046
TK 396
1031
1117
1032
1033
1086
1085
C
1034
A
A
E
1045
TK 175
1043
1042
1116
1039
1038
1037
1036
TK 175
1035

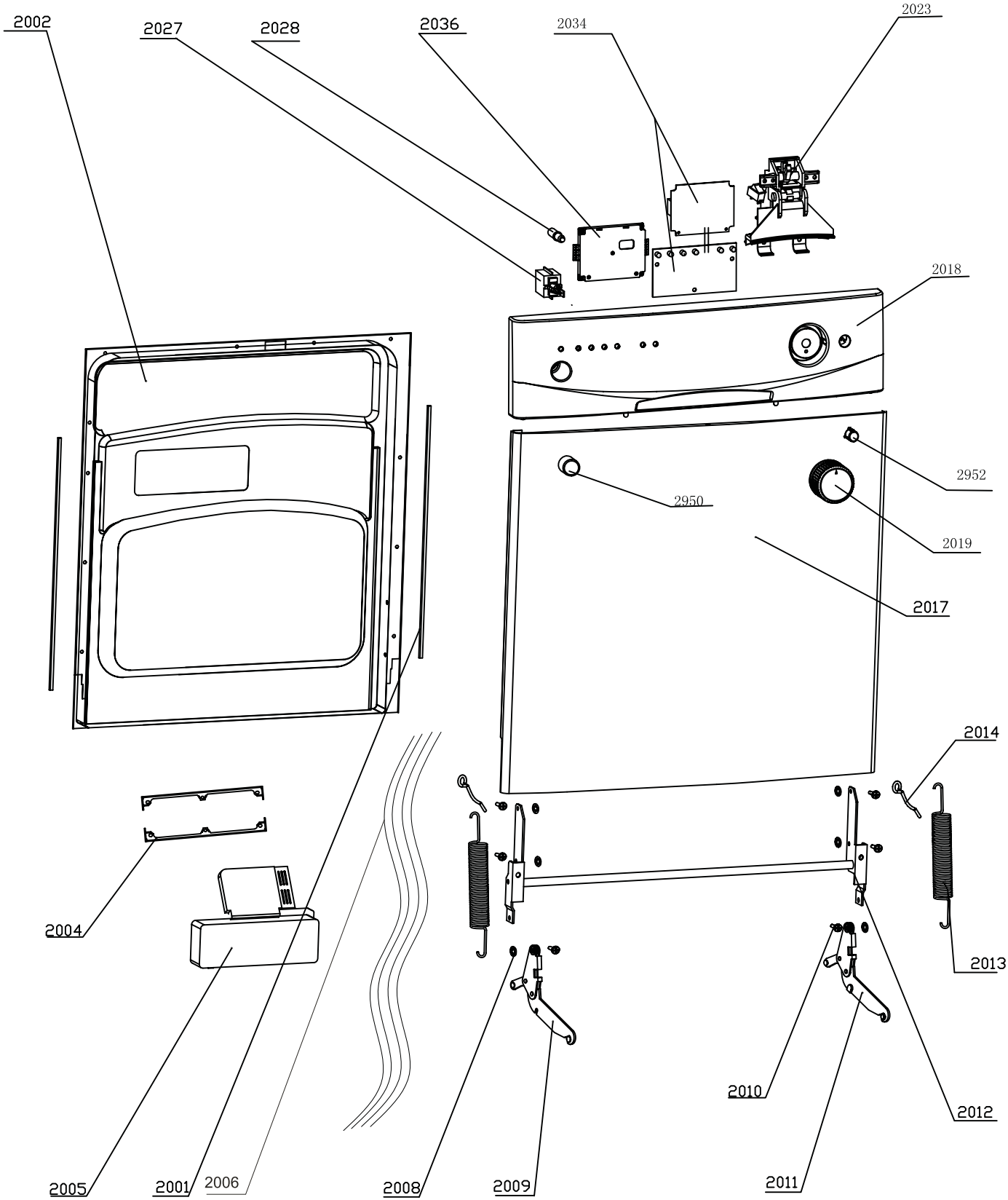
2002
2027
2028
2036
2034
2023
2018
2952
2950
2019
2017
2014
2004
2013
2010
2012
2005
2001
2006
2008
2009
2011

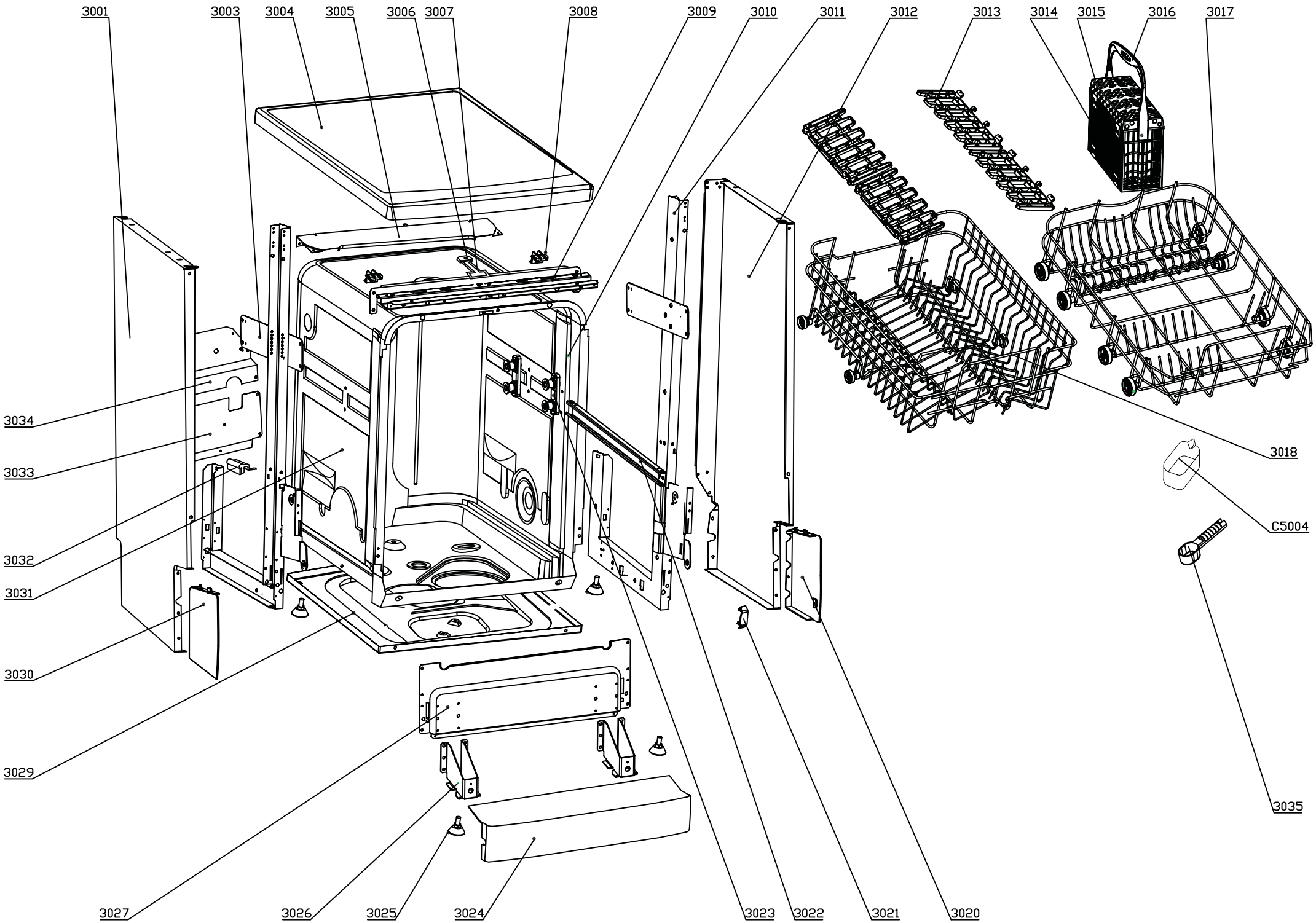
3001
3003
3004
3005
3006
3007
3008
3009
3010
3011
3012
3013
3014
3015
3016
3017
3018
C5004
3035
3034
3033
3032
3031
3030
3029
3027
3026
3025
3024
3023
3022
3021
3020