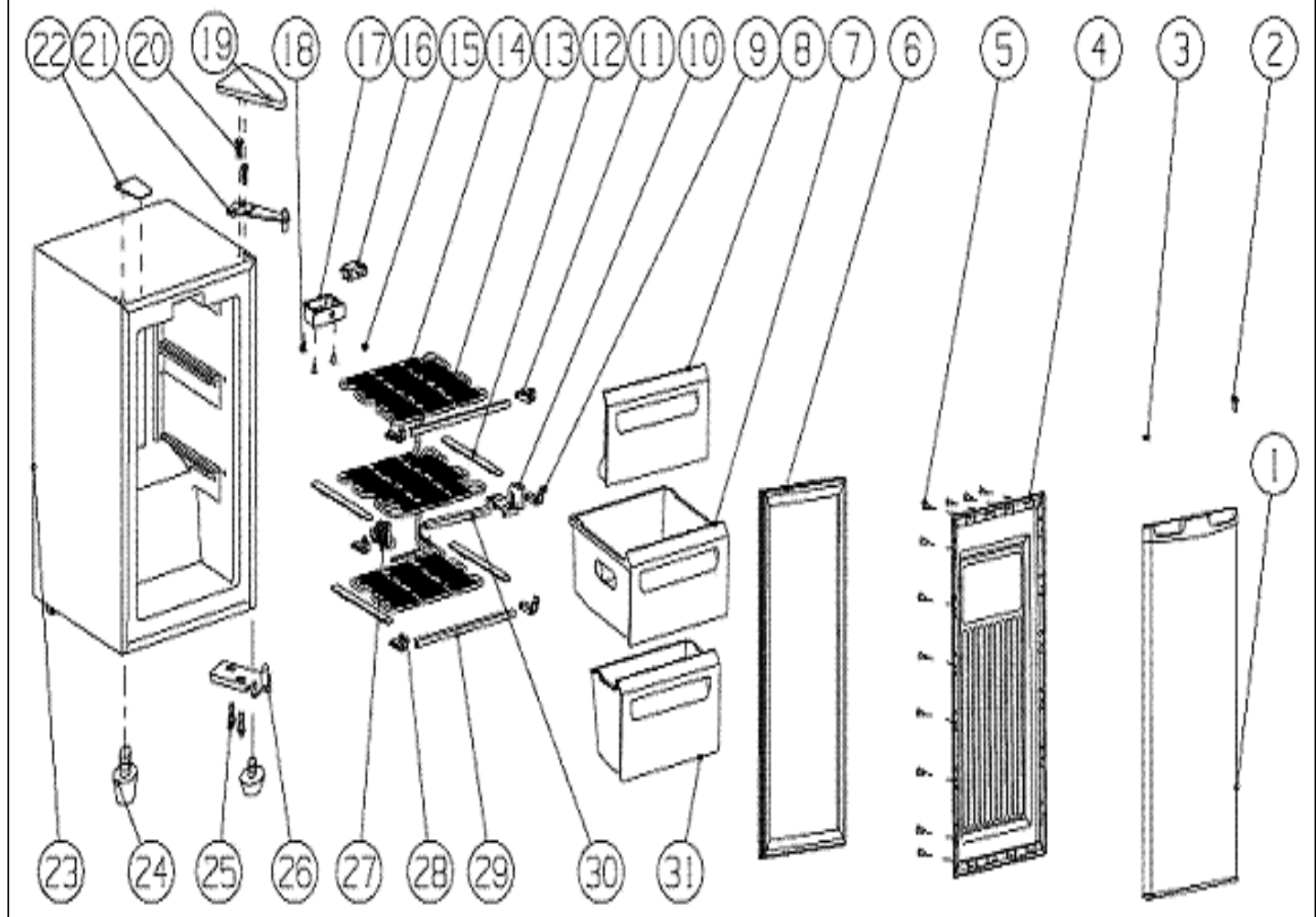
22
21
20
19
18
17
16
15
14
13
12
11
10
9
8
7
6
5
4
3
2
1
23
24
25
26
27
28
29
30
31

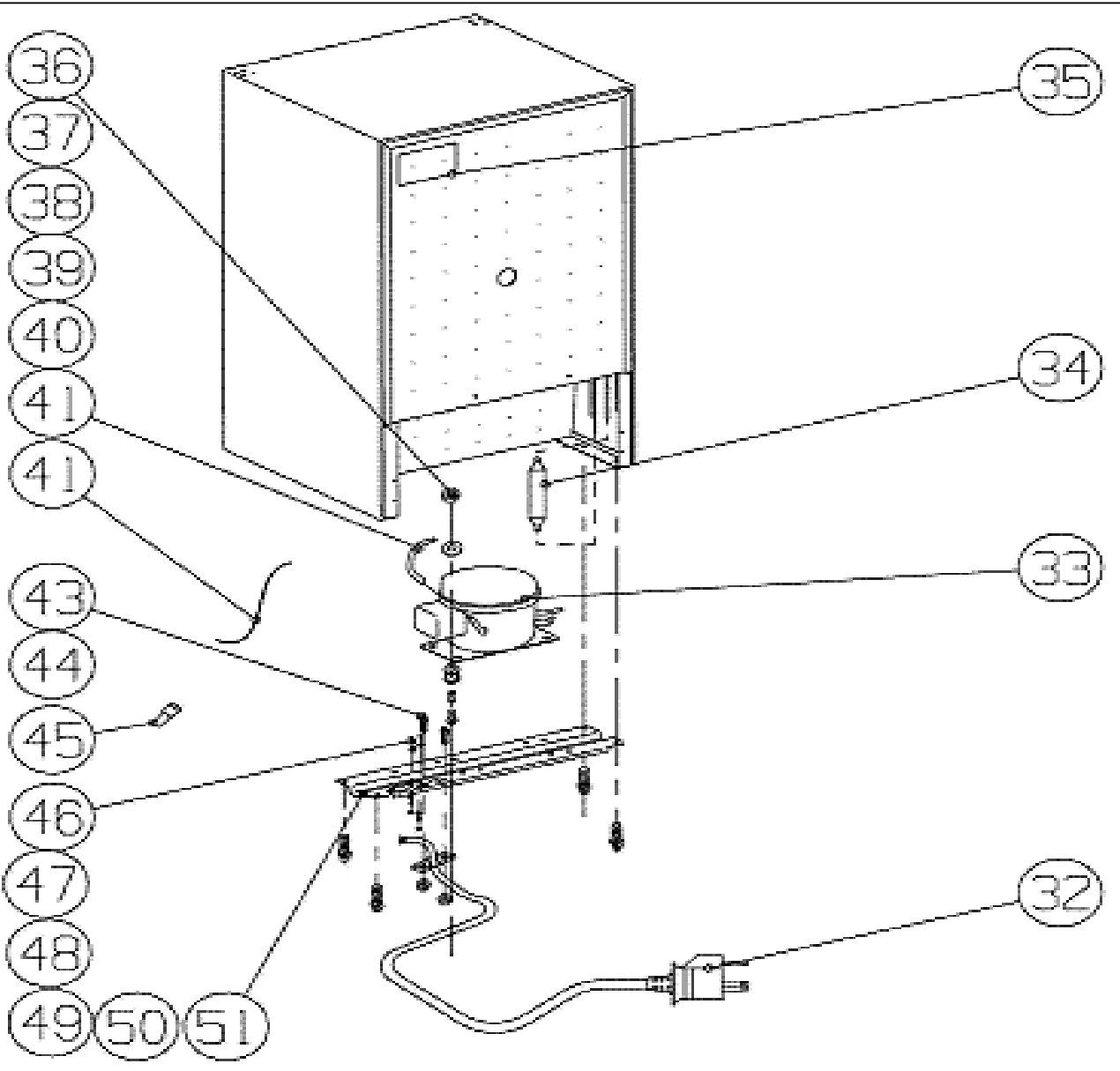
36
37
38
39
40
41
41
43
44
45
46
47
48
49
50
51
35
34
33
32