Disclaimer

1) **Exploded views:**
   Als een onderdeel op een “exploded view” staat maar niet in de onderdelenlijst, dan is het onderdeel niet leverbaar als service artikel.
   Exploded views worden gemaakt voor meerdere verschillende toestellen die niet altijd in Nederland en België verkocht worden.
   Daarnaast zijn niet alle onderdelen als service artikel beschikbaar *(bijvoorbeeld schroeven, pluggen en andere bevestigingsmaterialen).*

2) **Afbeeldingen:**
   Afbeeldingen van onderdelen op exploded views zijn een schematische weergave en kunnen afwijken.

   Bij de onderdelenlijst zijn vaak foto’s van onderdelen aanwezig, deze komen overeen met de werkelijkheid.

160633

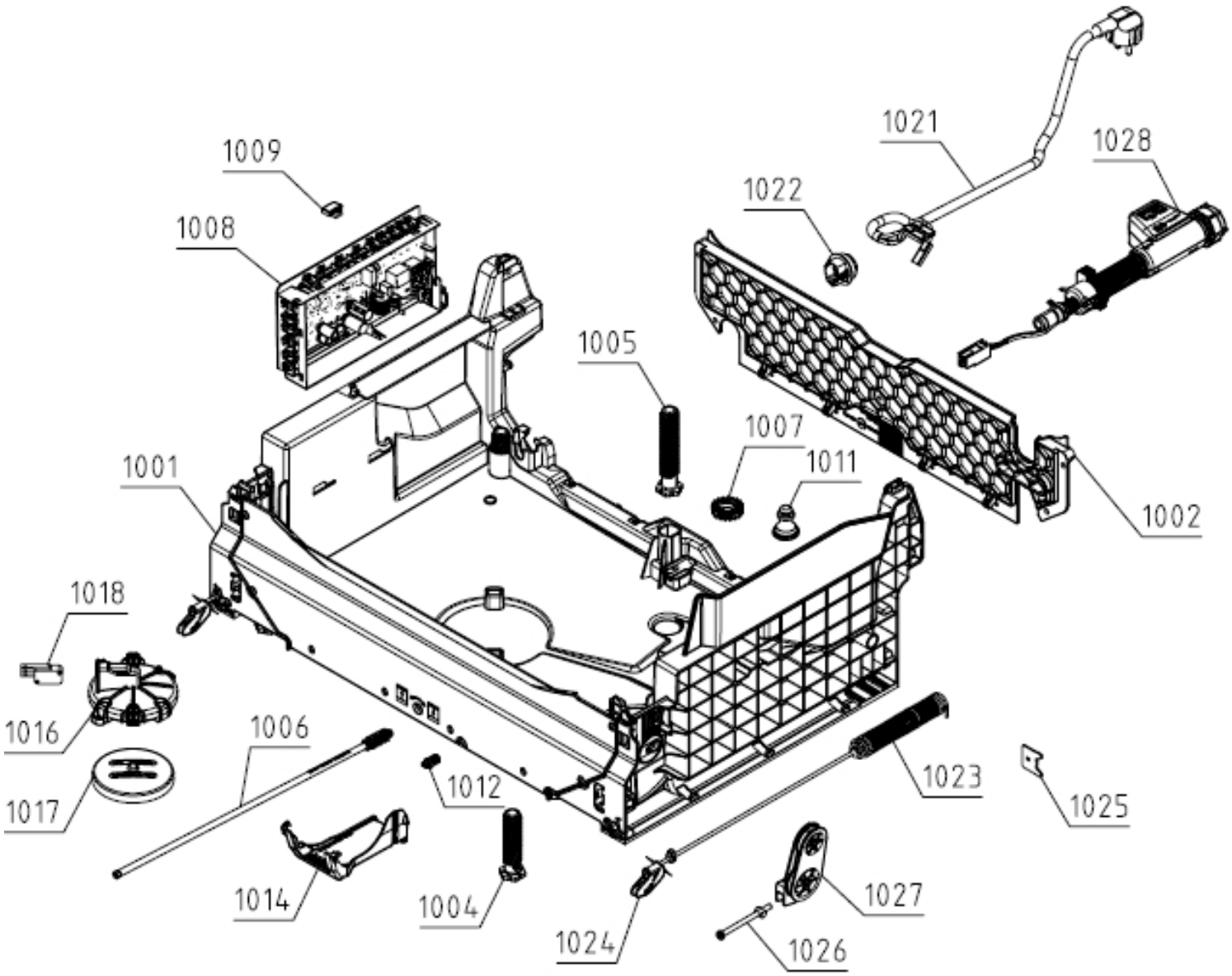
1009
1008
1021
1028
1022
1005
1007
1011
1001
1002
1018
1016
1006
1017
1012
1023
1025
1014
1004
1024
1027
1026

161641

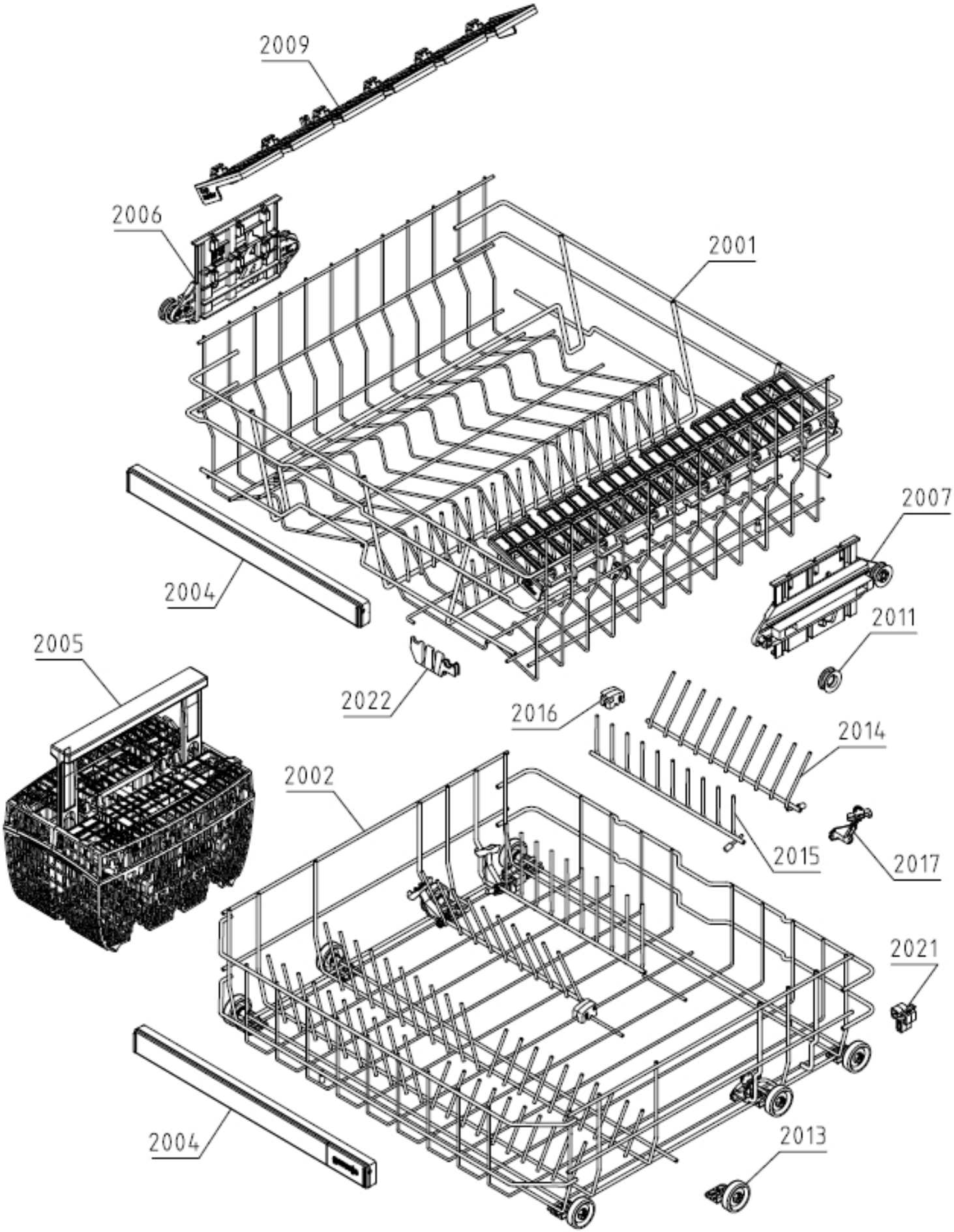
2009
2006
2001
2007
2004
2011
2005
2022
2016
2014
2002
2015
2017
2021
2004
2013

162632

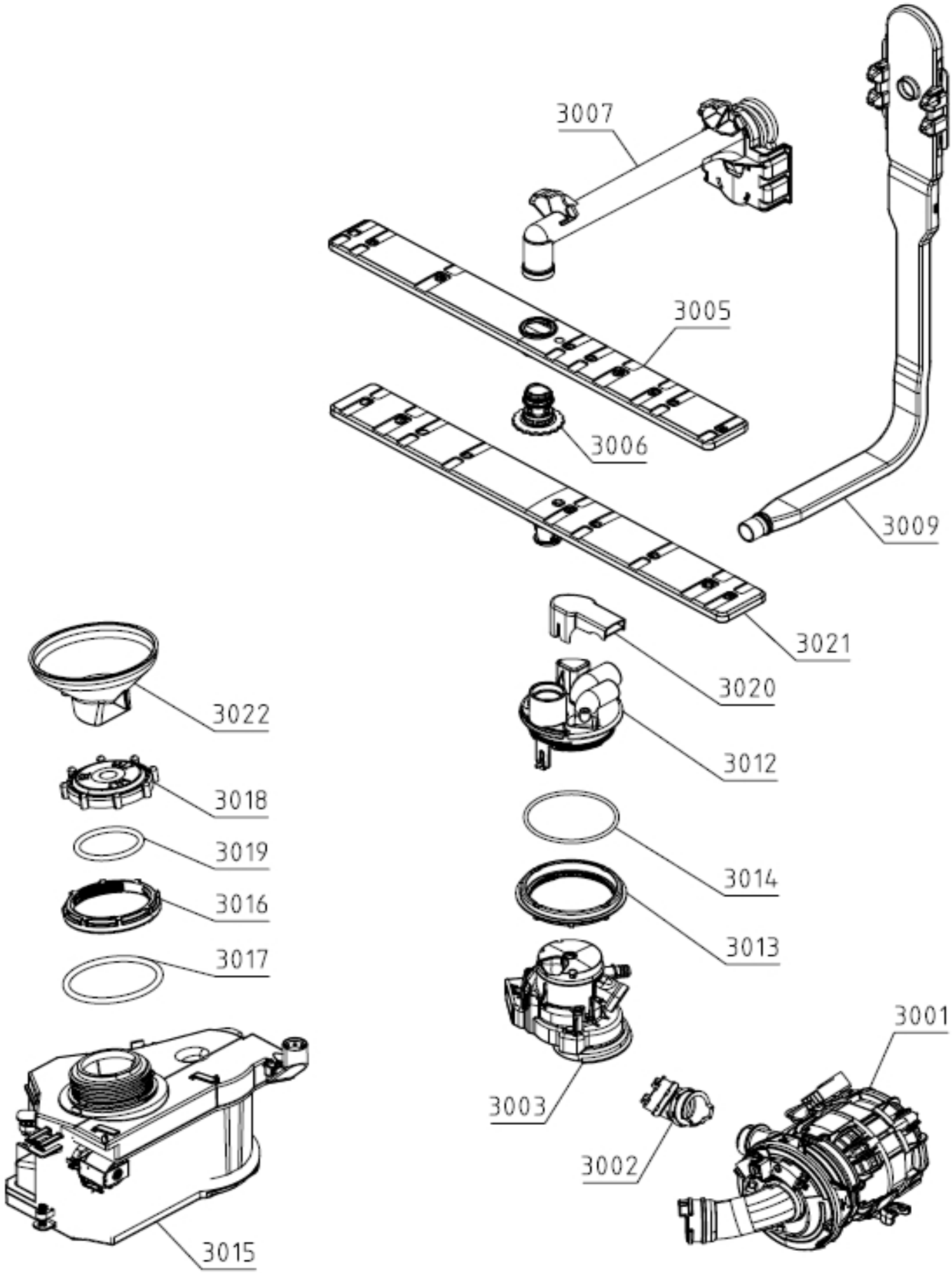
3007
3005
3006
3009
3021
3020
3012
3014
3013
3001
3003
3002
3022
3018
3019
3016
3017
3015

163631

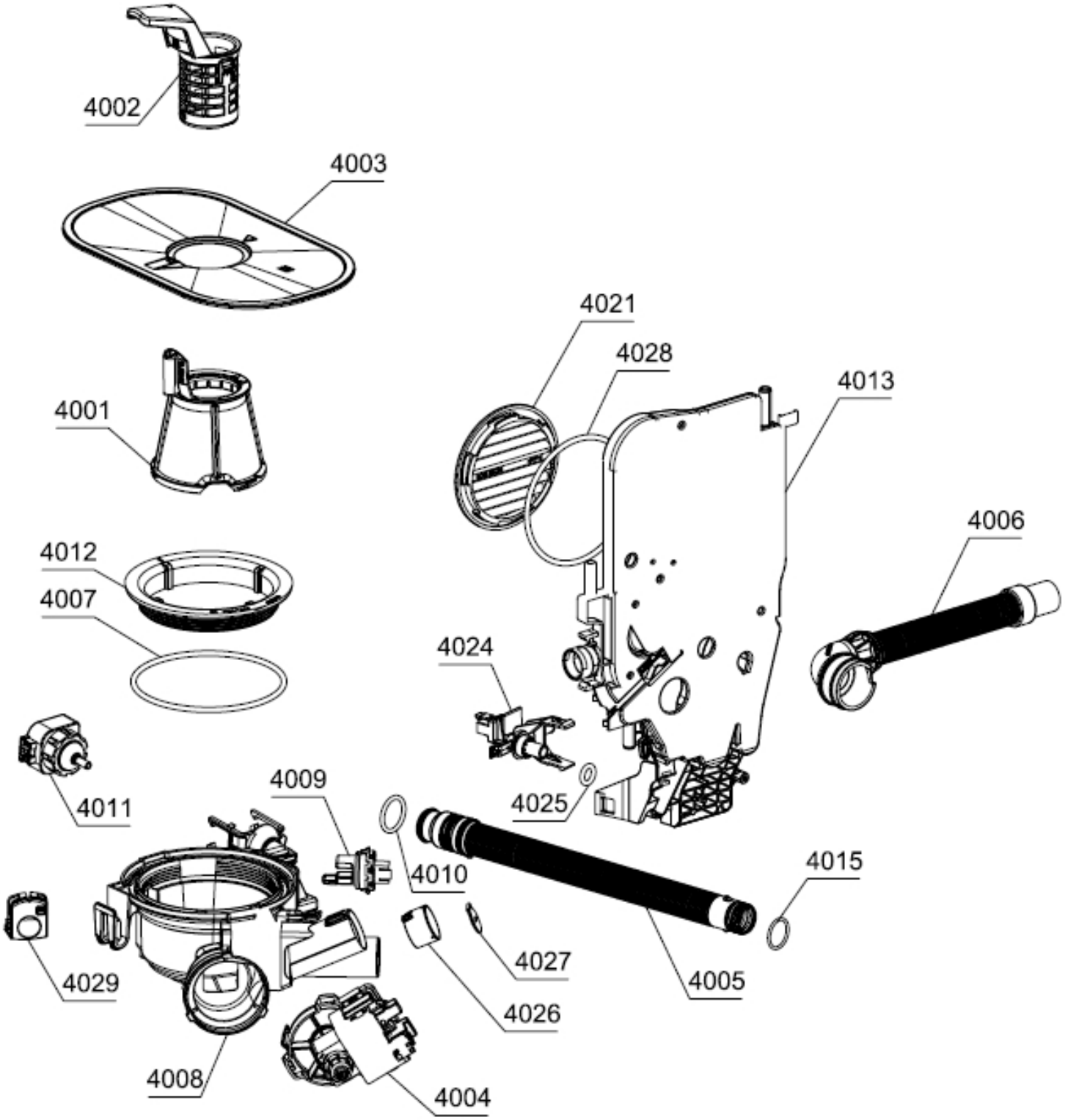
4002
4003
4021
4028
4013
4001
4006
4012
4007
4024
4011
4009
4025
4010
4015
4027
4029
4005
4026
4008
4004

164641

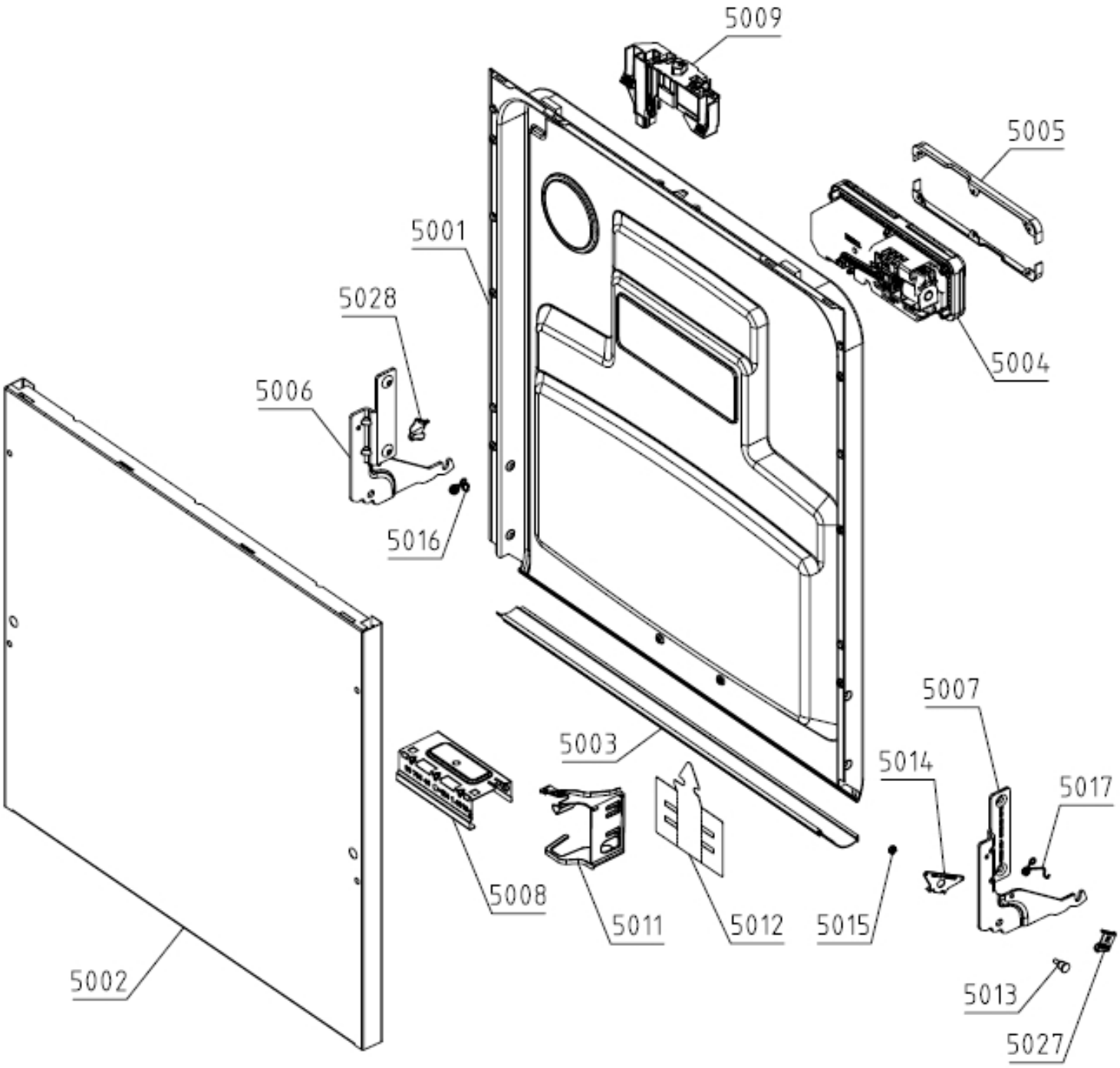
5009
5005
5001
5028
5004
5006
5016
5007
5003
5014
5017
5008
5011
5012
5015
5002
5013
5027

165647

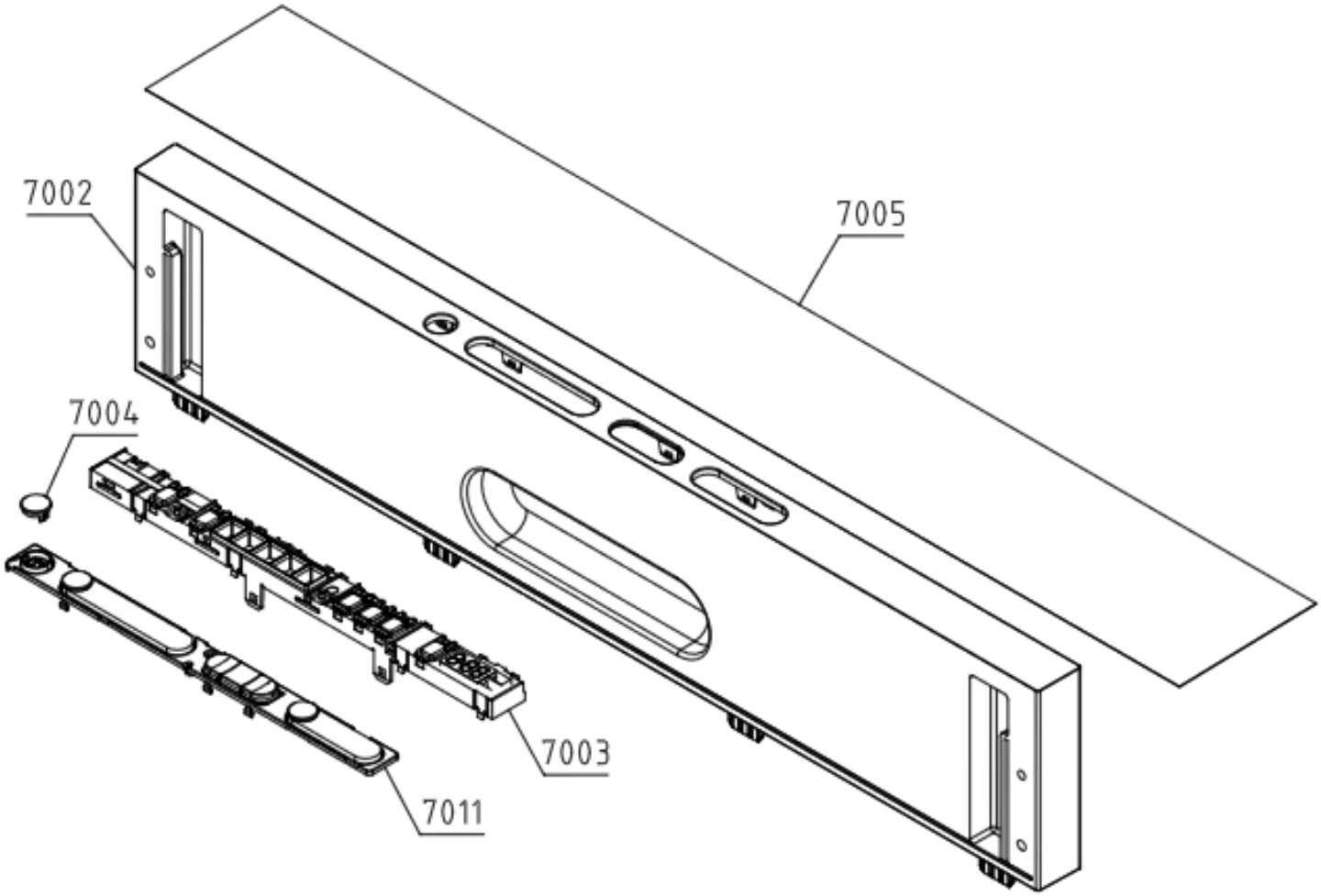

166090

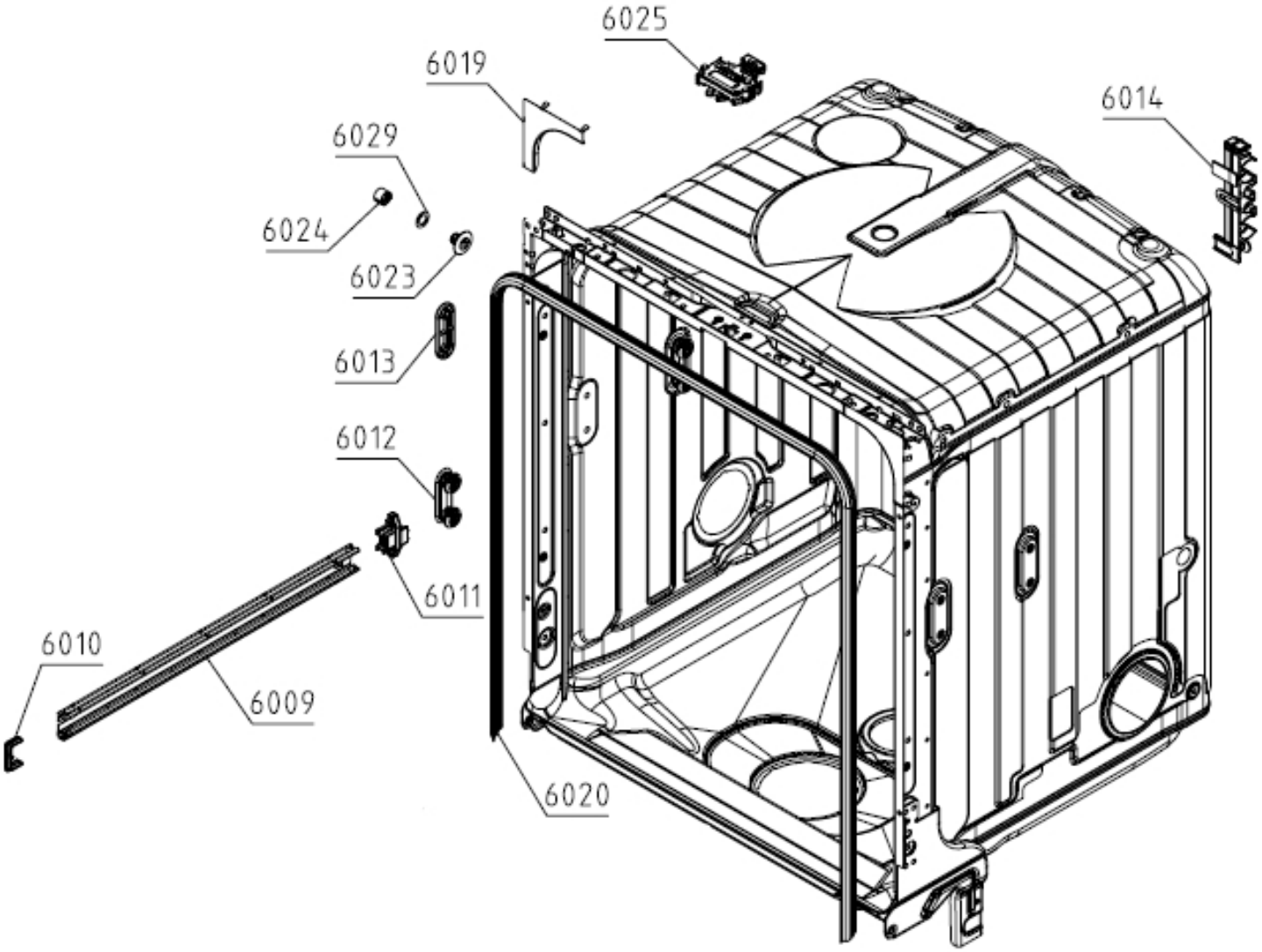

SET KABELSKI

WIRING HARNESS

KABELBAUM

CABLAGE ASSEMBLE