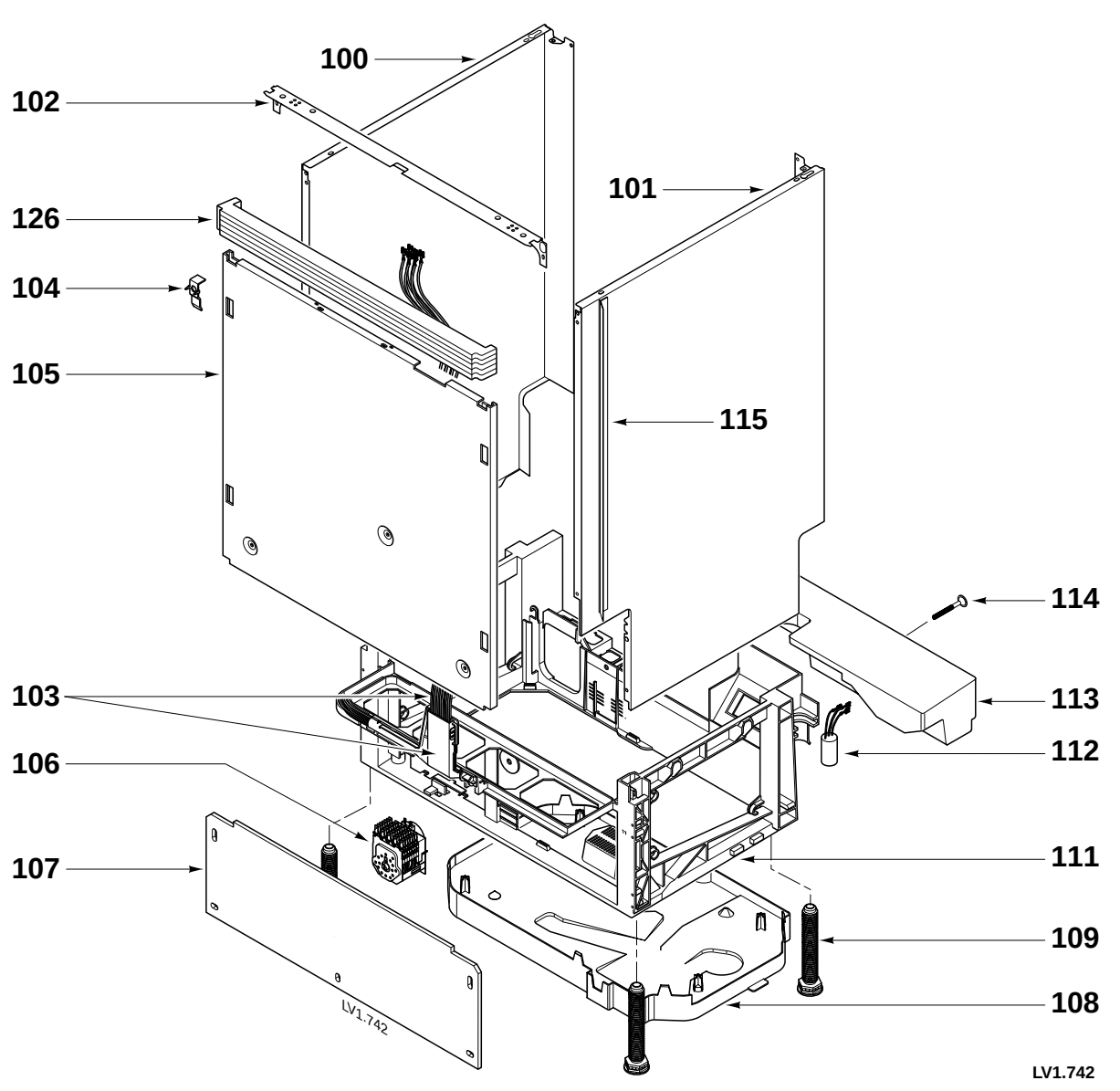
100
102
101
126
104
105
115
114
103
113
112
106
107
111
109
108
LV1.742
LV1.742

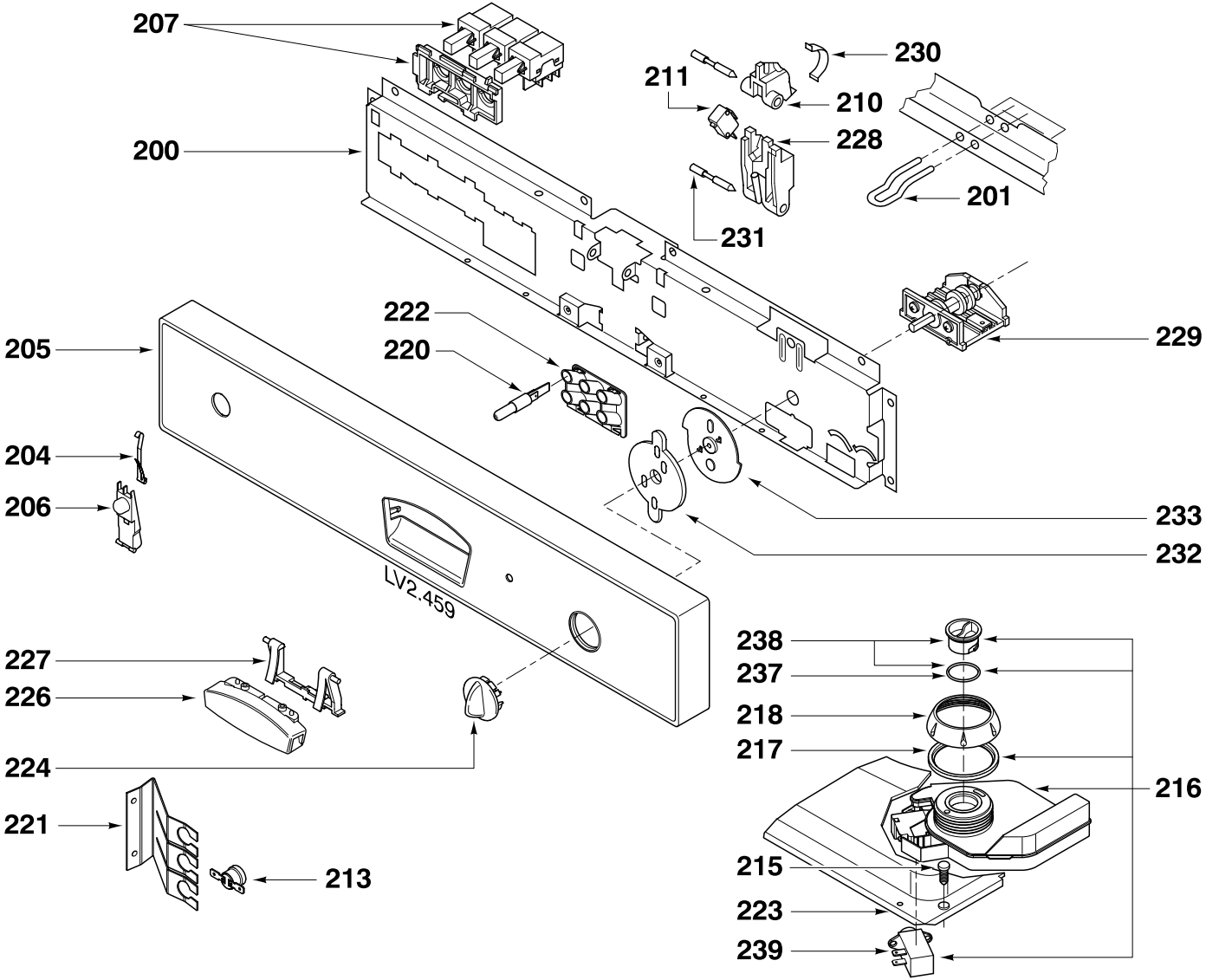
207
200
211
230
210
228
201
231
222
220
205
229
204
206
233
232
LV2.459
227
226
224
221
213
238
237
218
217
216
215
223
239

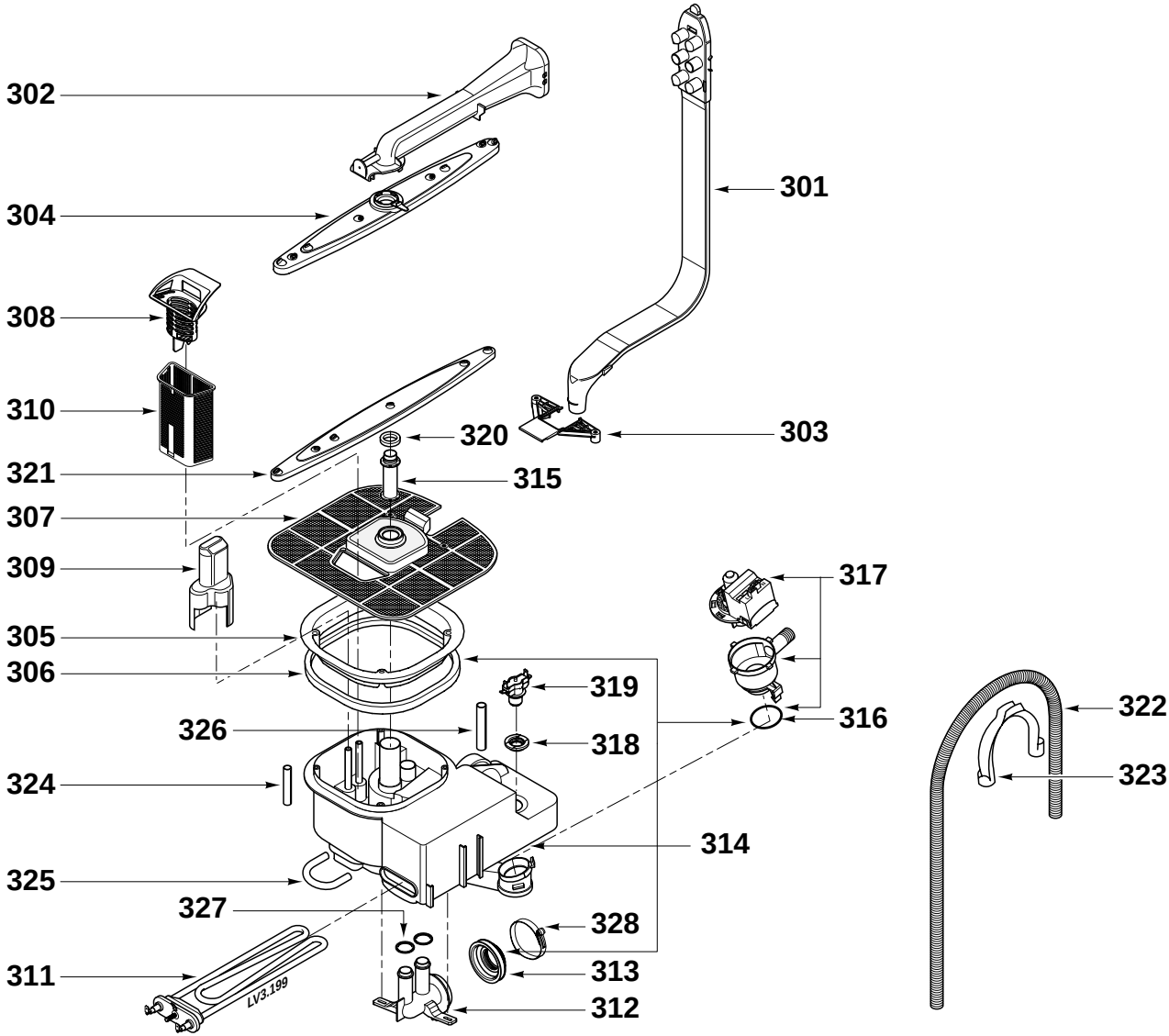
302
304
308
310
321
307
309
305
306
326
324
325
327
311
LV3.199
301
303
320
315
317
319
316
318
314
328
313
312
322
323

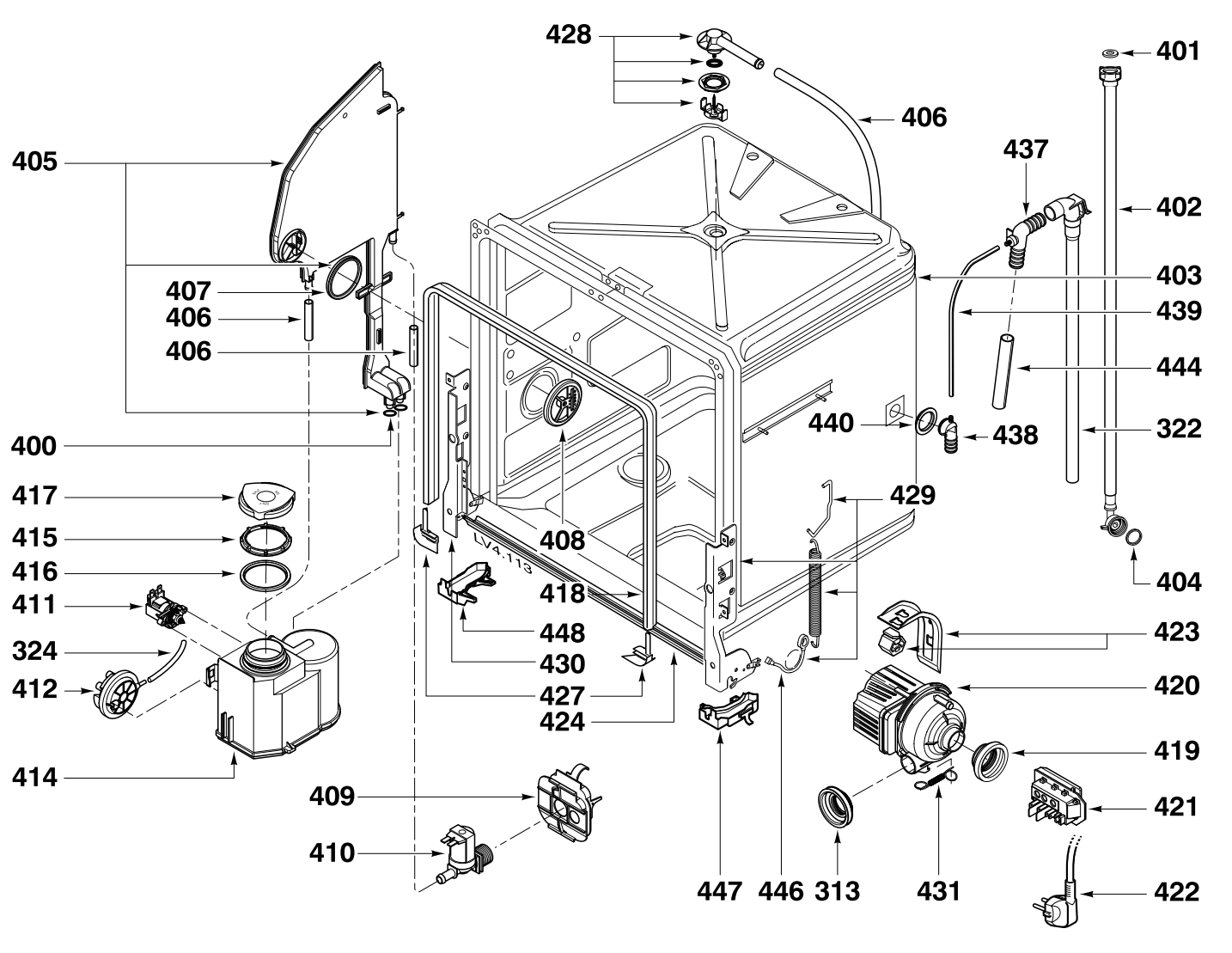
428
401
406
405
437
402
407
403
406
439
406
444
440
438
322
400
417
429
415
408
404
416
418
411
448
423
324
430
420
412
427
424
419
414
409
421
410
447
446
313
431
422

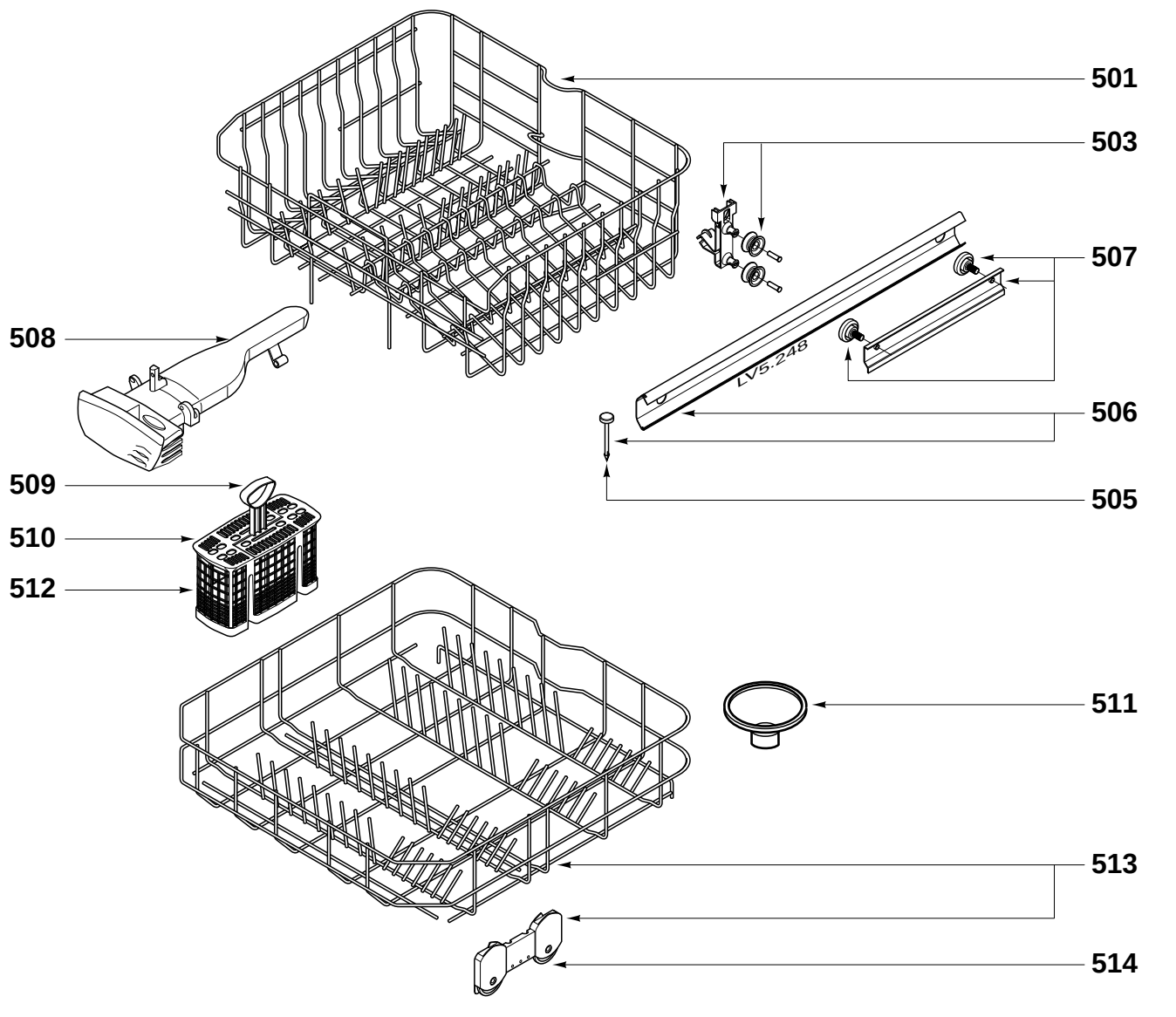
501
503
507
508
LV5.248
506
509
505
510
512
511
513
514