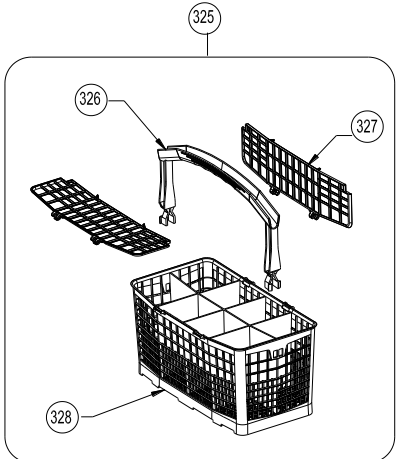
325
326
327
328

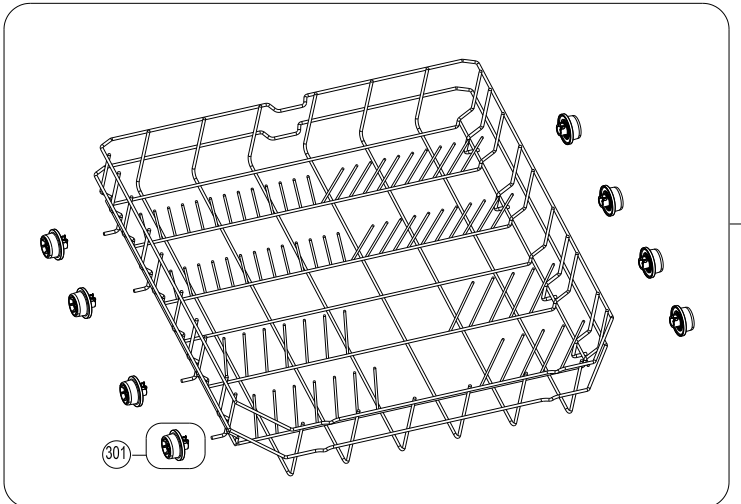
A
300
301

B

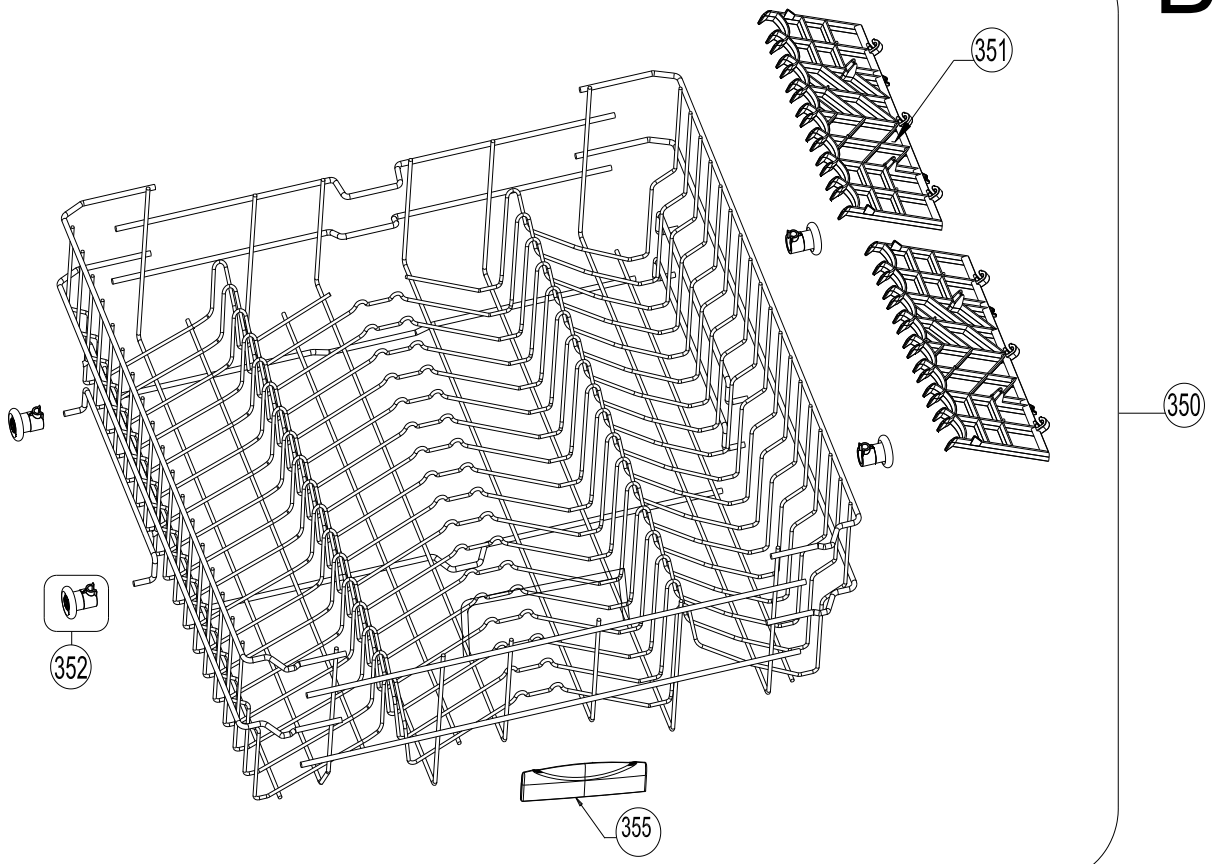

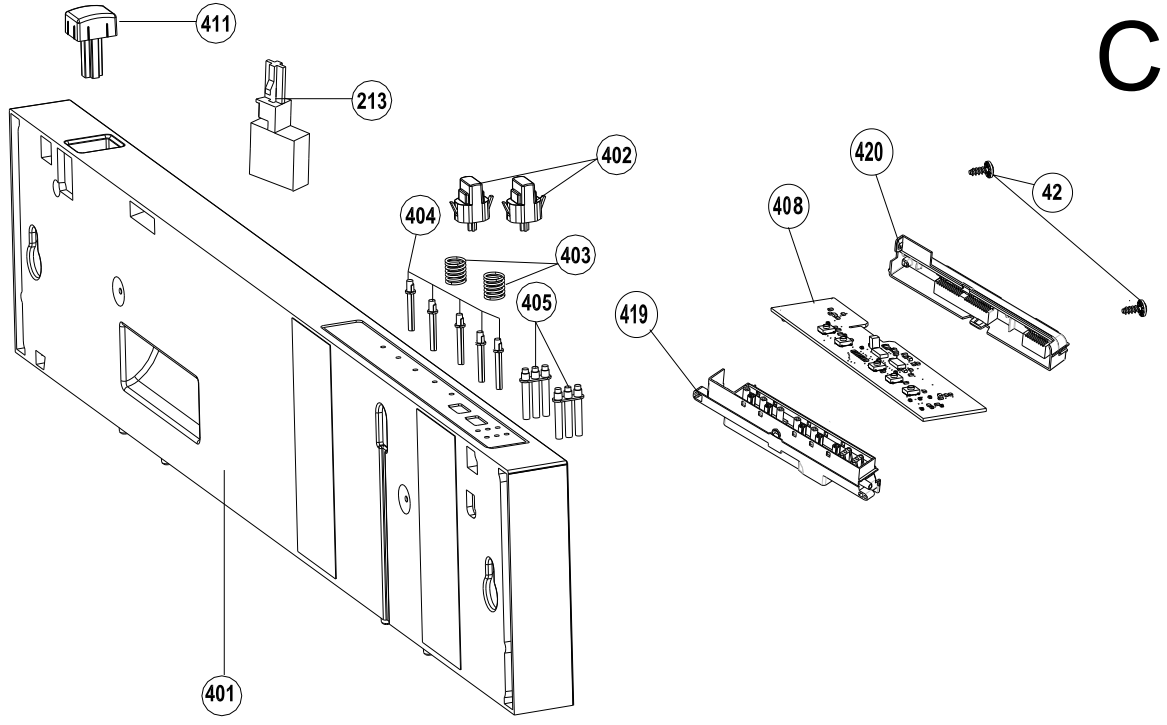
C
411
213
402
404
403
405
401
420
42
408
419

D

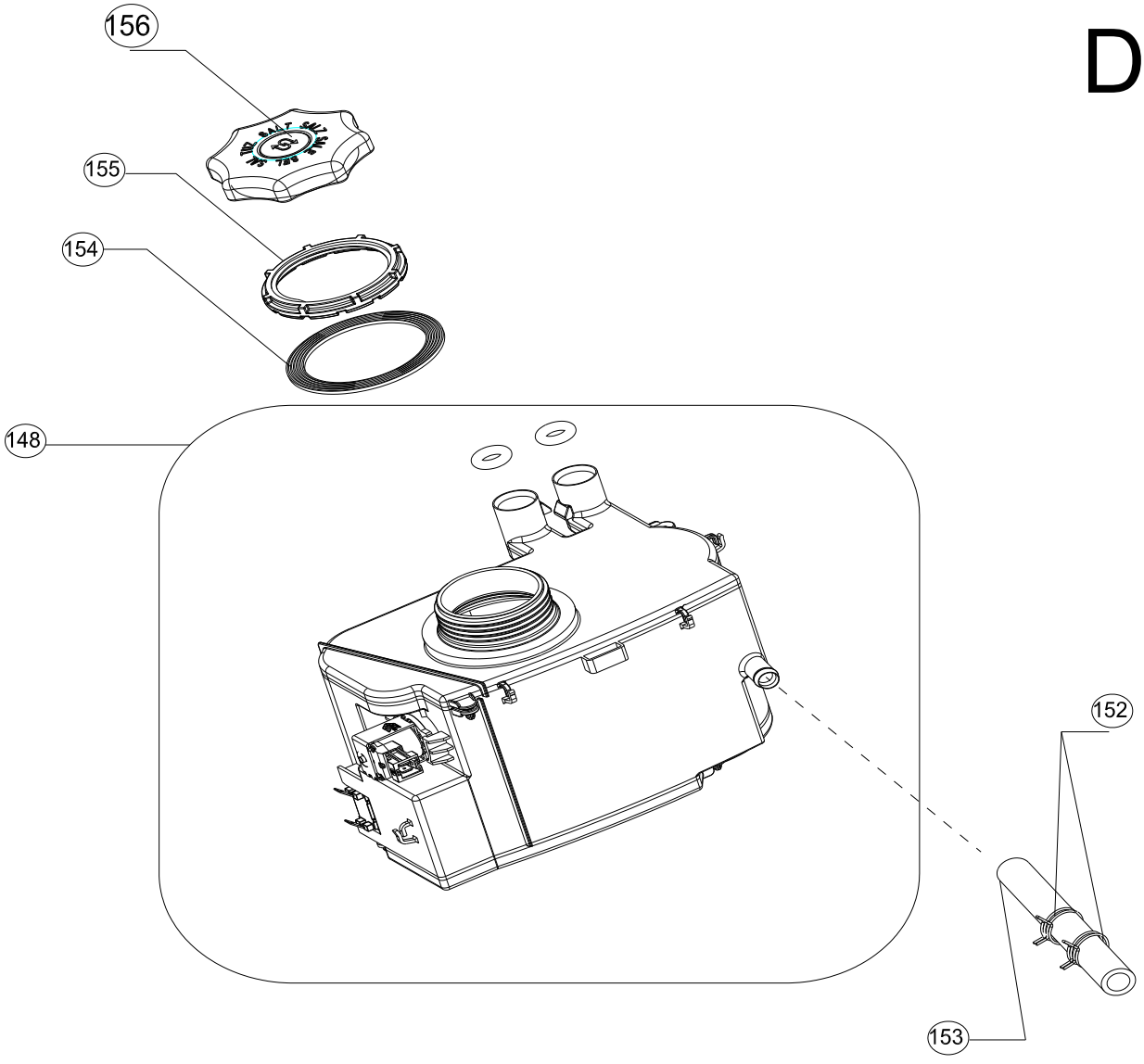

E

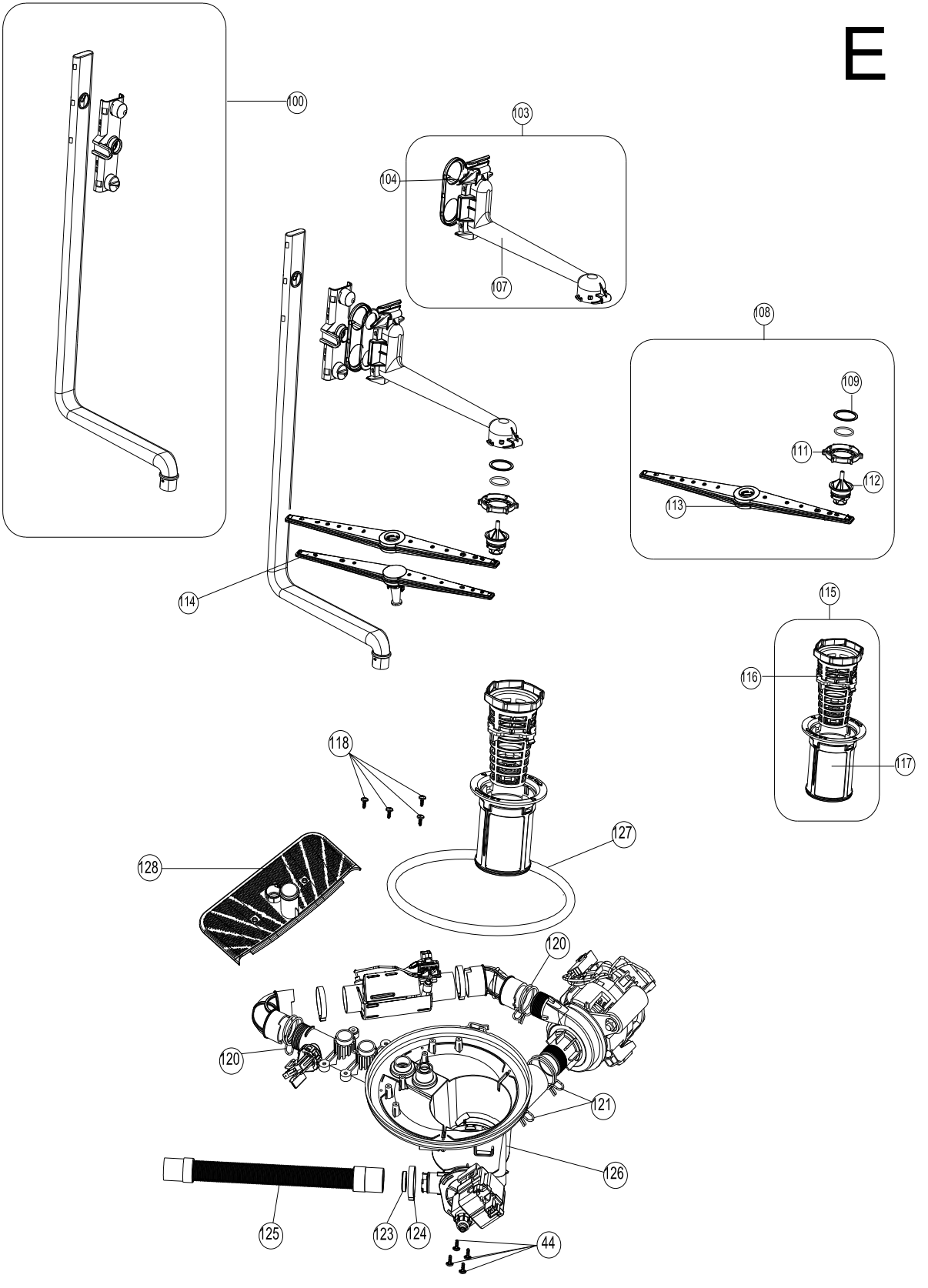
100
103
104
107
108
109
111
112
113
114
115
116
117
118
127
128
120
120
121
126
125
123
124
44

F

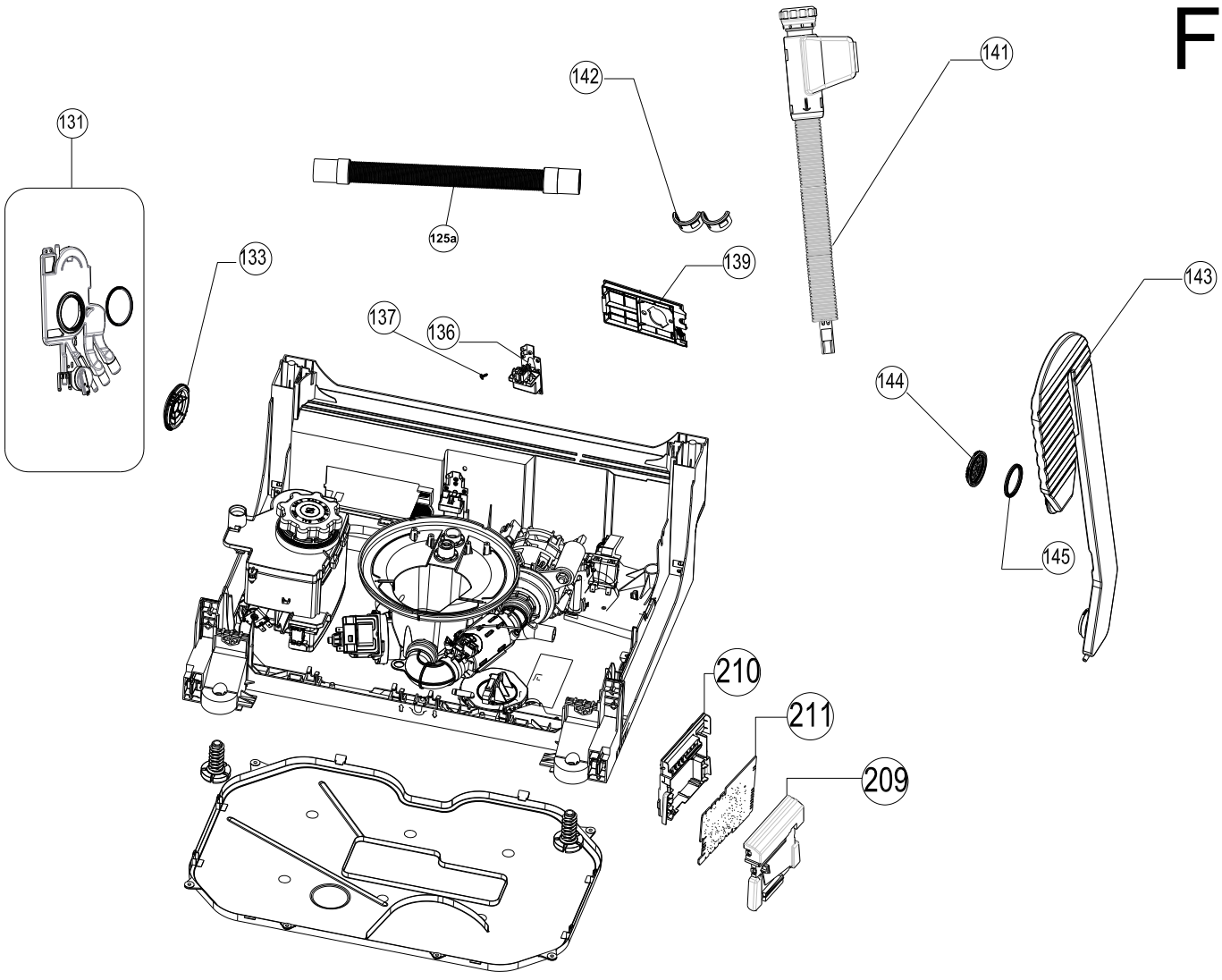

G

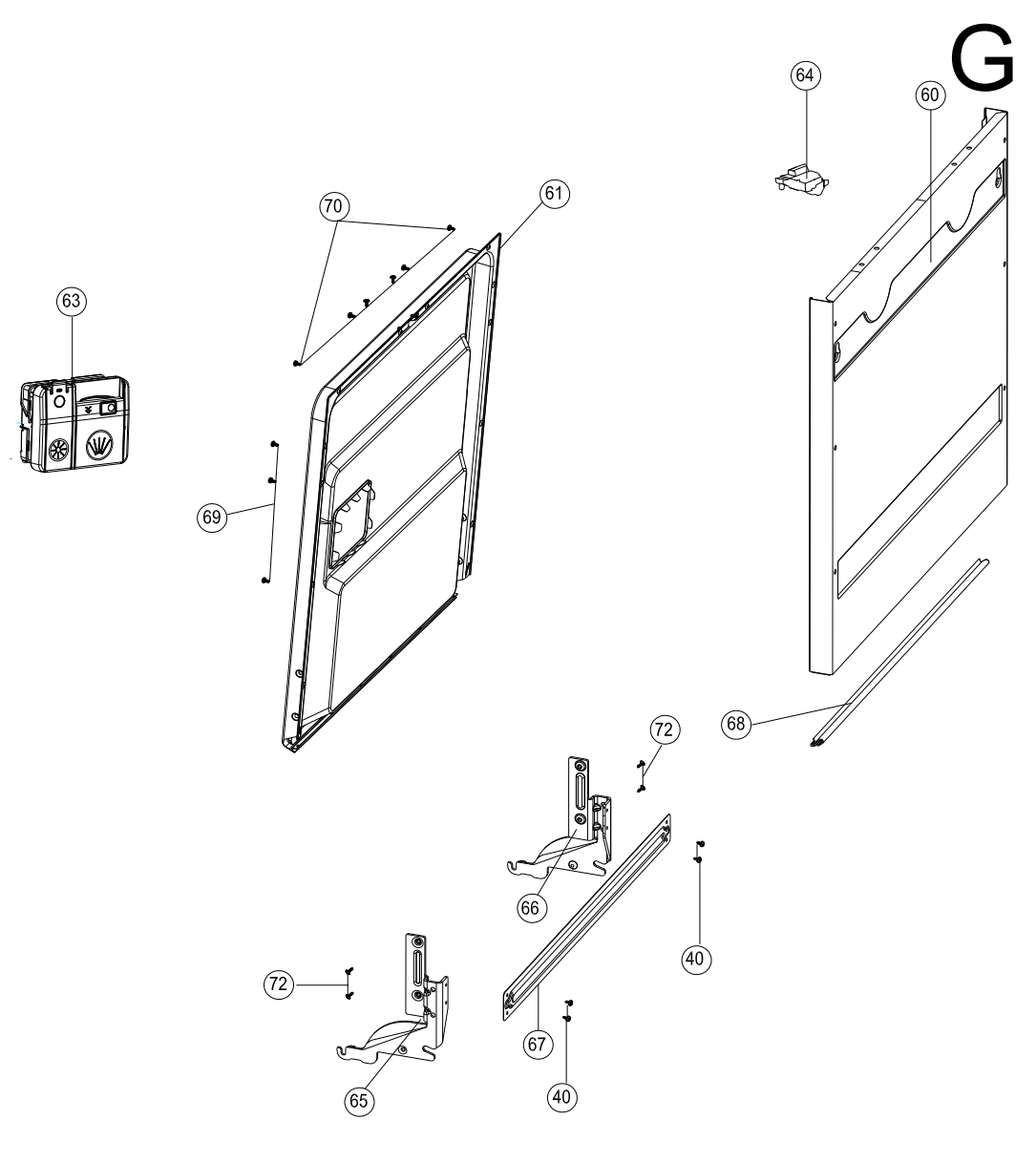

H

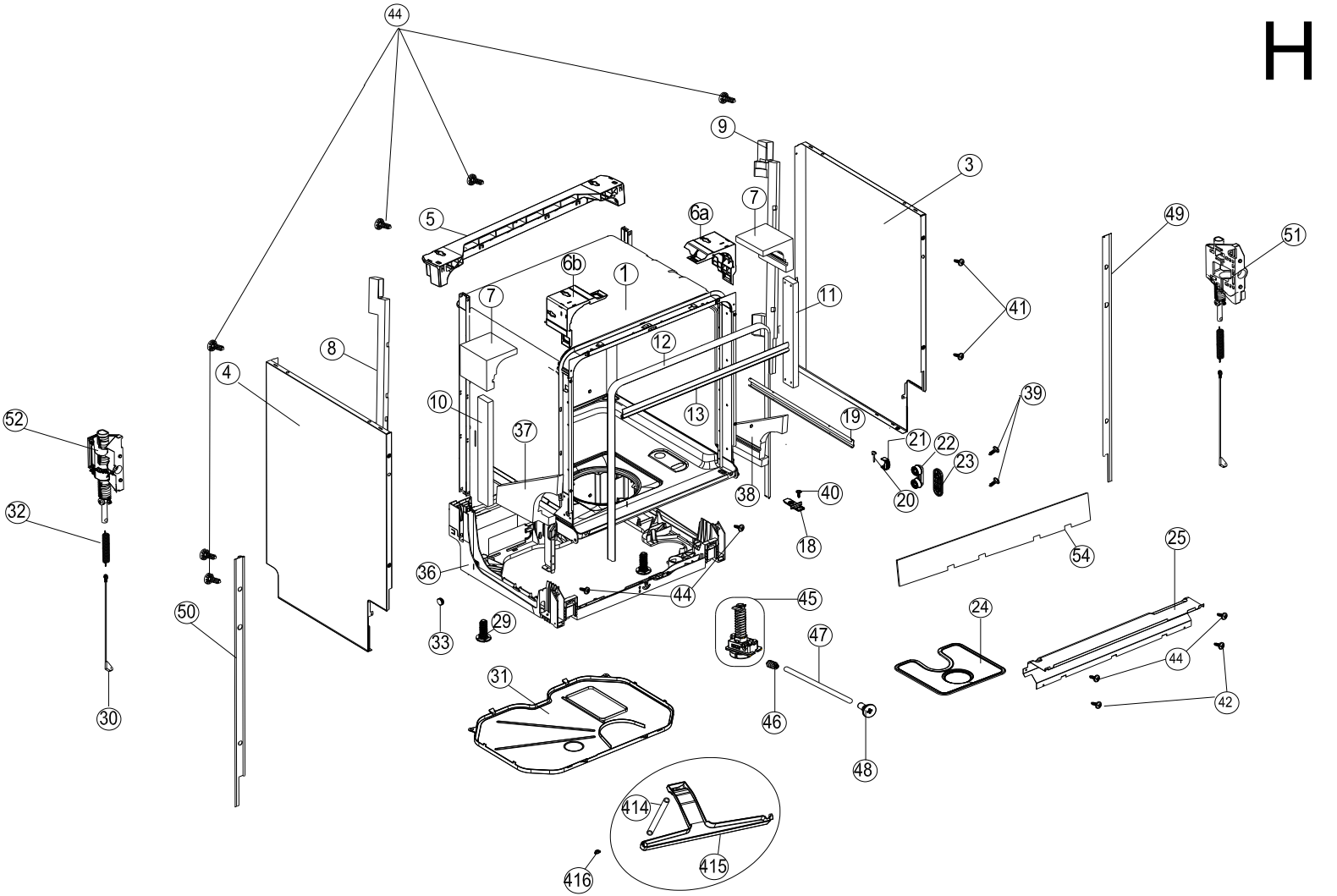
44
9
3
5
6a
7
49
51
6b
1
7
11
41
8
12
4
10
13
39
52
37
19
21
22
23
20
38
40
18
54
25
32
36
44
45
24
50
33
29
47
44
42
31
46
48
30
414
416
415

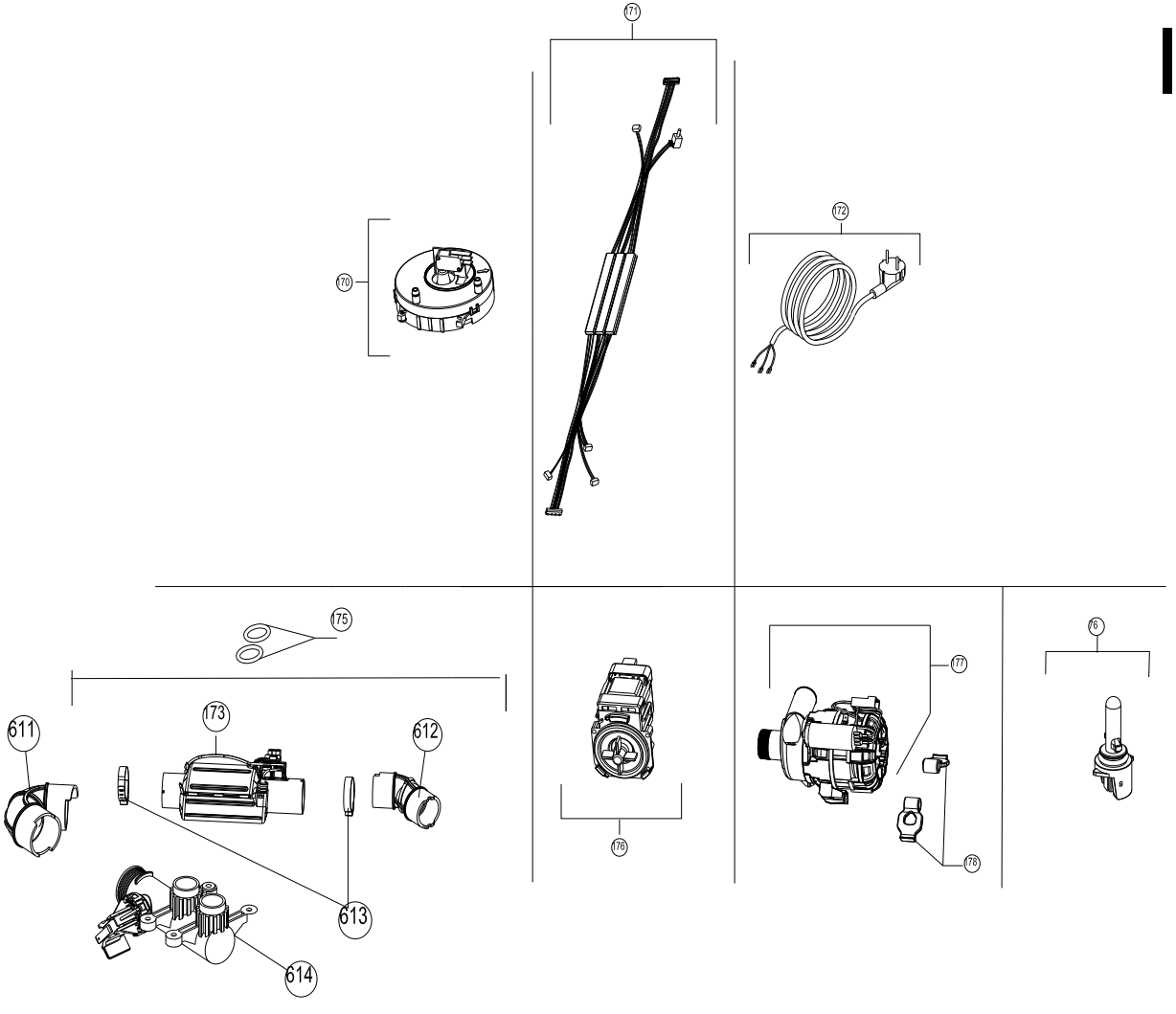
171
170
172
75
611
173
612
613
614
176
177
178
16

J

500

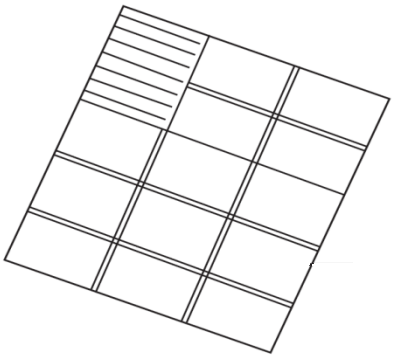

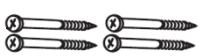

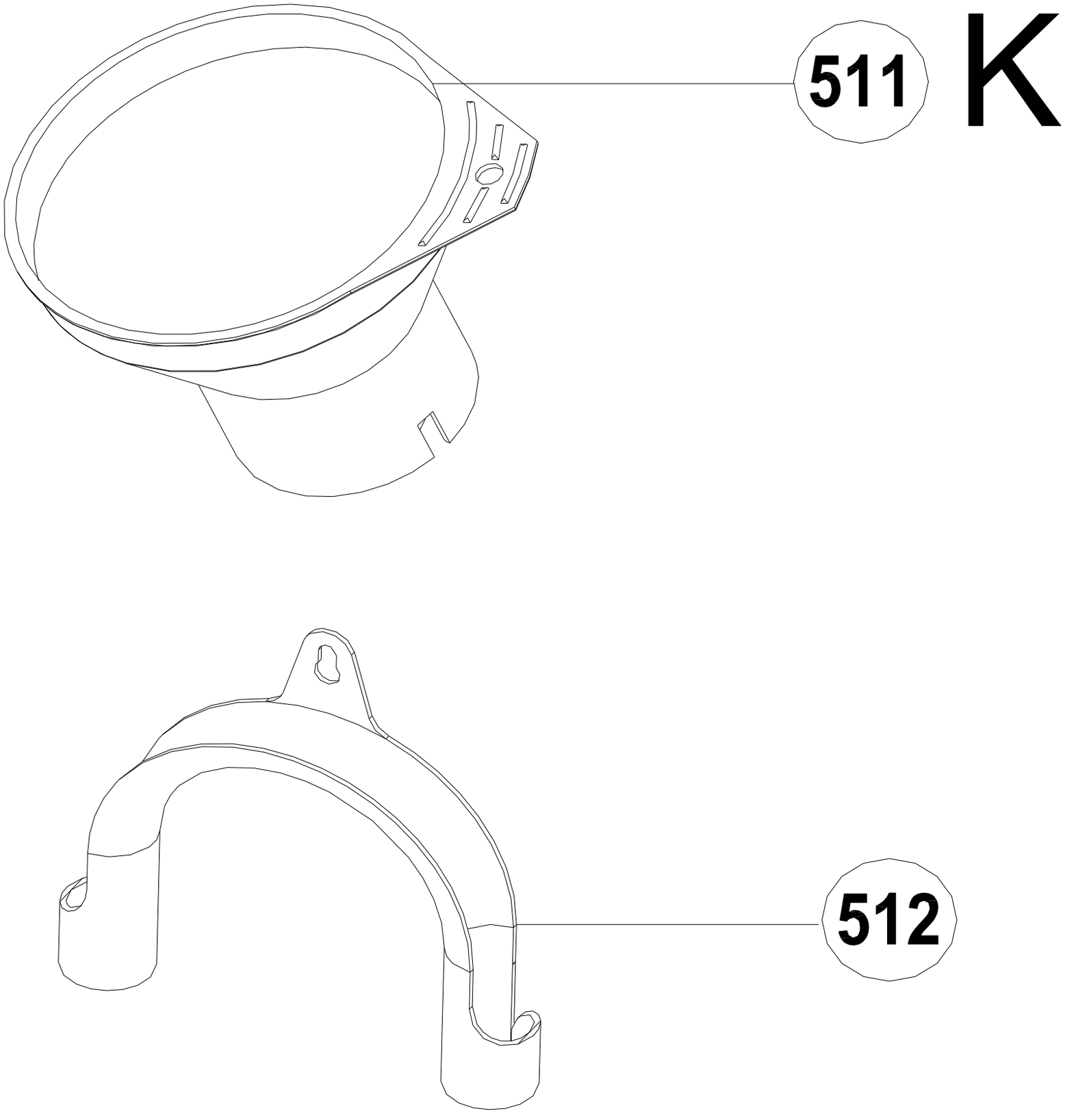
511
K
512