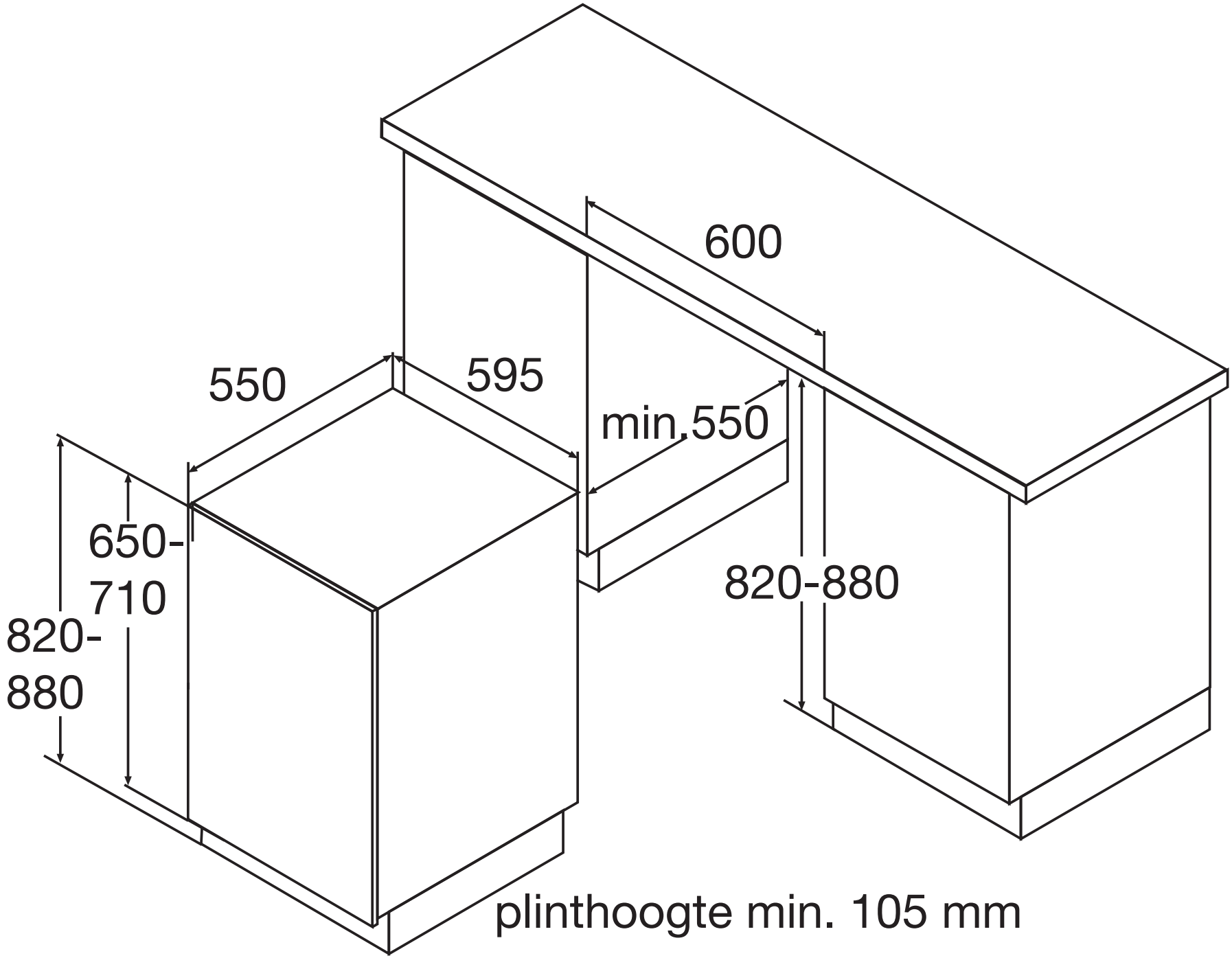
600
550
595
min.550
650-
710
820-
880
820-880
plinthoogte min. 105 mm