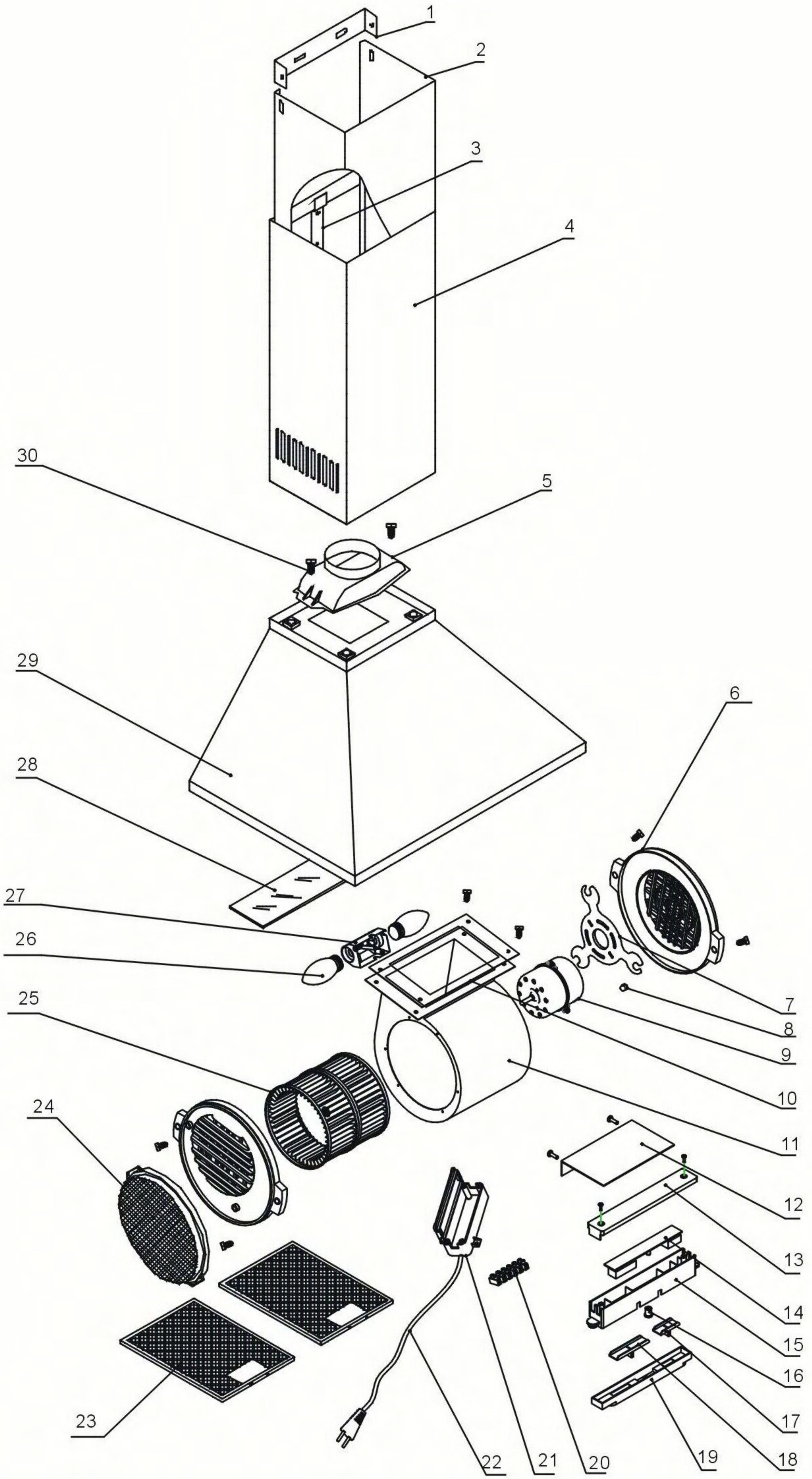
1
2
3
4
30
5
29
28
6
27
26
25
7
8
9
10
11
24
12
13
14
15
16
17
23
22
21
20
19
18