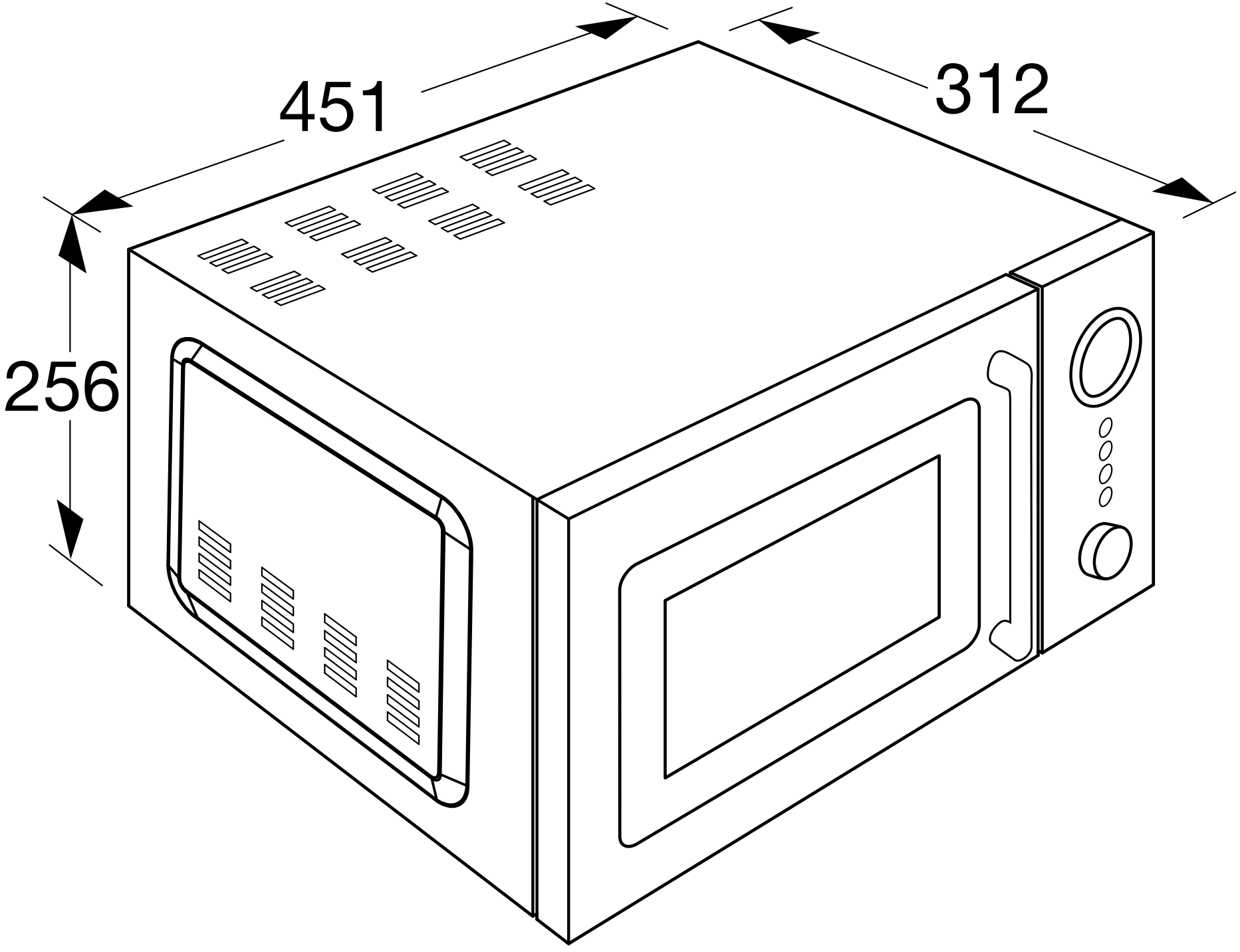
451
312
256