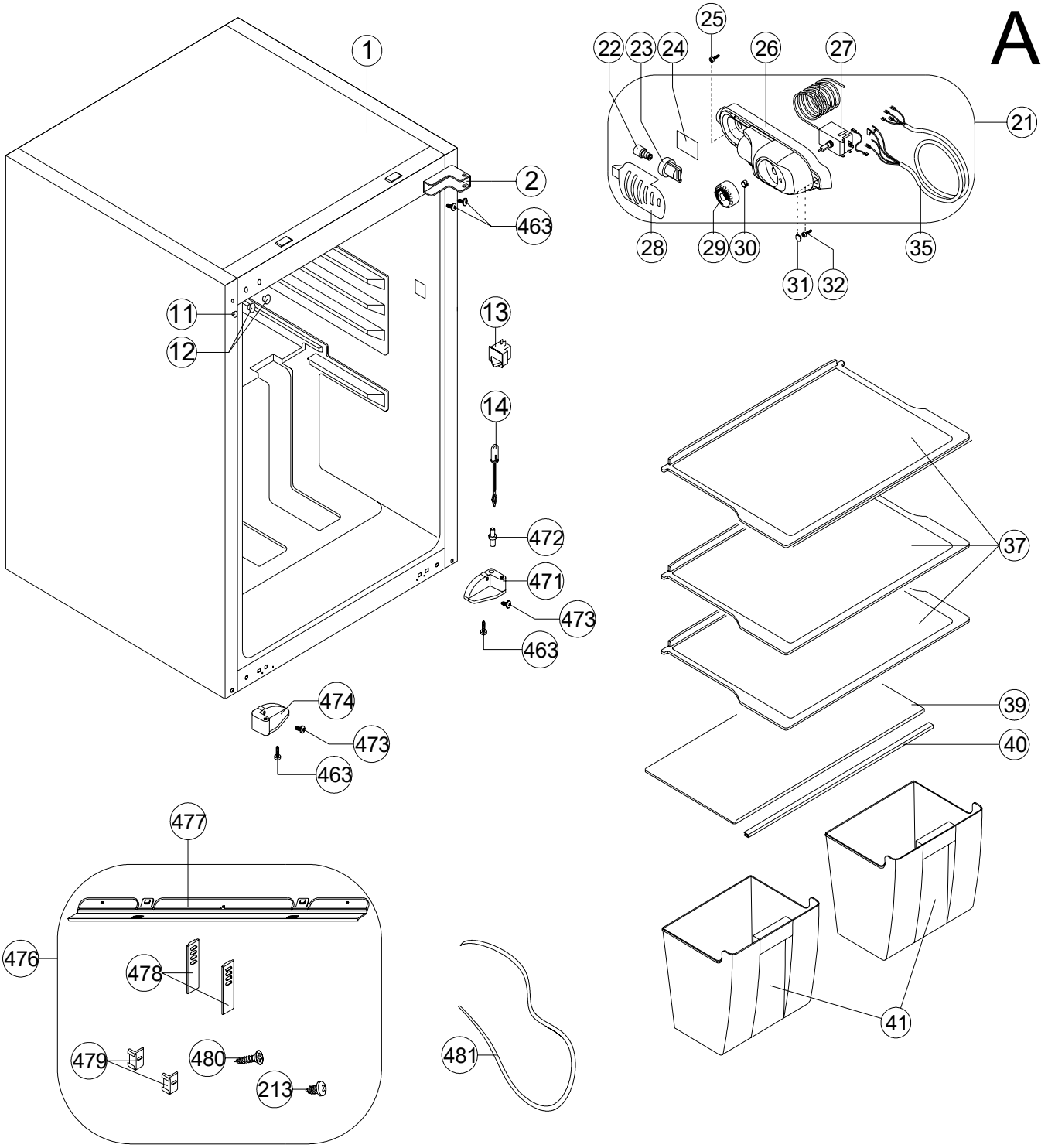
A
1
2
463
11
12
13
14
472
471
473
463
474
473
463
22
23
24
25
26
27
21
28
29
30
31
32
35
37
39
40
41
477
476
478
479
480
213
481

STANDART DOOR DESIGN

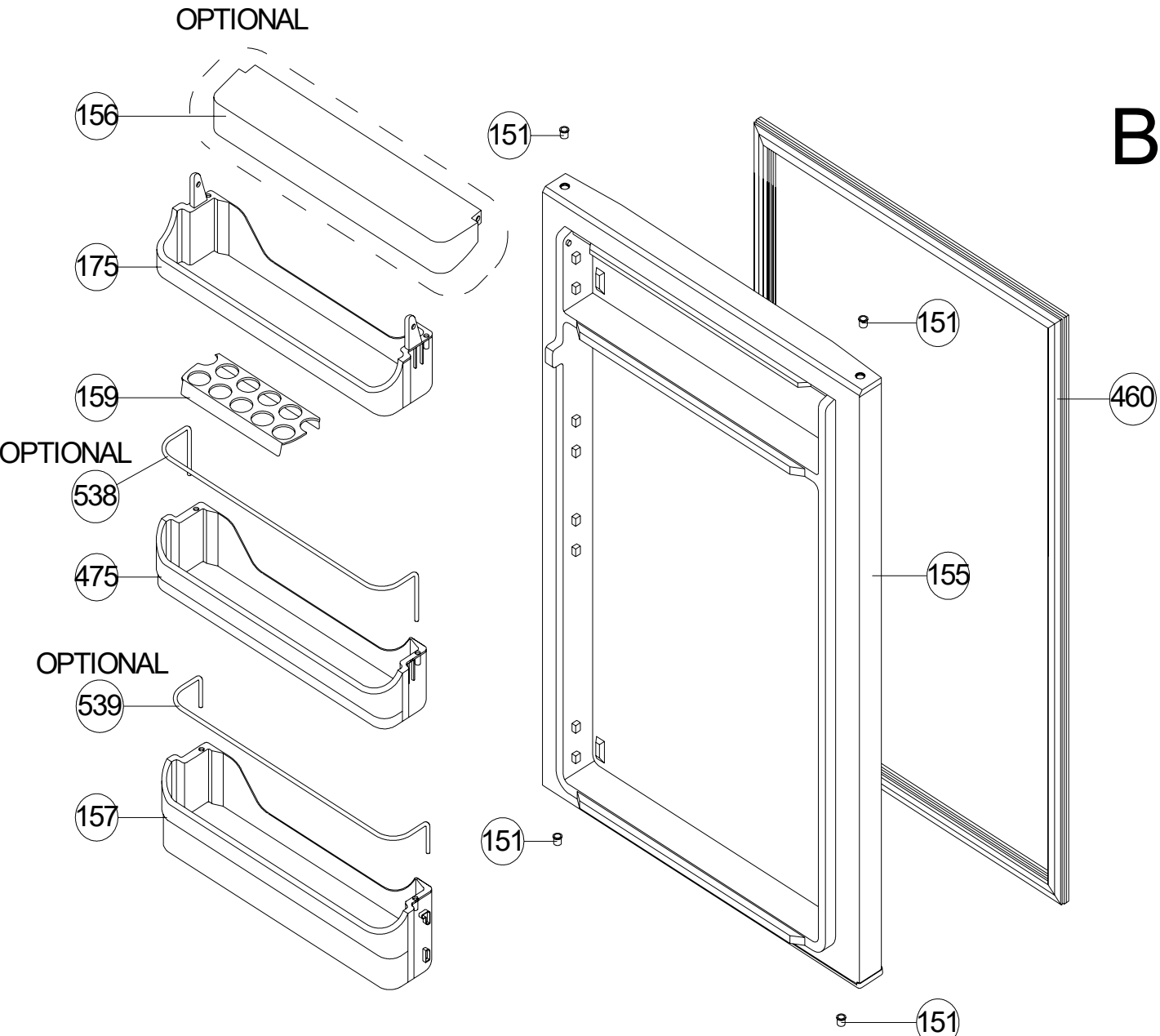

CUBE DOOR DESIGN

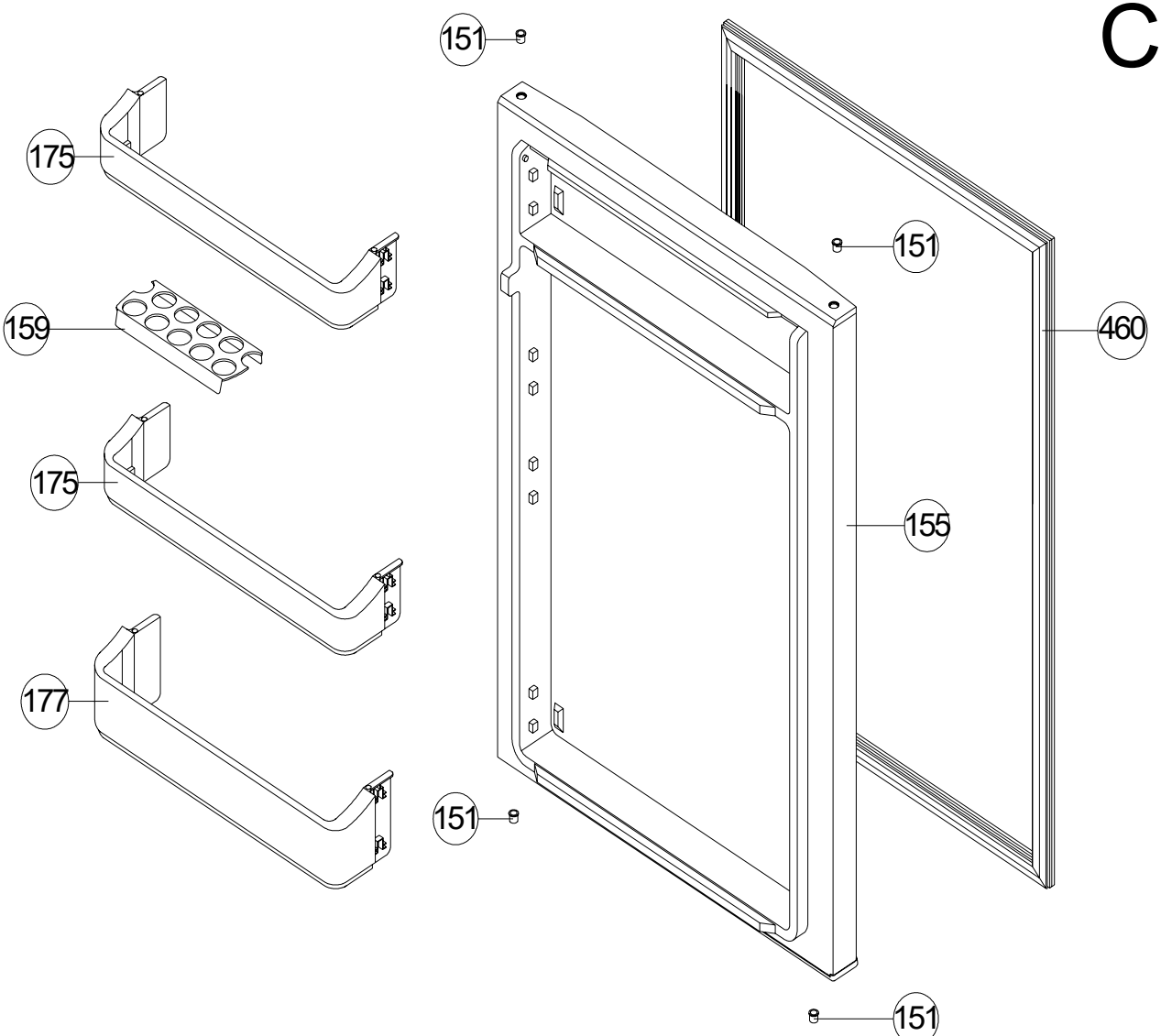

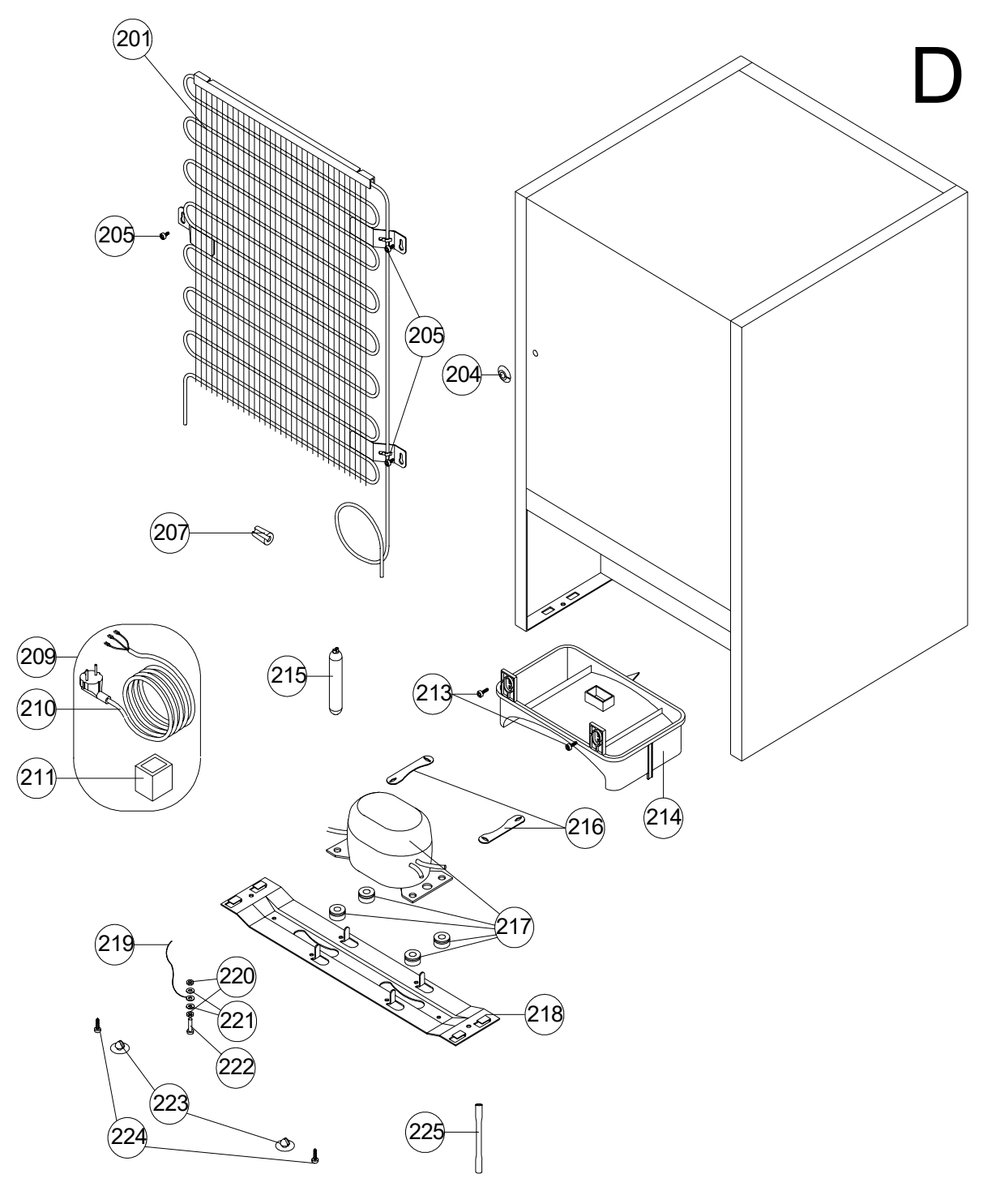
D
201
205
205
204
207
209
210
211
215
213
214
216
217
218
219
220
221
222
223
224
225