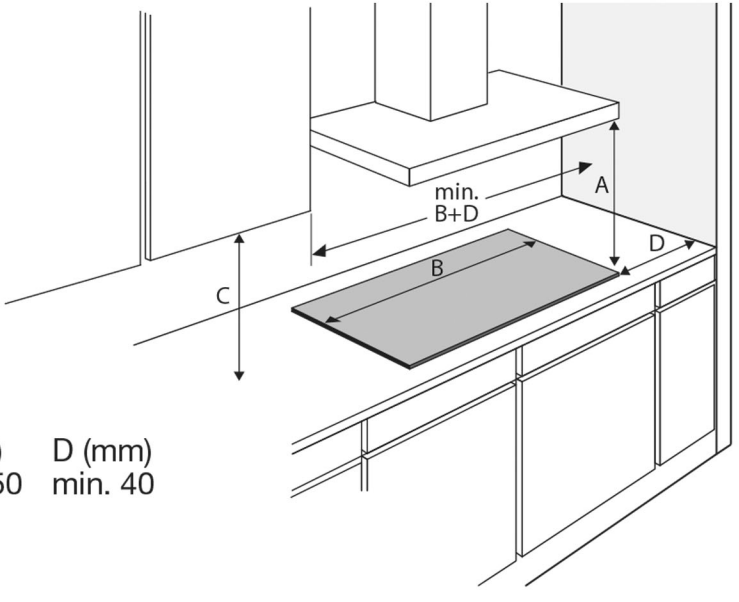


| A (mm) | C (mm) | D (mm) |
|---|---|---|
| min. 650 | min. 450 | min. 40 |

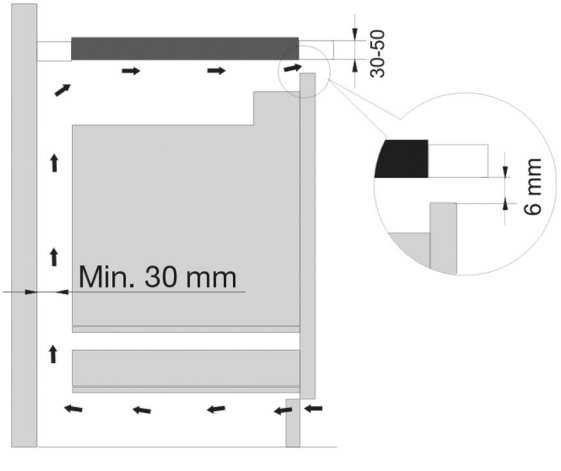


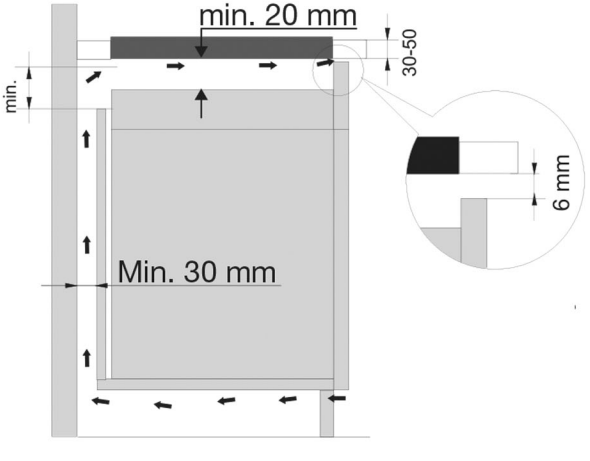

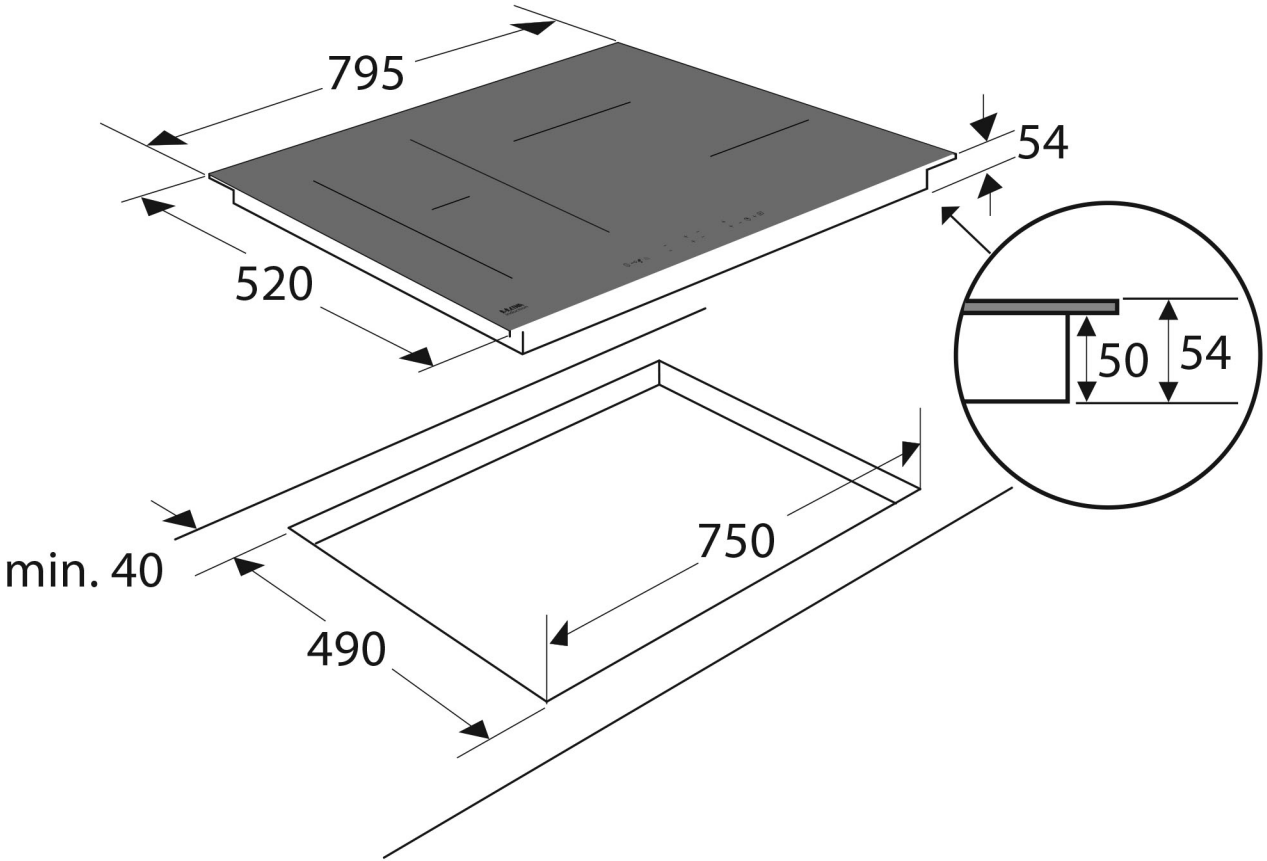
795
54
520
50
54
750
min. 40
490