KGV358RVS VRIJSTAANDE GASKOOKPLAAT (58 CM)

- ✓ geïntegreerde vonkontsteking
- ✓ geëmailleerde vangschaal
- ✓ tweedelige branders met geëmailleerde deksels
- ✓ twee bandstalen pandragers
- ✓ vlambeveiliging: geen vlam = geen gas
- ✓ luxe glazen sierdeksel (melkwit)

✓ afmeting (hxbxd)	57 x 580 x 526 mm
✓ 2 normale branders	0,50-1,75 kW
✓ 1 sterkbrander	0,90-3,00 kW
✓ 1 sudderbrander	0,30-1,00 kW

Conversieset voor flessengas beschikbaar
CS43N1F € 39,-

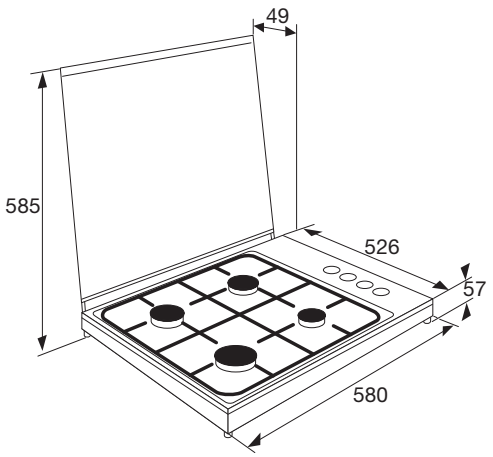

EAN NR: 8715393127587

KGV358RVS

GASKOOKPLAAT 58CM

EU Productinformatie / EU Product Fiche / EU Produktdatenblatt / EU Fiche Produit selon

NL	EN	DE	FR		
Model Identificatie	**Type of model**	**Identifizierung des Modells**	**Identification du modèle**	**KGV358RVSAE/E5**	
Type kookplaat	Type of hob	Kochfeld-Typ	Type de table de cuisson	gas	
Aantal kookzones en/of - gebieden	Number of cooking zones and/or areas	Anzahl Kochzonen und/oder -flächen	Nombre de zones de cuisson		
Energie-efficiëntie per gasbrander	Energy efficiency per gas burner	Energieeffizienz pro Gasbrenner	Efficacité énergétique par brûleur à gaz		
Links	Left	Links	Gauche	57	%
Links voor	Front left	Vorne links	Devant à gauche	59	%
Links achter	Rear left	Hinten links	Derrière à gauche		%
Midden	Middle	Mitte	Au Milieu		%
Midden voor	Middle front	Vorne Mitte	Au milieu devant		%
Midden achter	Middel rear	Hinten Mitte	Au milieu derrière		%
Rechts	Right	Rechts	Droite		%
Rechts voor	Front right	Vorne rechts	Devant à droite		%
Rechts achter	Rear right	Hinten rechts	Derrière à droite	59	%
Energie-efficiëntie van de gaskookplaat	Energy efficiency of the gas hob	Energieeffizienz des Gaskochfeldes	Efficacité énergétique de la table de cuisson au gaz	58,3	%

In accordance with Regulation No. 66/2014 EU measures for the implementation of Directive 2009/125/EC, the performance (EEgas burner) was calculated according to EN 30-2-1 last review with the G25-25.