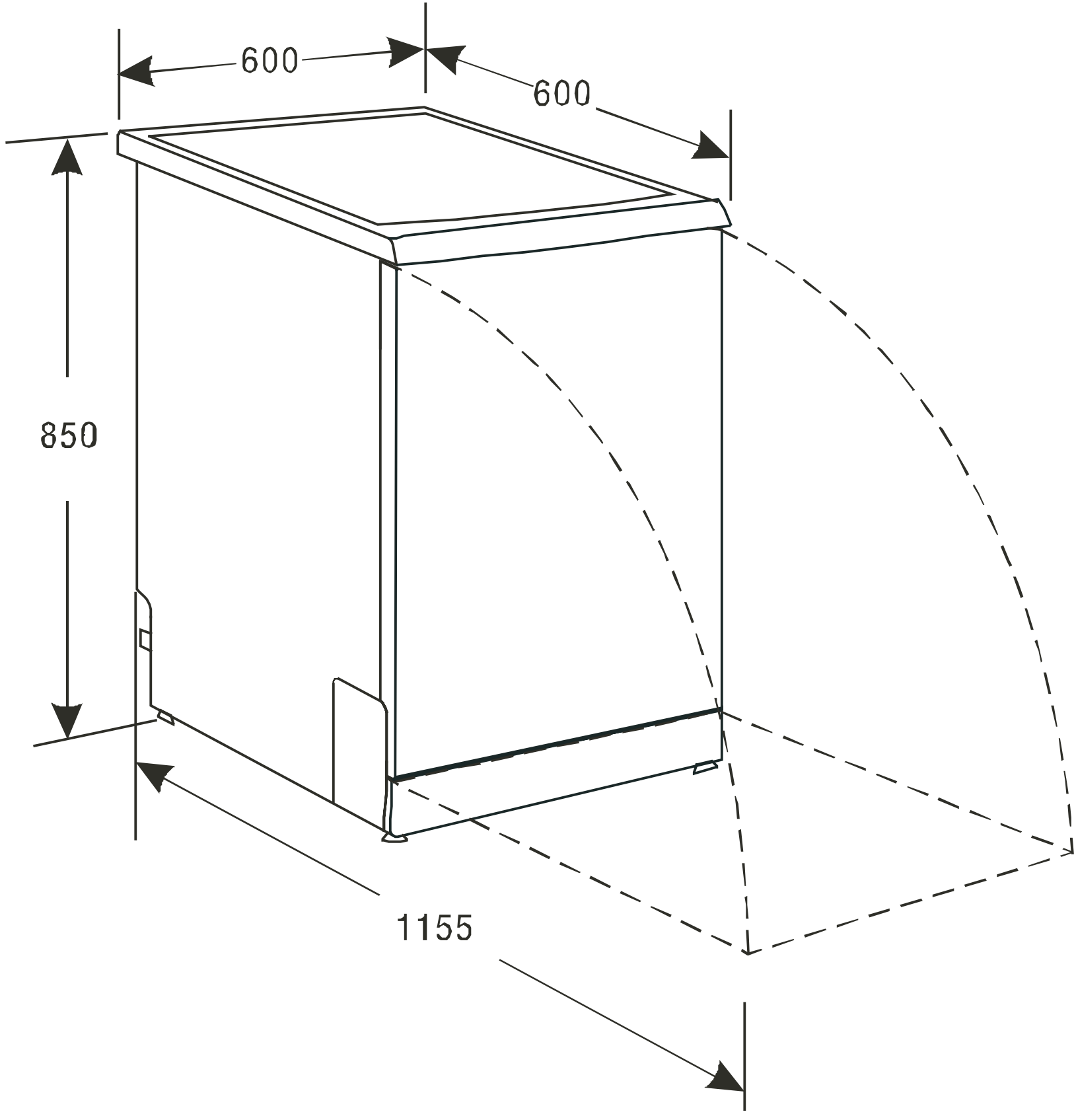
600
600
850
1155