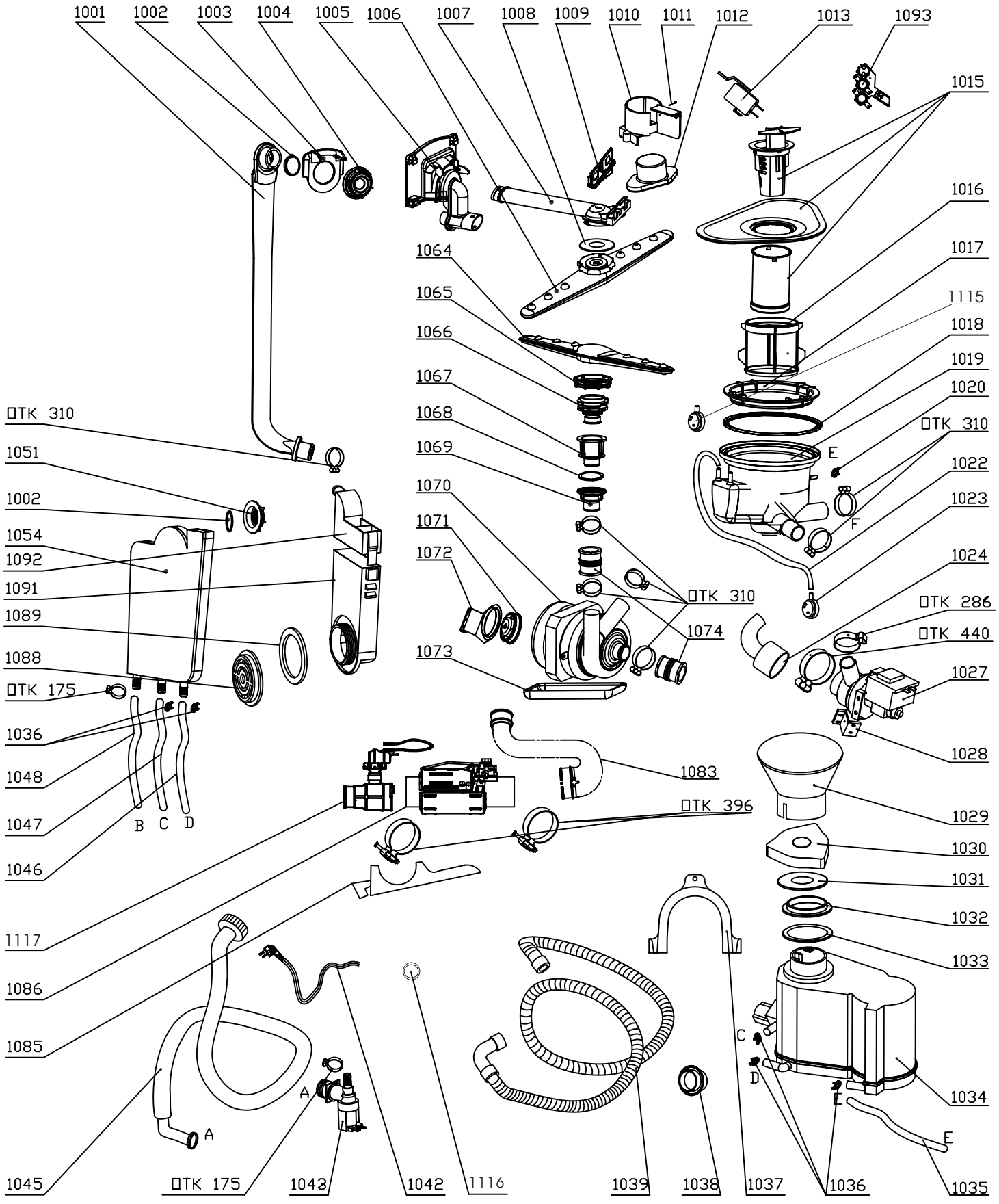
1001
1002
1003
1004
1005
1006
1007
1008
1009
1010
1011
1012
1013
1093
1015
1016
1017
1115
1018
1019
1020
TK 310
1022
1023
1024
TK 286
TK 440
1027
1028
1029
1030
1031
1032
1033
1034
1035
1036
1037
1038
1039
1042
1116
1043
TK 175
1045
1046
1047
1048
1036
TK 175
1088
1089
1091
1092
1054
1002
1051
TK 310
1064
1065
1066
1067
1068
1069
1070
1071
1072
1073
TK 310
1074
1083
TK 396
1086
1085
1117
A
B
C
D
E
F

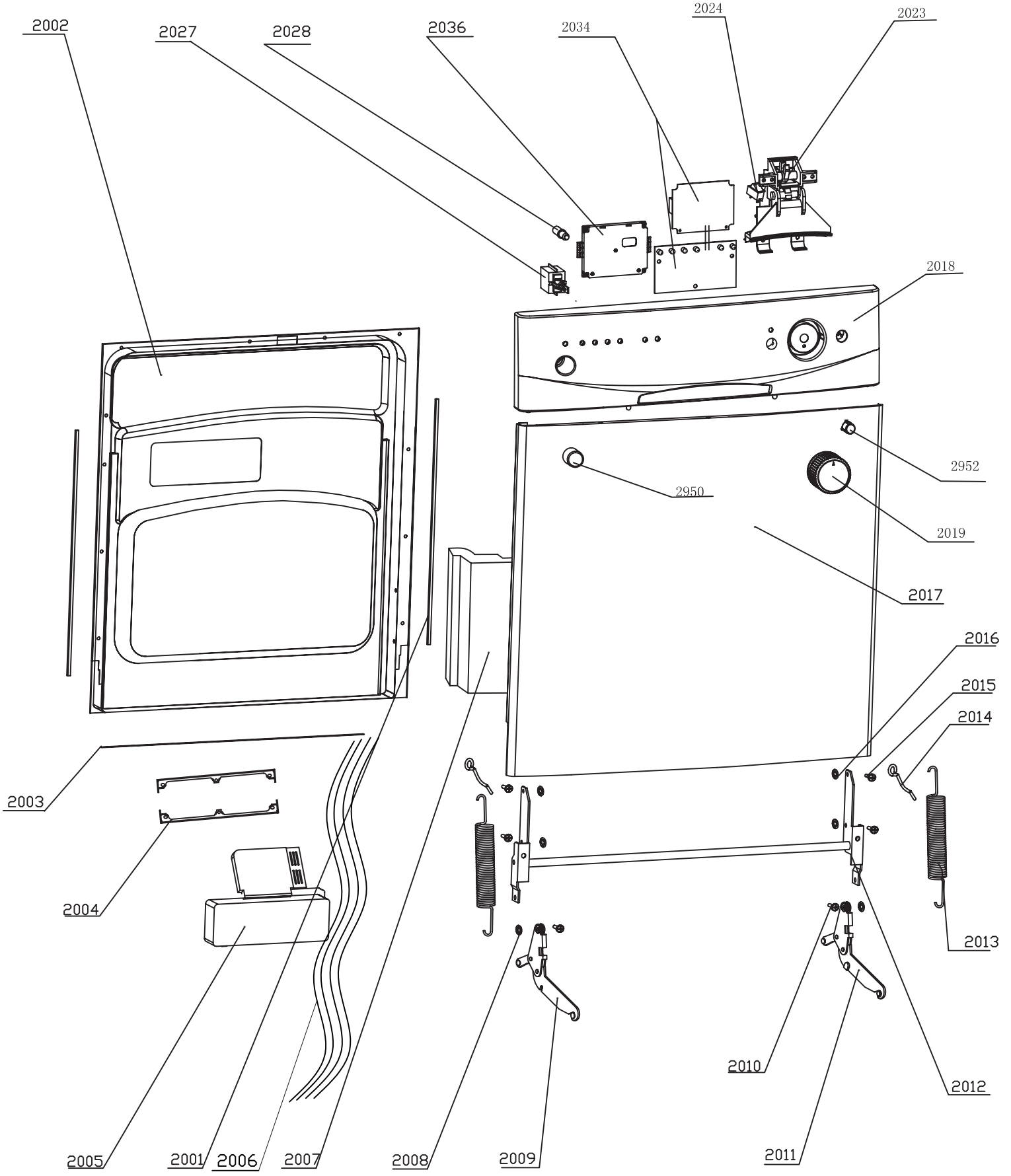
2002
2027
2028
2036
2034
2024
2023
2018
2952
2950
2019
2017
2016
2015
2014
2003
2004
2013
2010
2012
2005
2001
2006
2007
2008
2009
2011

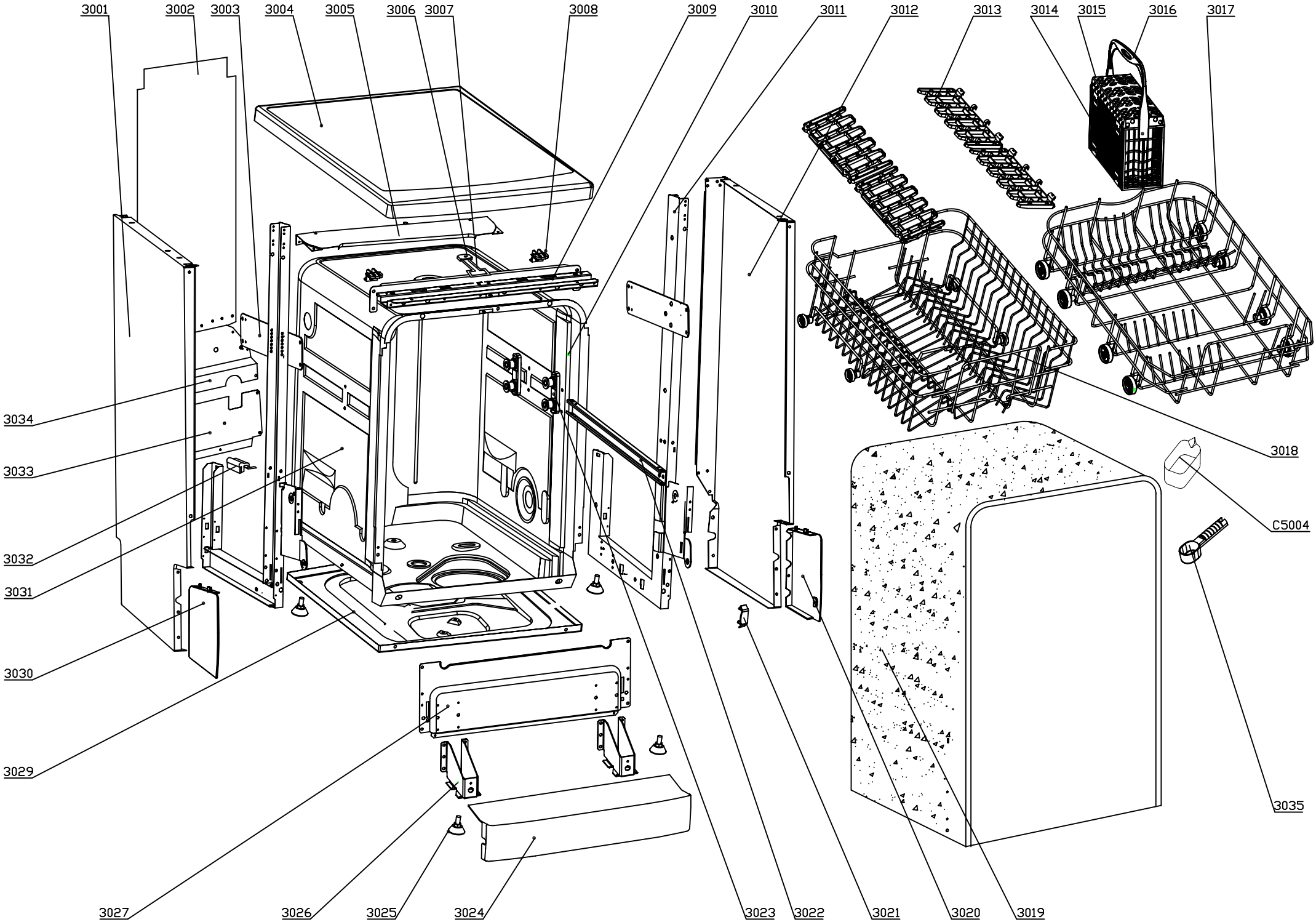
3001
3002
3003
3004
3005
3006
3007
3008
3009
3010
3011
3012
3013
3014
3015
3016
3017
3018
C5004
3035
3034
3033
3032
3031
3030
3029
3027
3026
3025
3024
3023
3022
3021
3020
3019