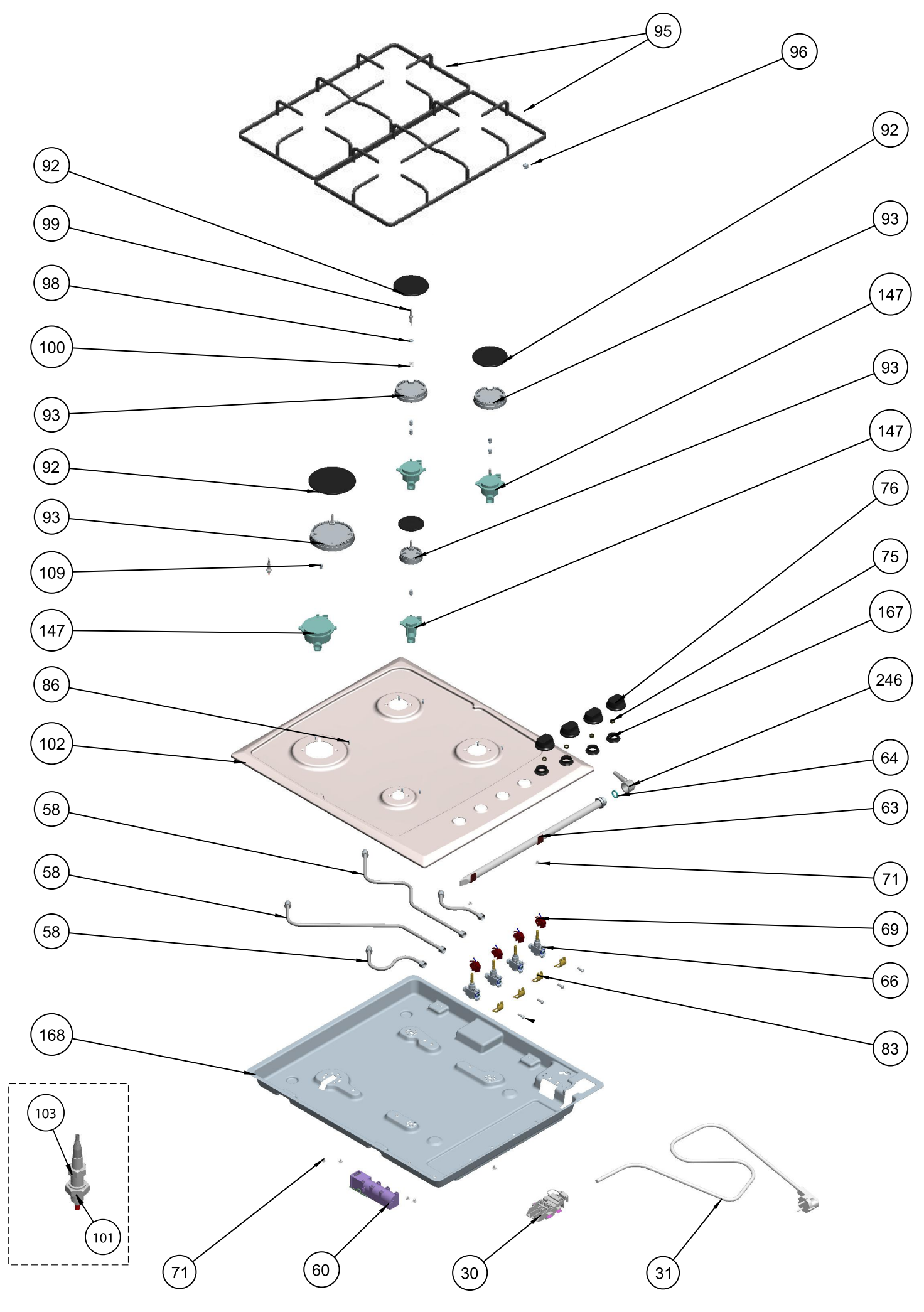
95
96
92
92
99
93
98
147
100
93
93
147
92
76
93
75
109
167
147
246
86
64
102
63
58
71
58
69
58
66
83
168
103
101
71
60
30
31

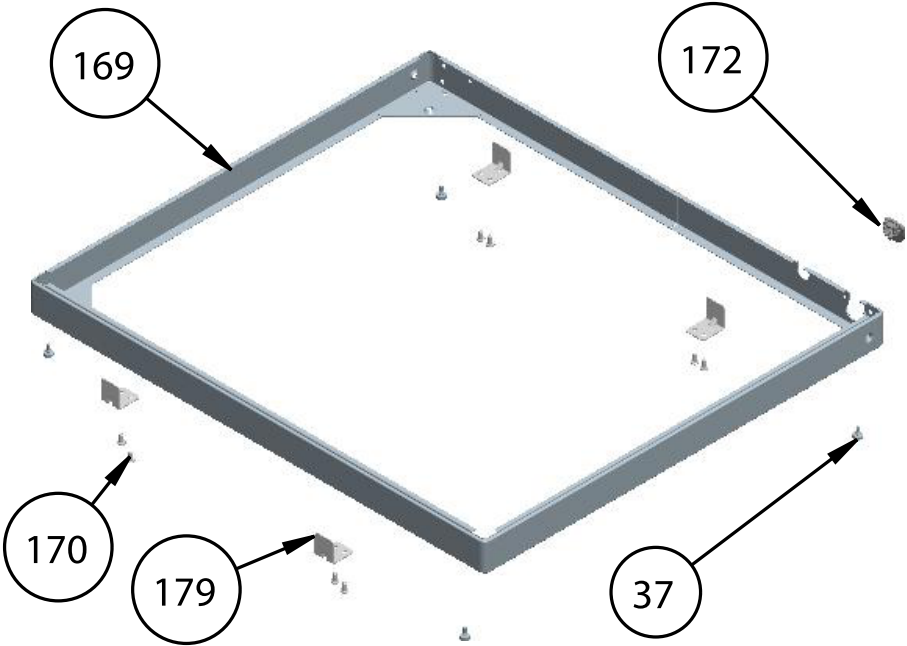
169
172
170
179
37