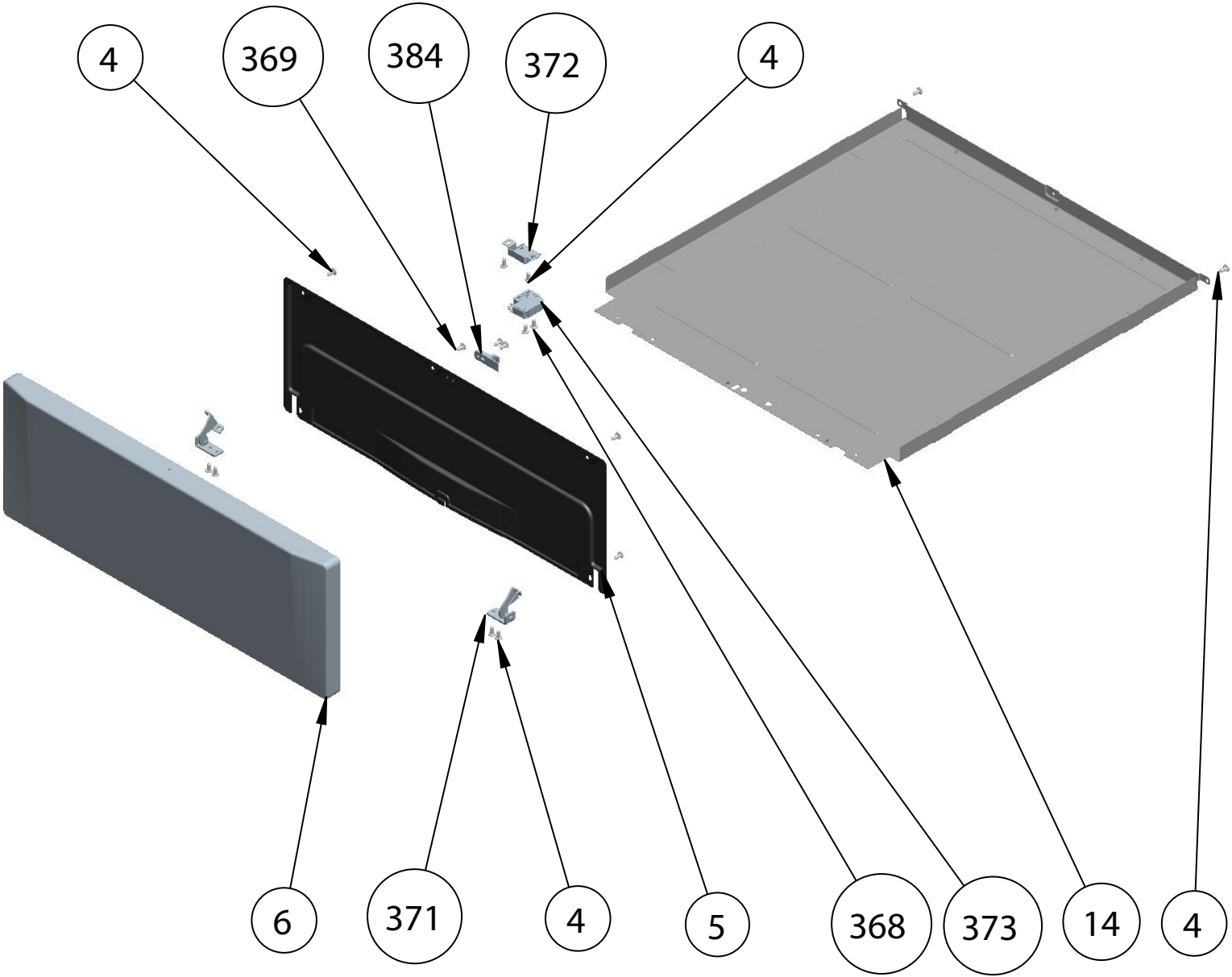
4
369
384
372
4
6
371
4
5
368
373
14
4

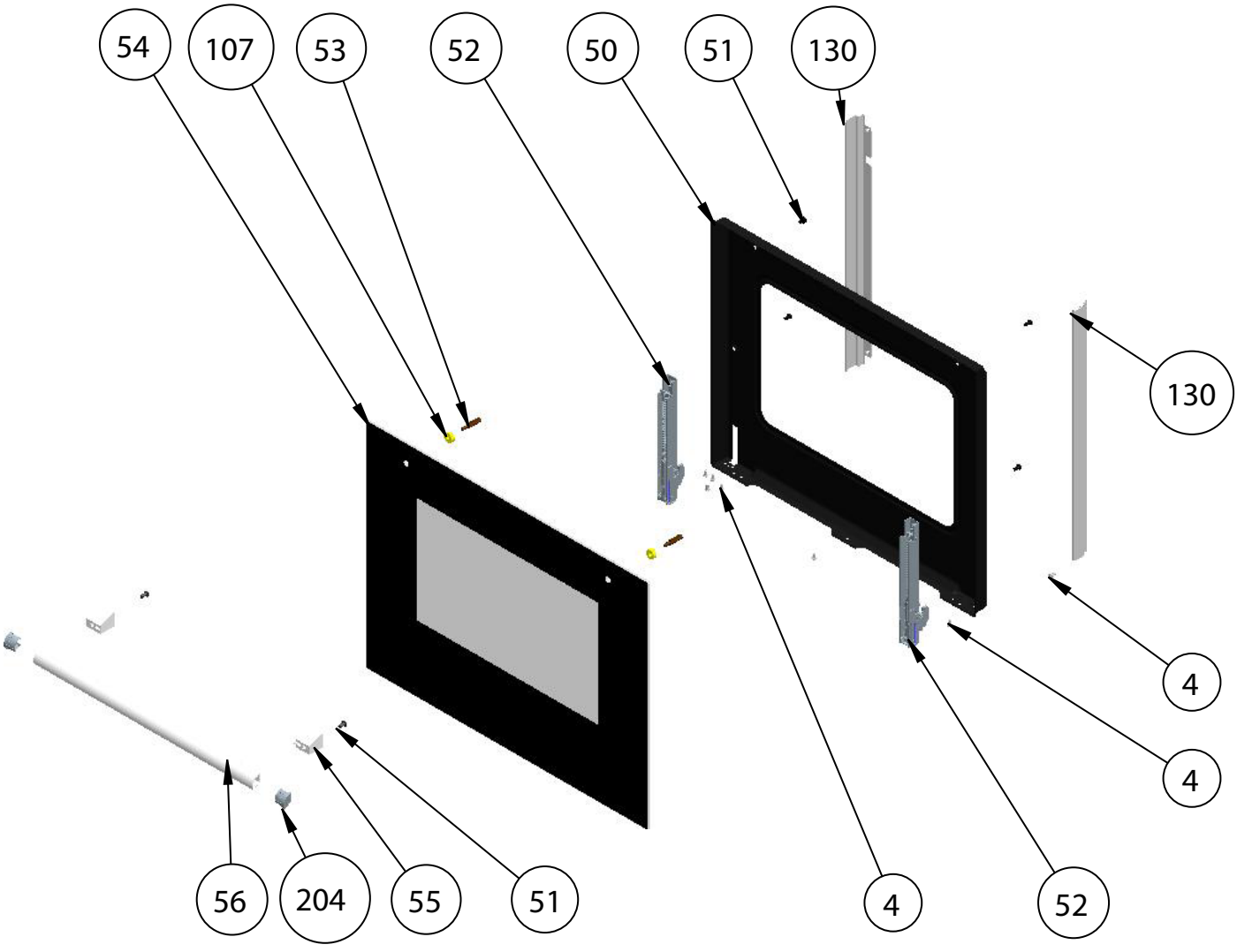
54
107
53
52
50
51
130
130
4
4
56
204
55
51
4
52

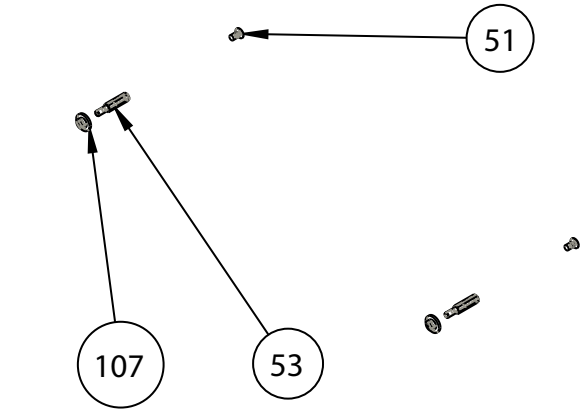
51
107
53

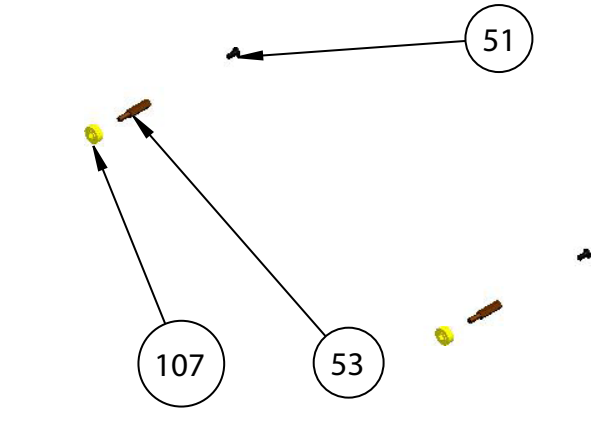
51
107
53

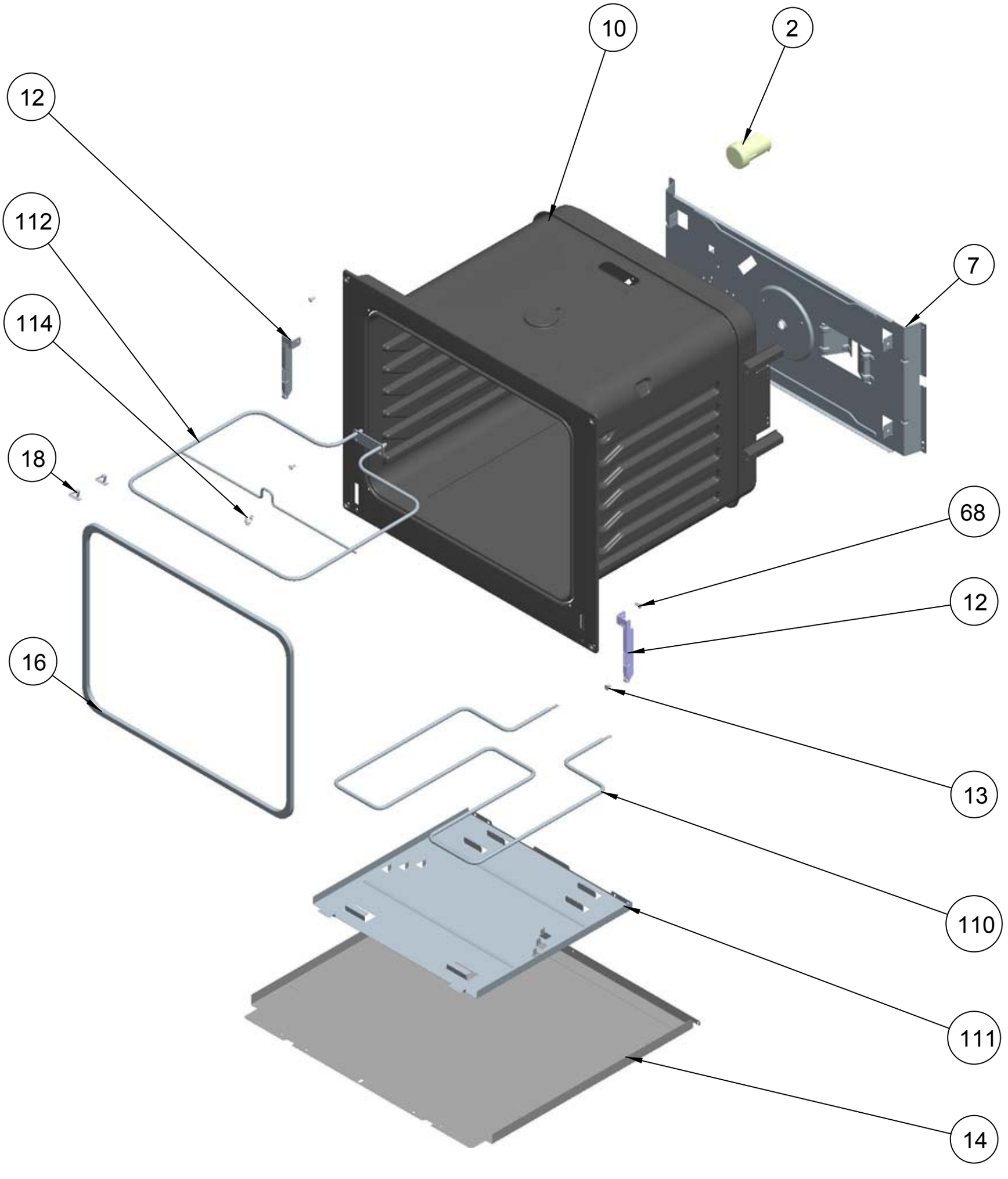
10
2
12
112
7
114
18
68
12
16
13
110
111
14

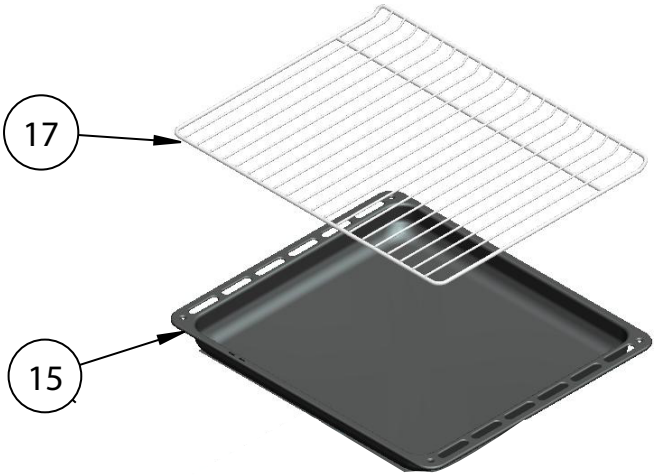
17
15

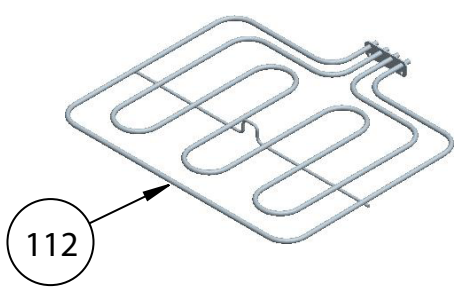
112

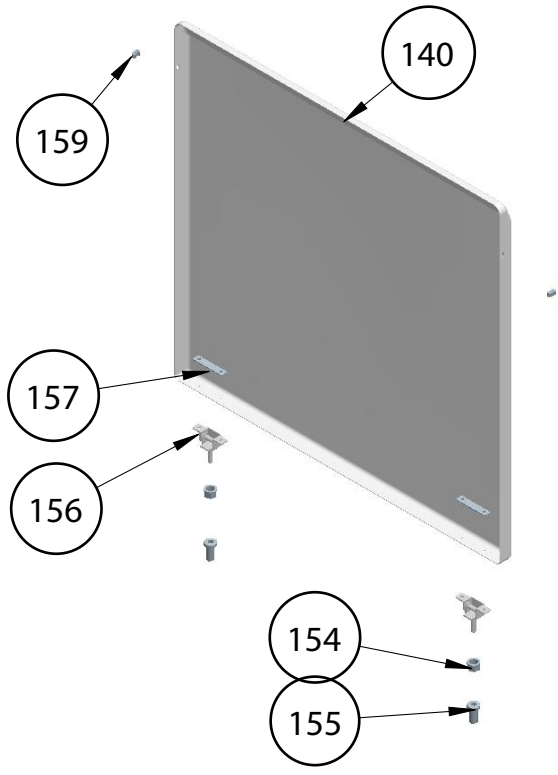
140
159
157
156
154
155

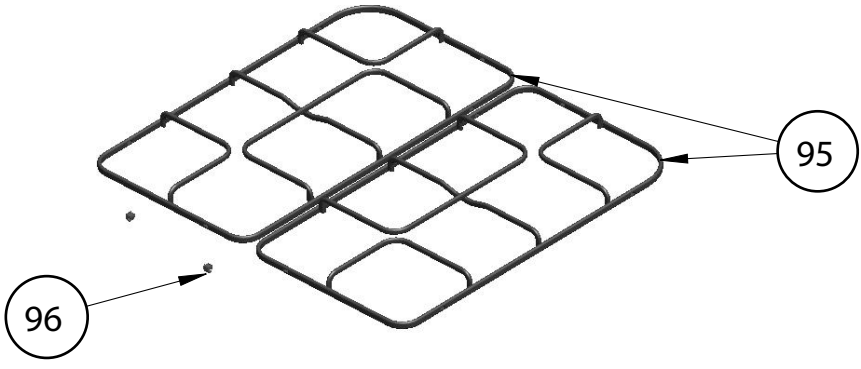
95
96

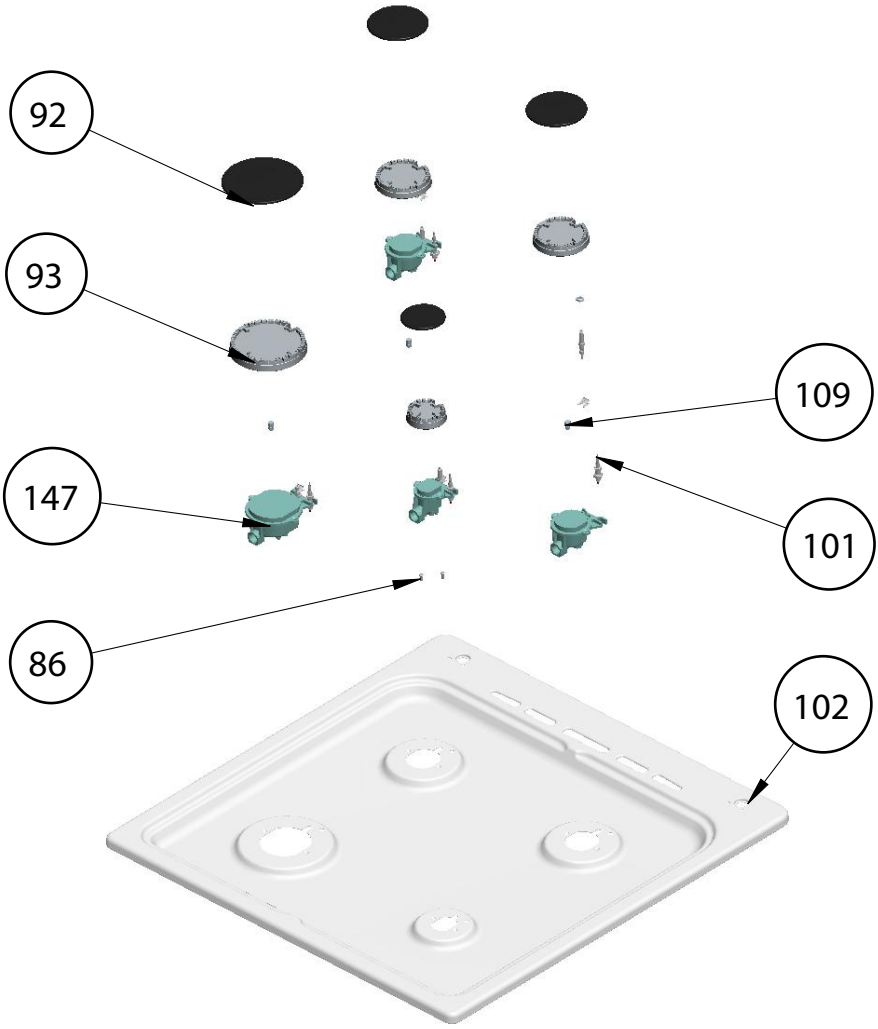
92
93
109
147
101
86
102

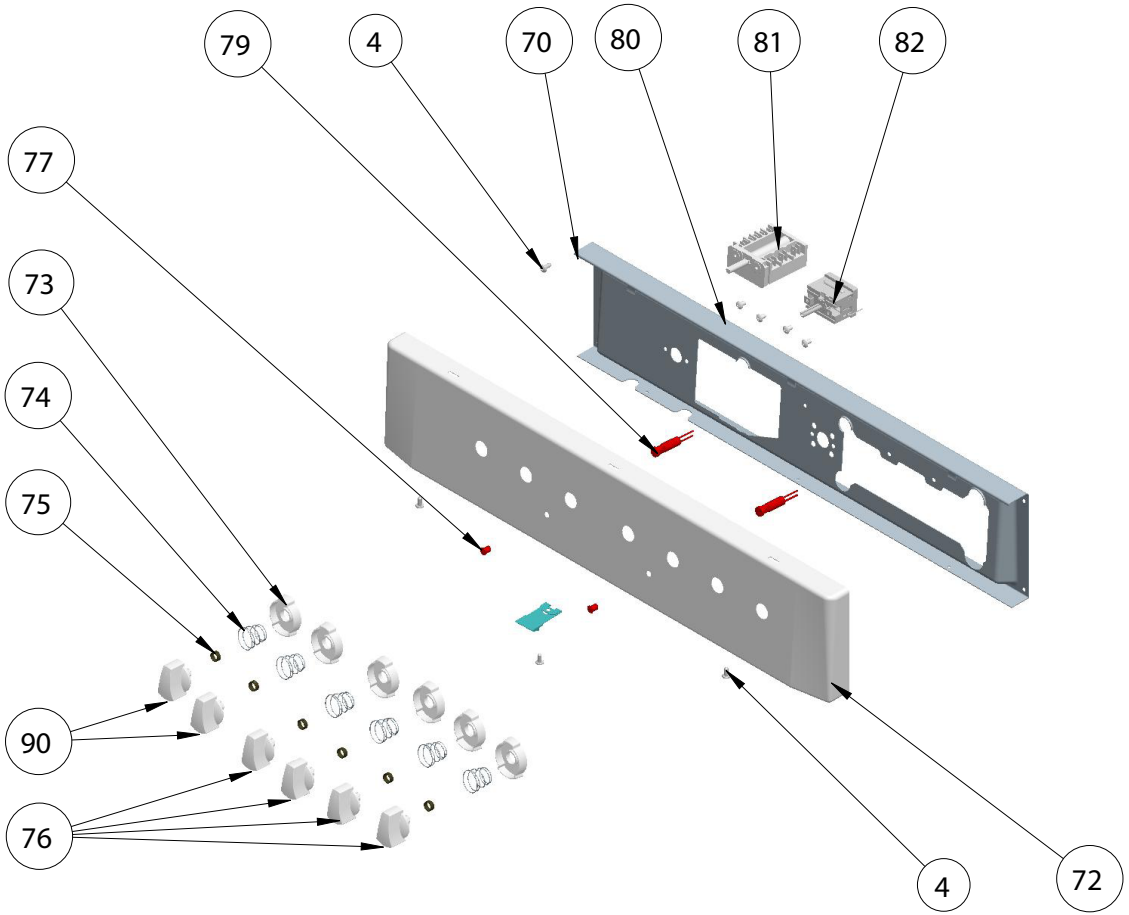
79
4
70
80
81
82
77
73
74
75
90
76
4
72

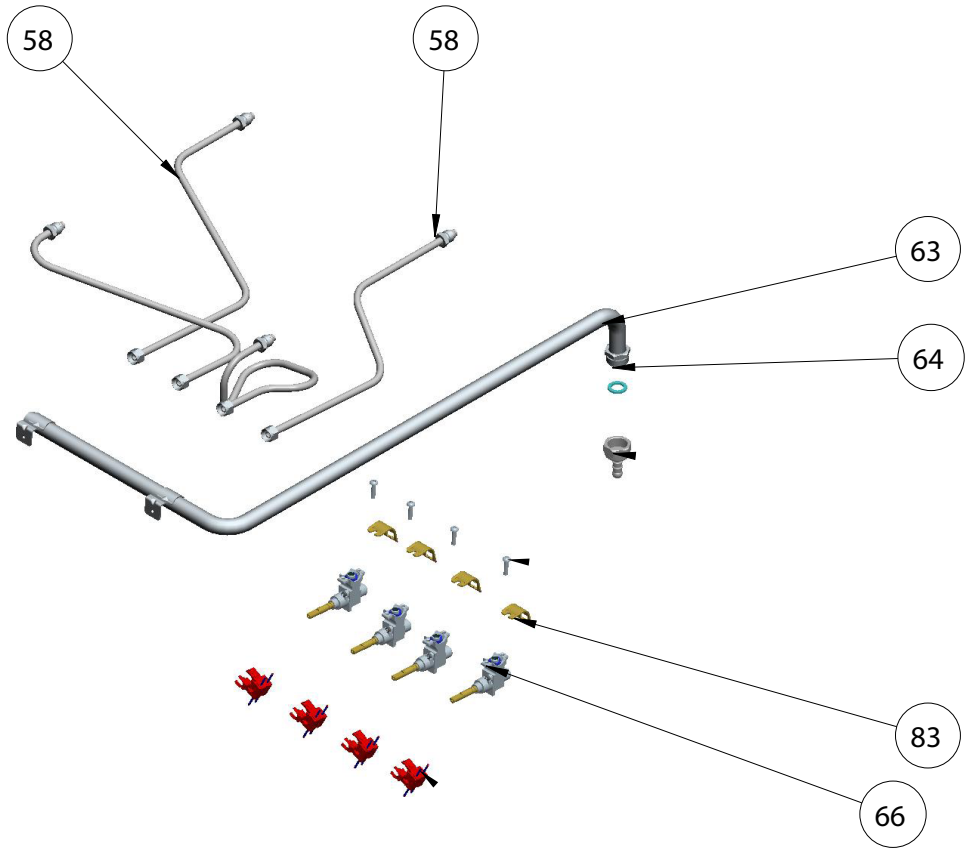
58
58
63
64
83
66

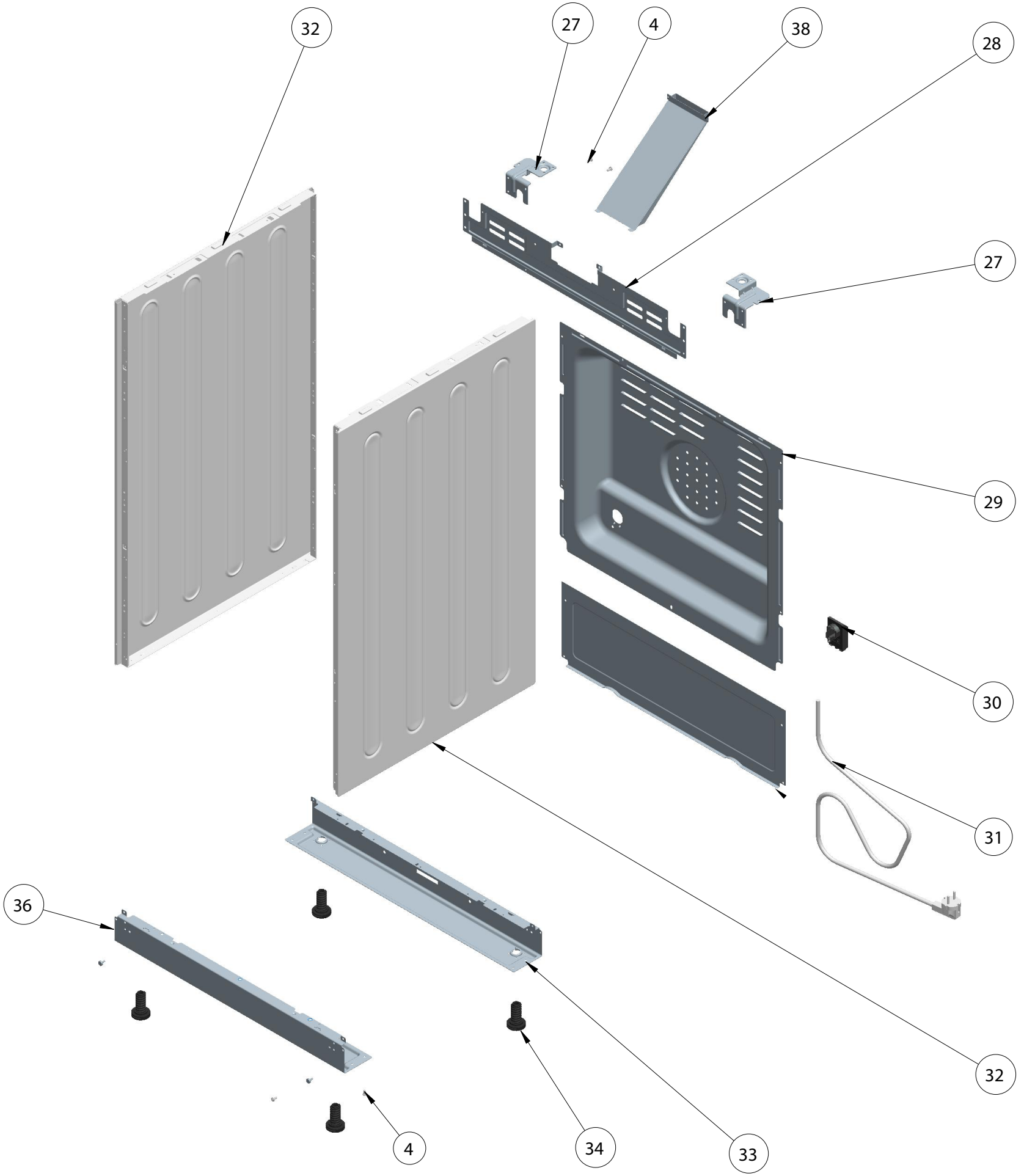
32
27
4
38
28
27
29
30
31
32
36
33
34
4