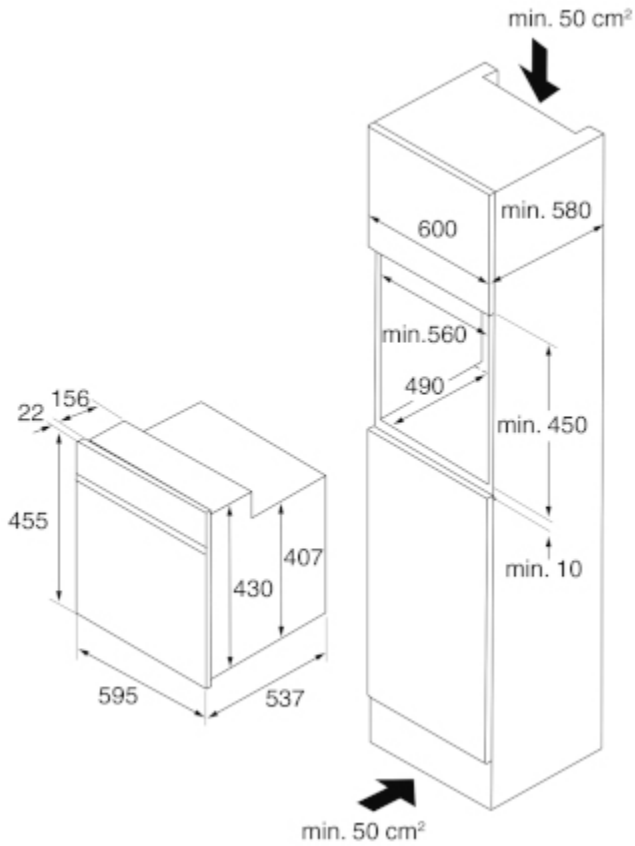
min. 50 cm²
600
min. 580
min.560
490
min. 450
min. 10
min. 50 cm²
22
156
455
407
430
595
537

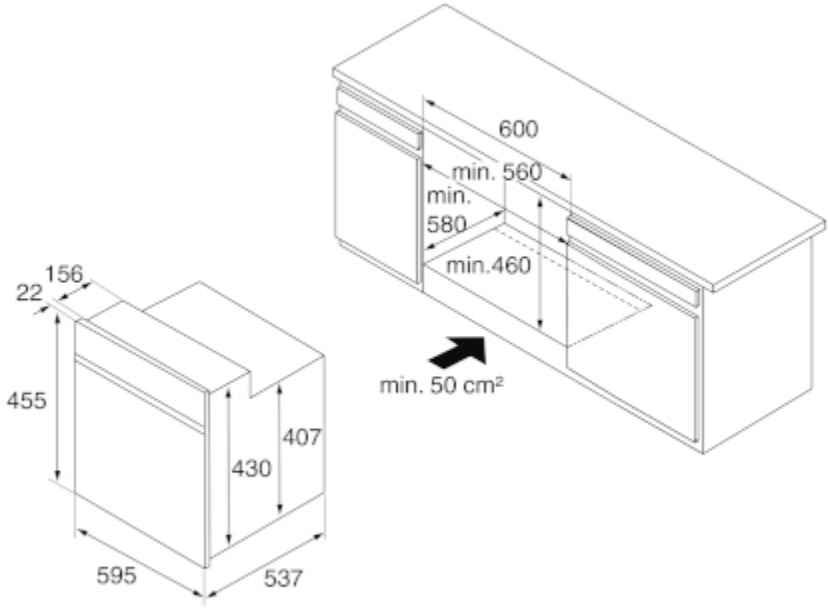
600
min. 560
min.
580
min.460
min. 50 cm²
22
156
455
407
430
595
537