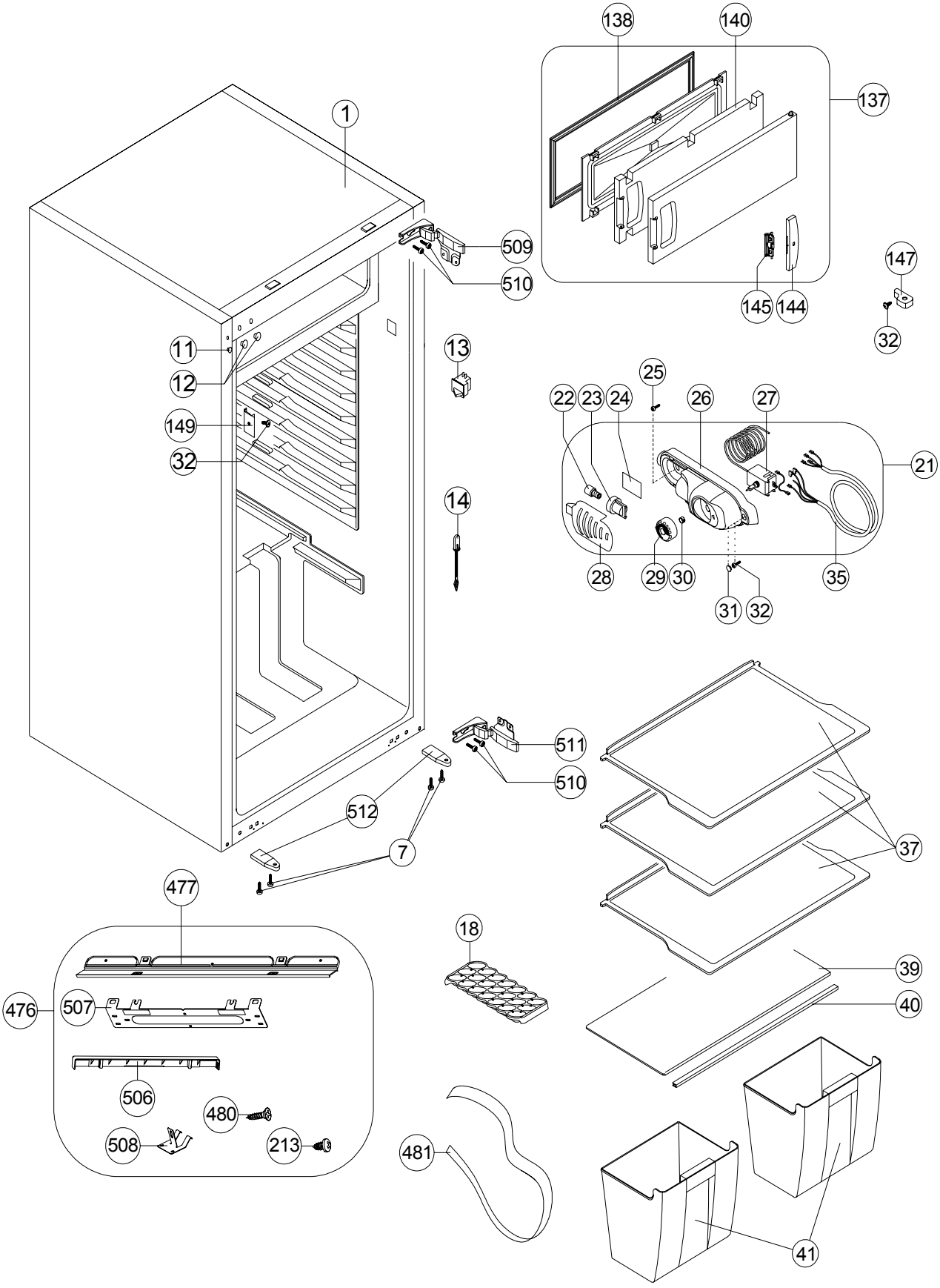
138
140
137
1
509
510
145
144
147
32
11
12
13
149
32
25
22
23
24
26
27
21
14
28
29
30
35
31
32
511
510
512
7
37
477
18
39
476
507
40
506
480
508
213
481
41

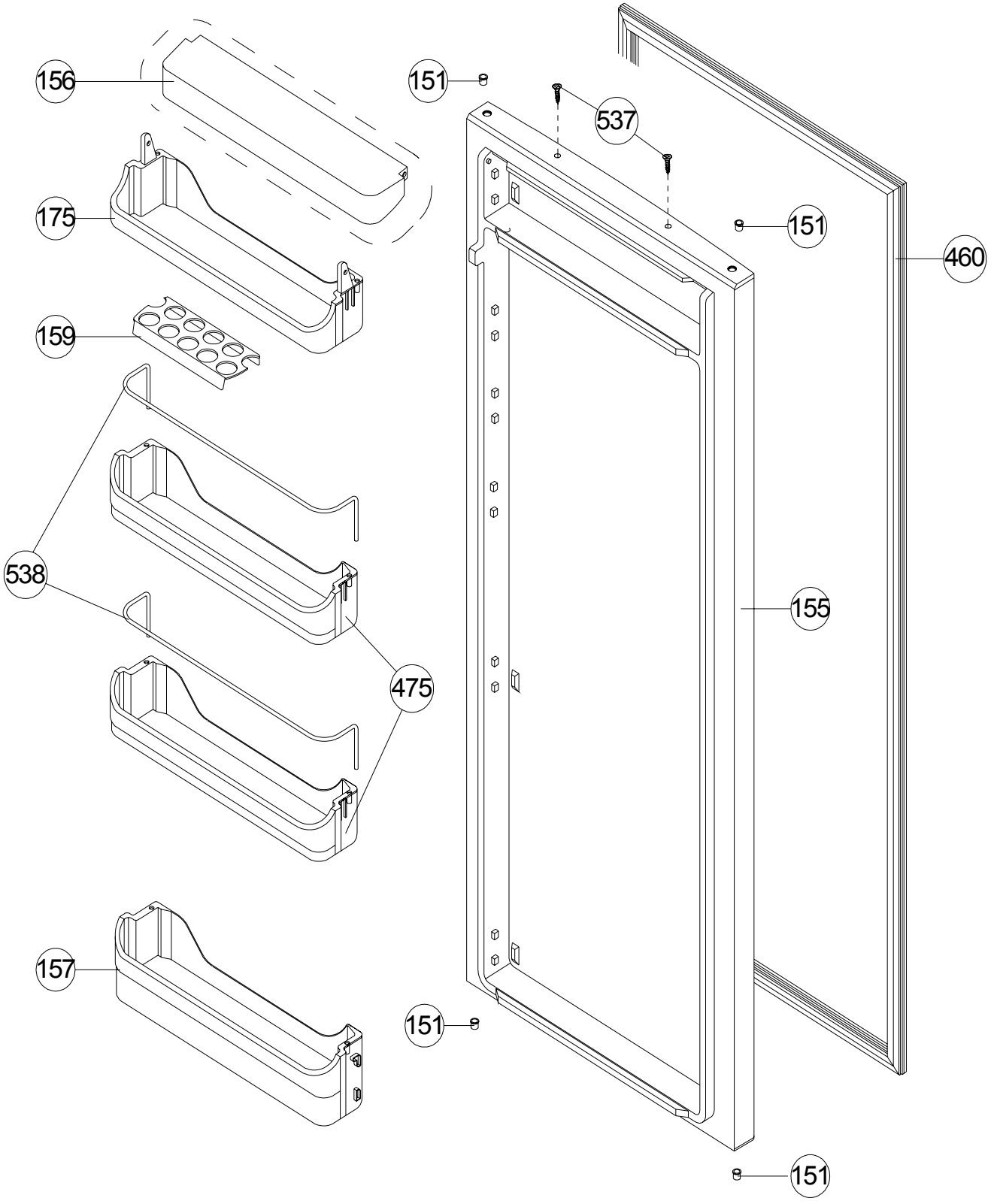
156
151
537
175
151
460
159
538
155
475
157
151
151

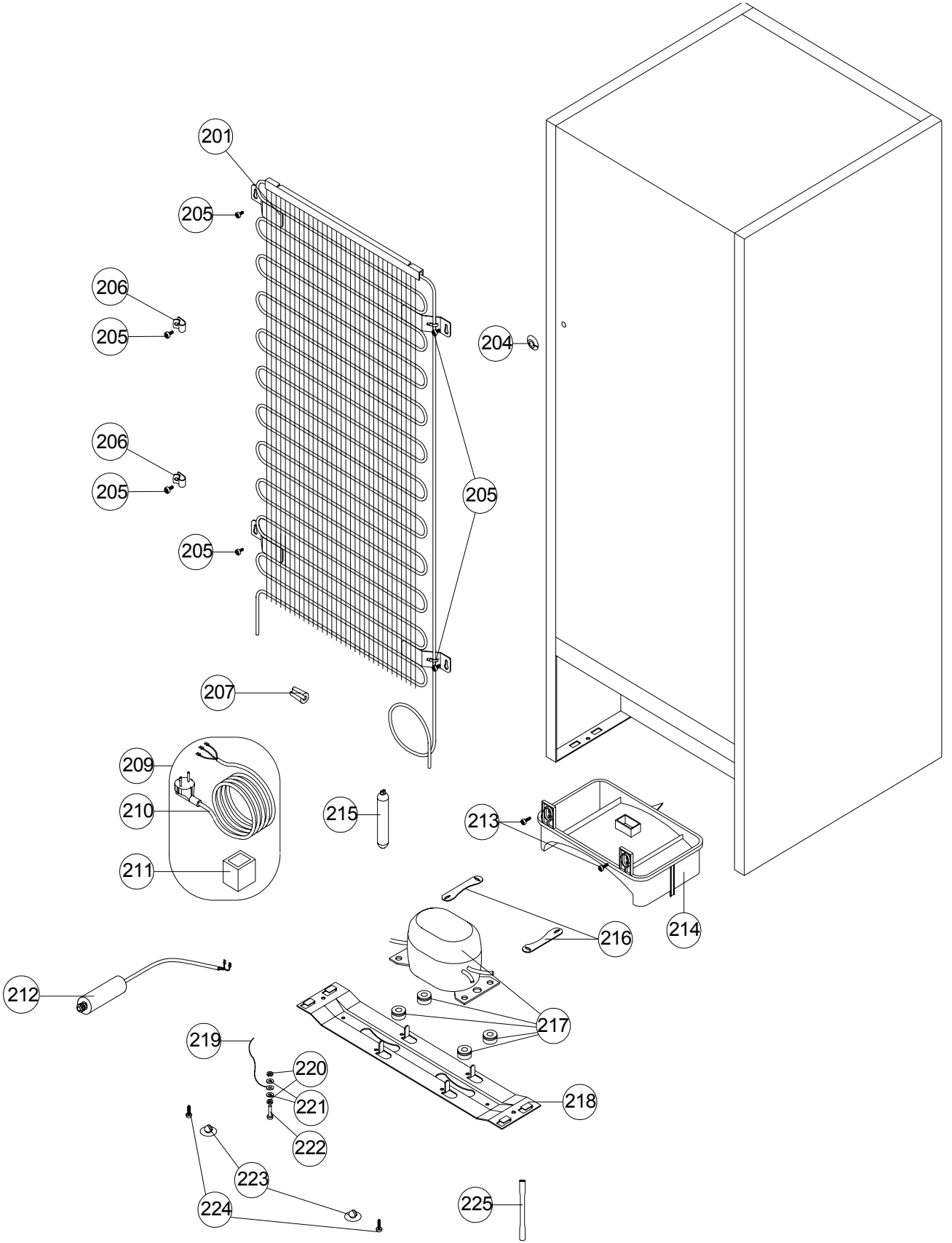
201
205
206
205
204
206
205
205
205
207
209
210
211
215
213
214
216
212
217
219
220
221
218
222
223
224
225