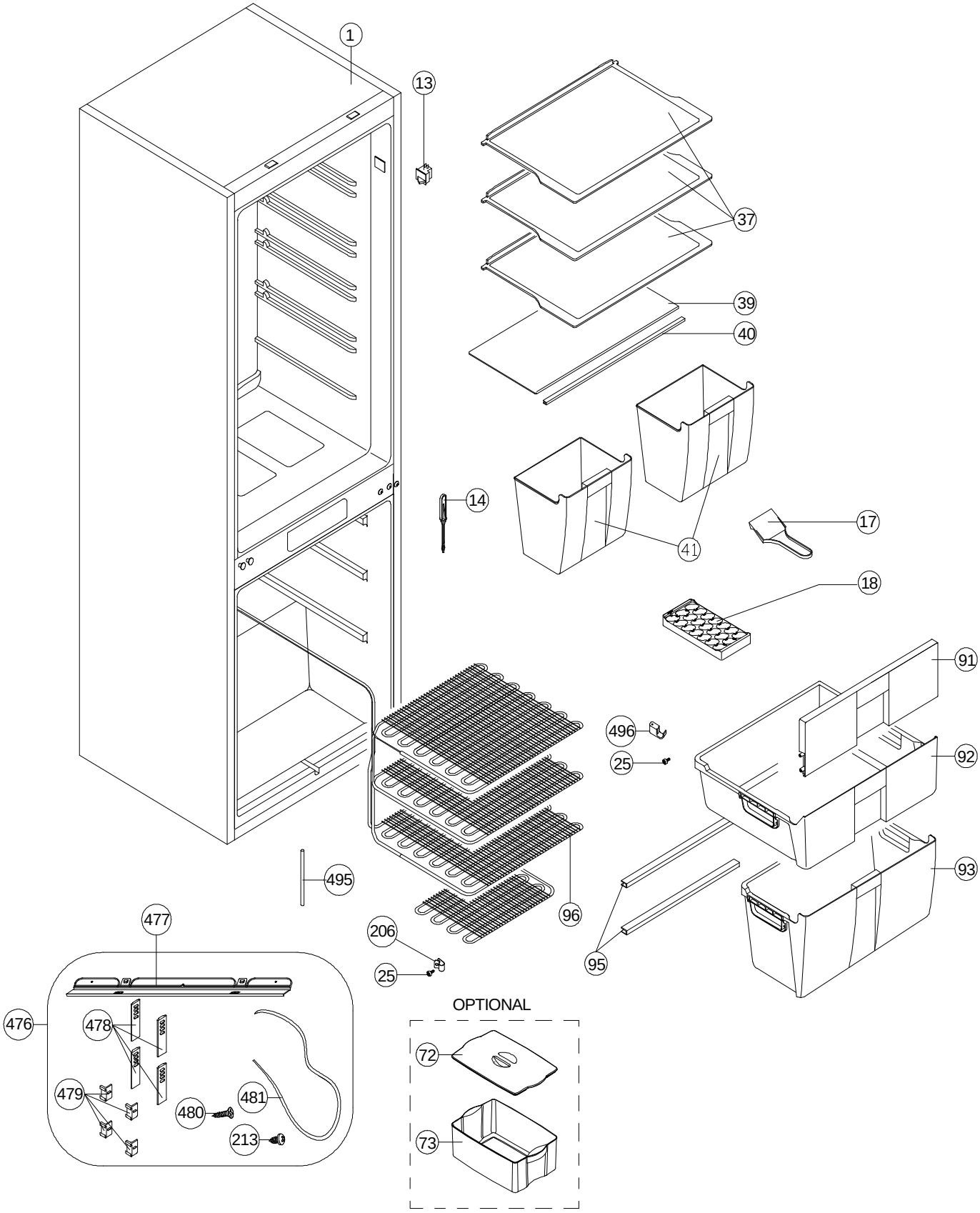
1
13
37
39
40
14
41
17
18
91
496
25
92
93
495
96
95
477
206
25
476
478
479
480
481
213
OPTIONAL
72
73

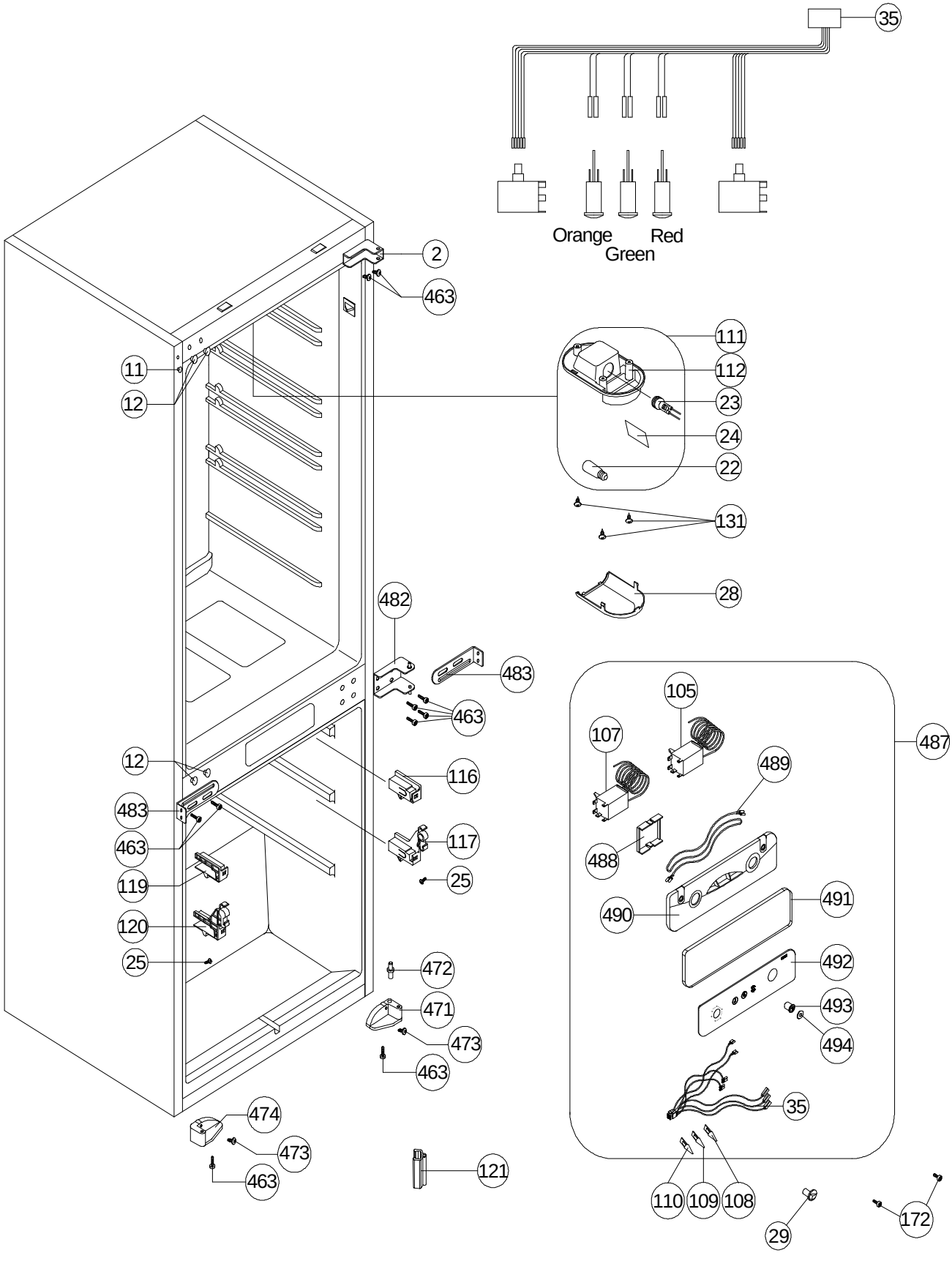
35
Orange
Green
Red
2
463
11
12
111
112
23
24
22
131
28
482
483
463
12
116
483
463
117
119
25
120
25
472
471
473
463
474
473
463
121
487
105
107
489
488
490
491
492
493
494
35
110
109
108
29
172

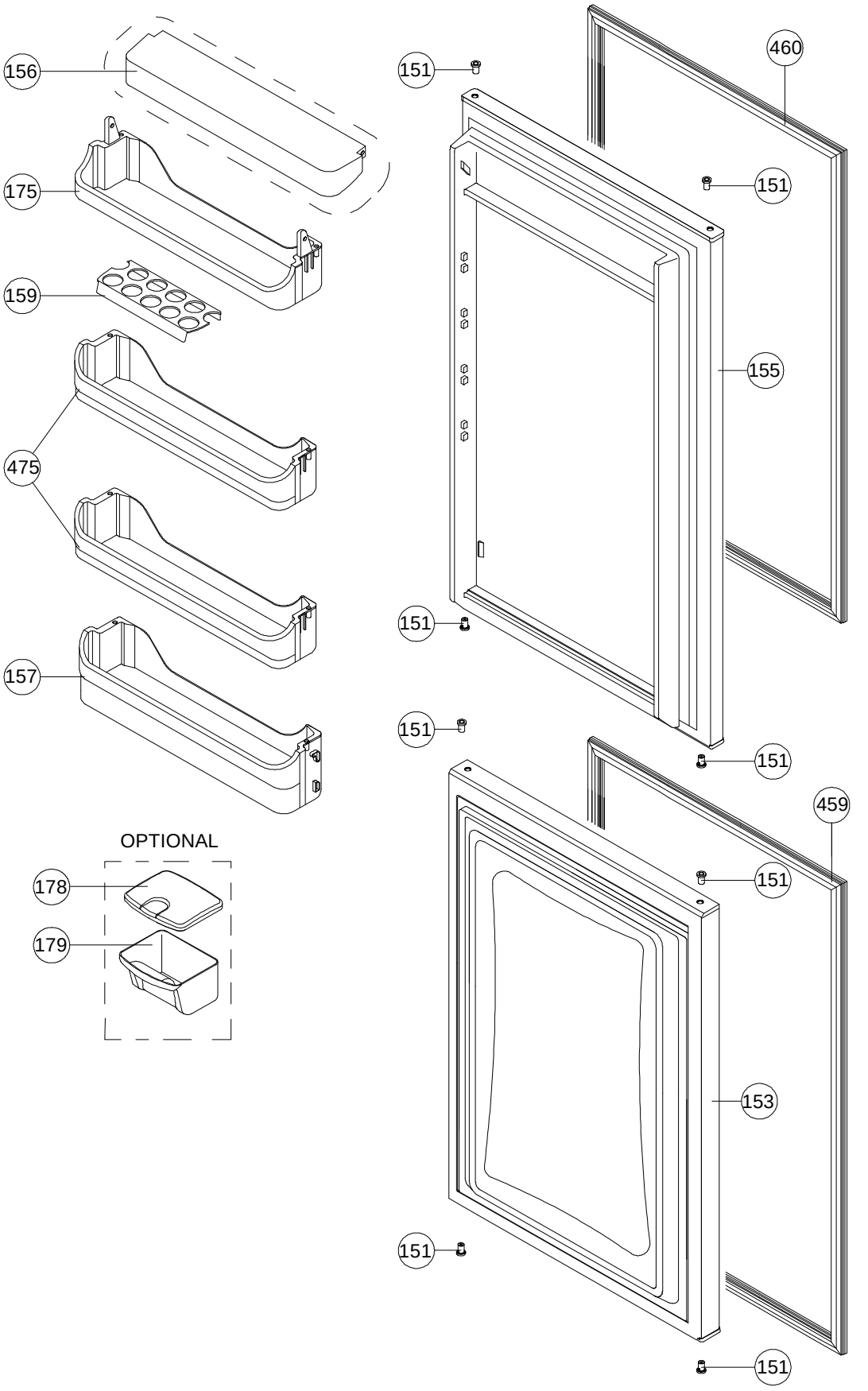
156
175
159
475
157
OPTIONAL
178
179
151
460
151
155
151
151
151
459
151
153
151
151

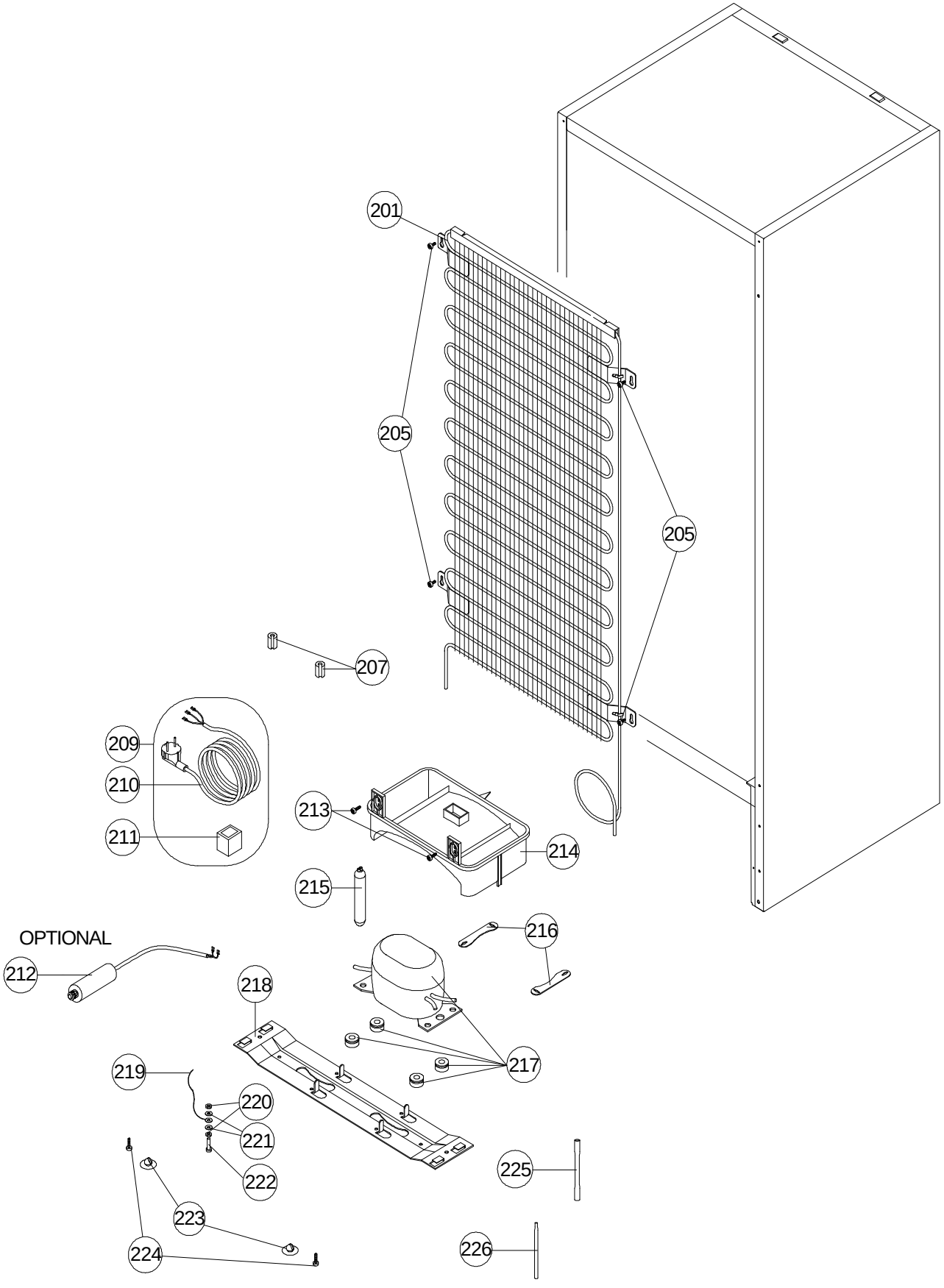
201
205
205
207
209
210
211
213
214
215
216
OPTIONAL
212
218
217
219
220
221
222
223
224
225
226