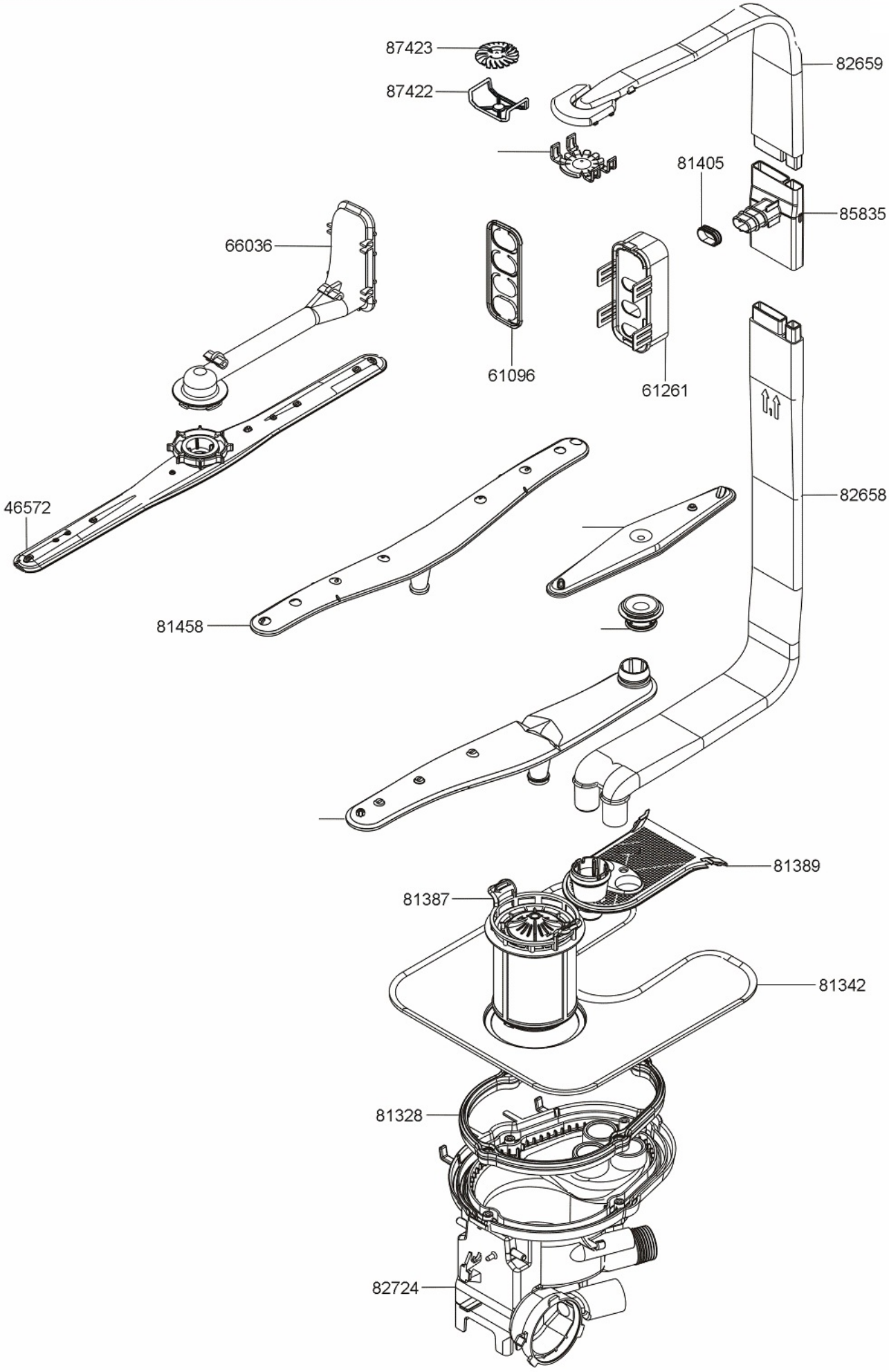
87423
87422
82659
81405
85835
66036
61096
61261
46572
82658
81458
81389
81387
81342
81328
82724

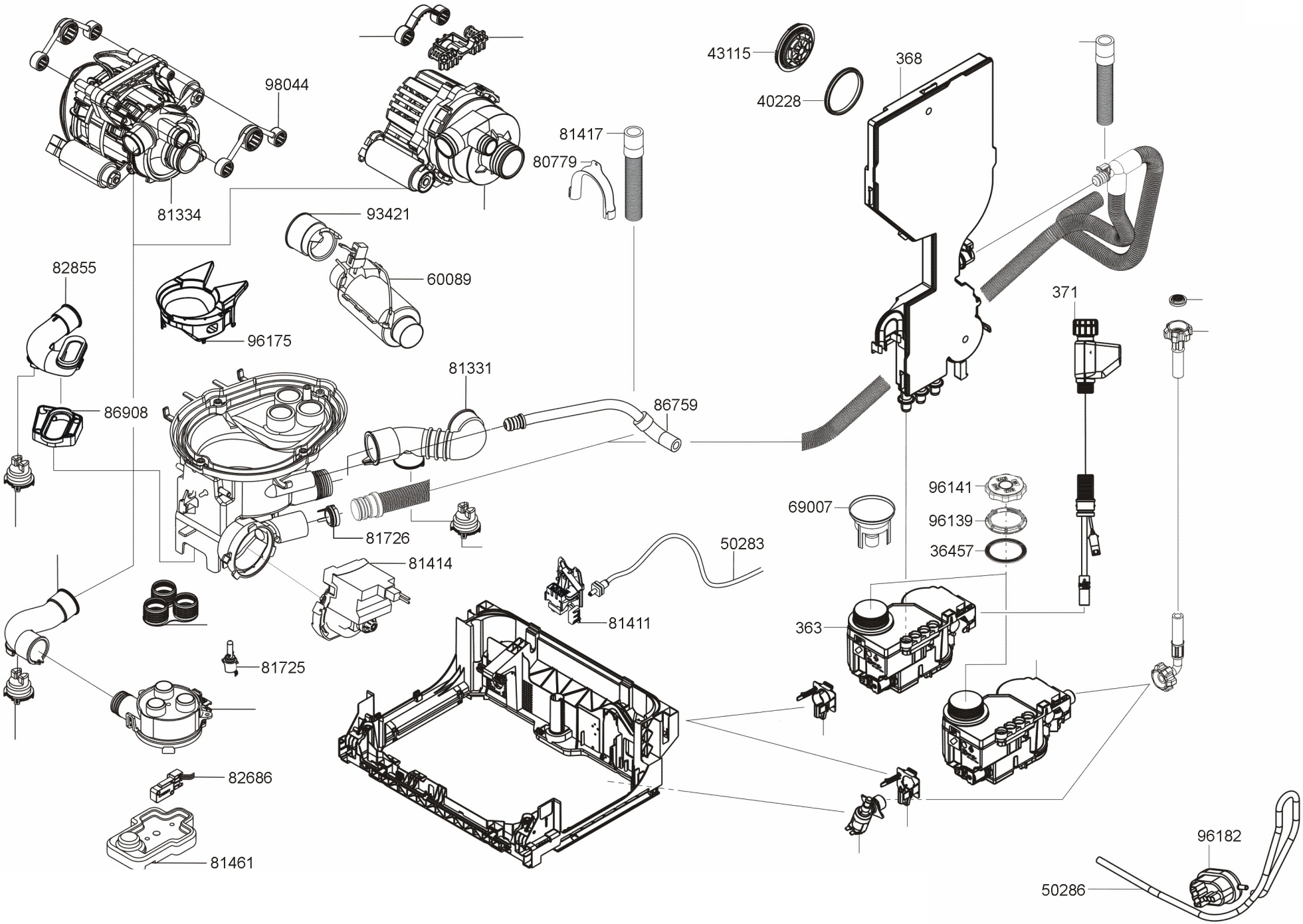
98044
81334
93421
60089
82855
96175
86908
81331
86759
81726
81414
81725
82686
81461
81417
80779
43115
40228
368
371
96141
96139
36457
69007
50283
81411
363
96182
50286

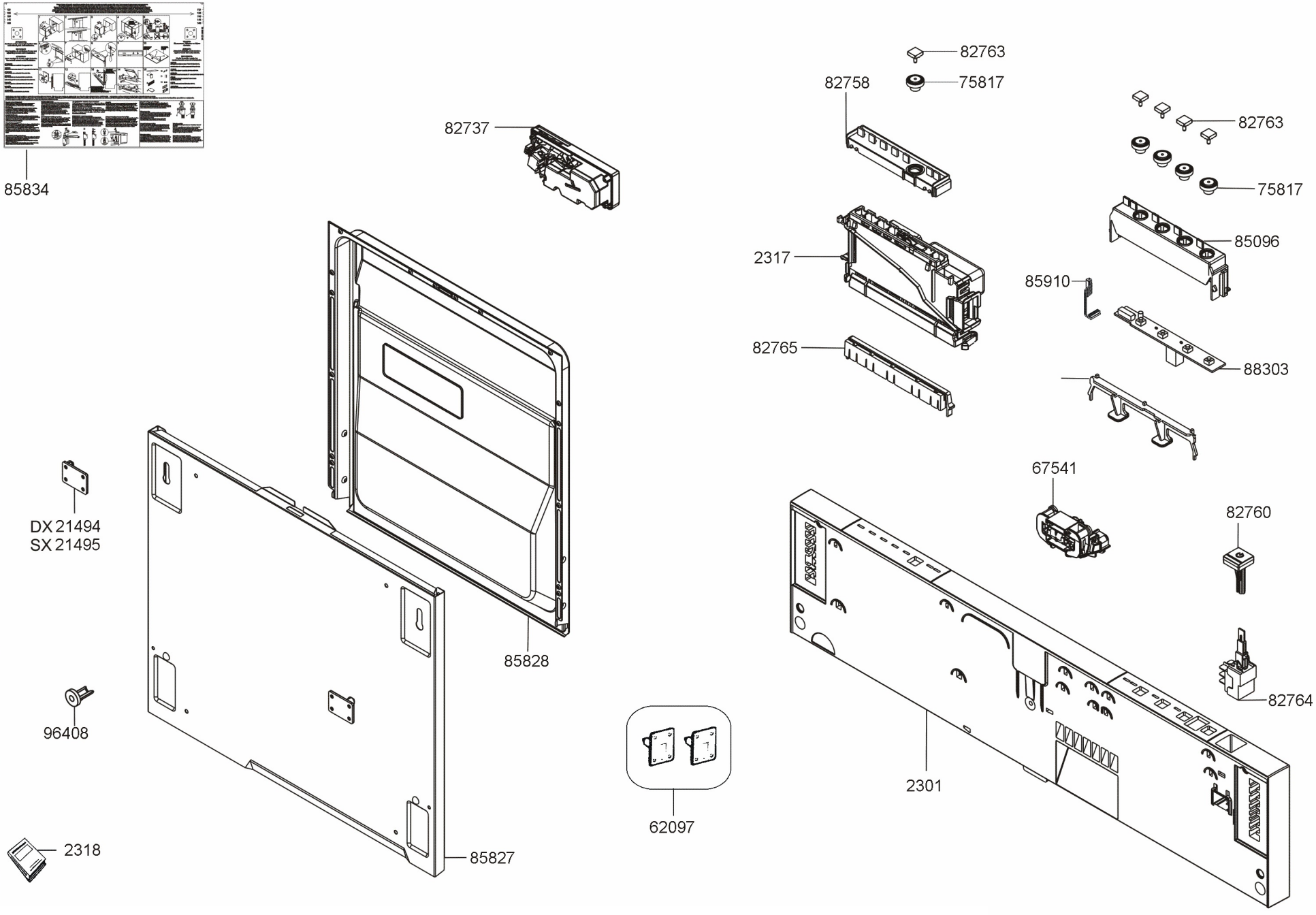
85834
82737
82763
82758
75817
82763
75817
2317
85096
85910
82765
88303
67541
82760
DX 21494
SX 21495
85828
96408
82764
62097
2301
2318
85827

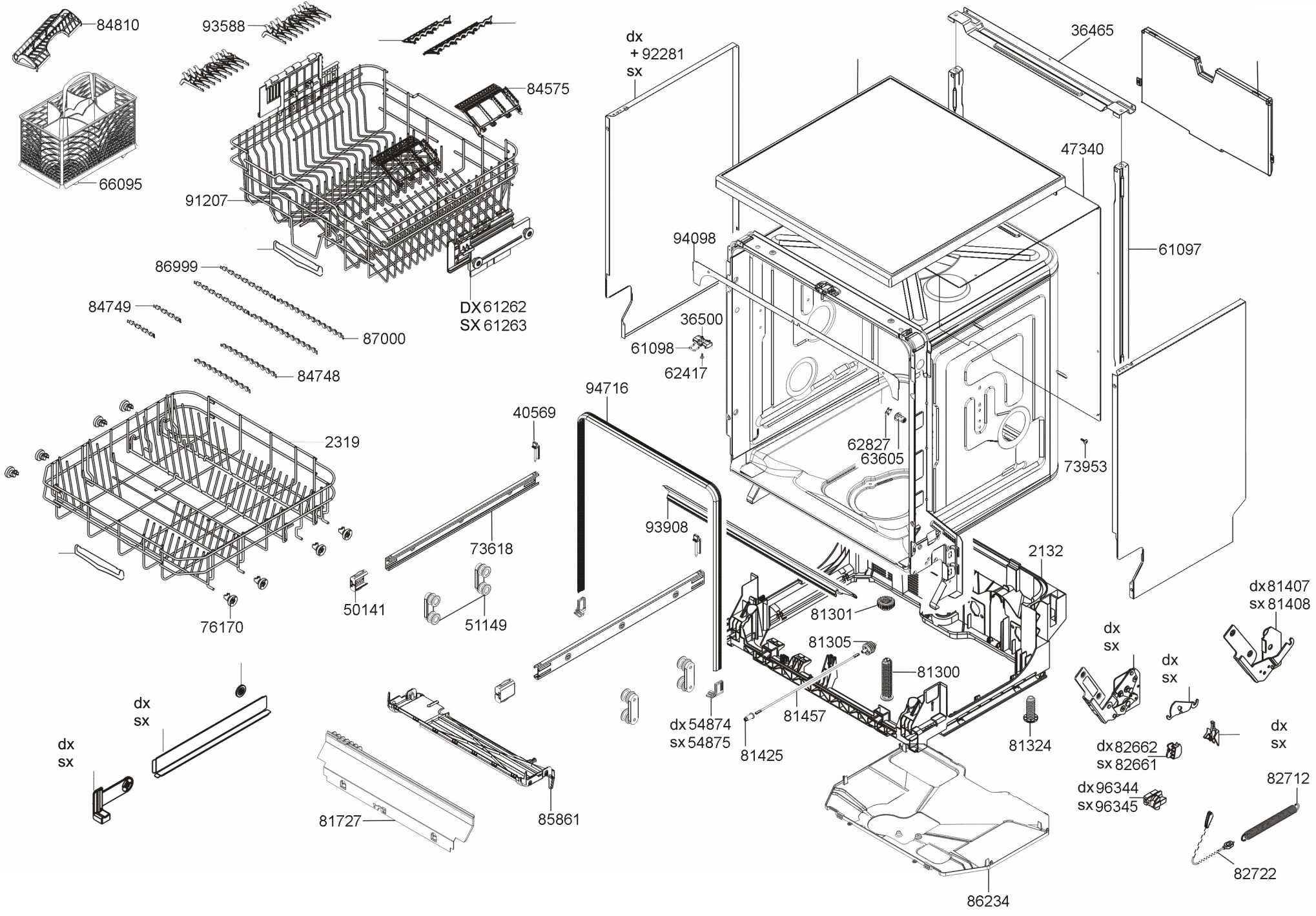
84810
93588
84575
66095
91207
86999
84749
87000
84748
DX 61262
SX 61263
dx
+ 92281
sx
36465
47340
61097
94098
36500
61098
62417
94716
40569
2319
62827
63605
73953
93908
73618
2132
50141
51149
76170
81301
81305
81300
dx 81407
sx 81408
dx
sx
dx
sx
dx
sx
dx
sx
dx 54874
sx 54875
81457
81425
81324
dx 82662
sx 82661
dx 96344
sx 96345
82712
82722
81727
85861
86234