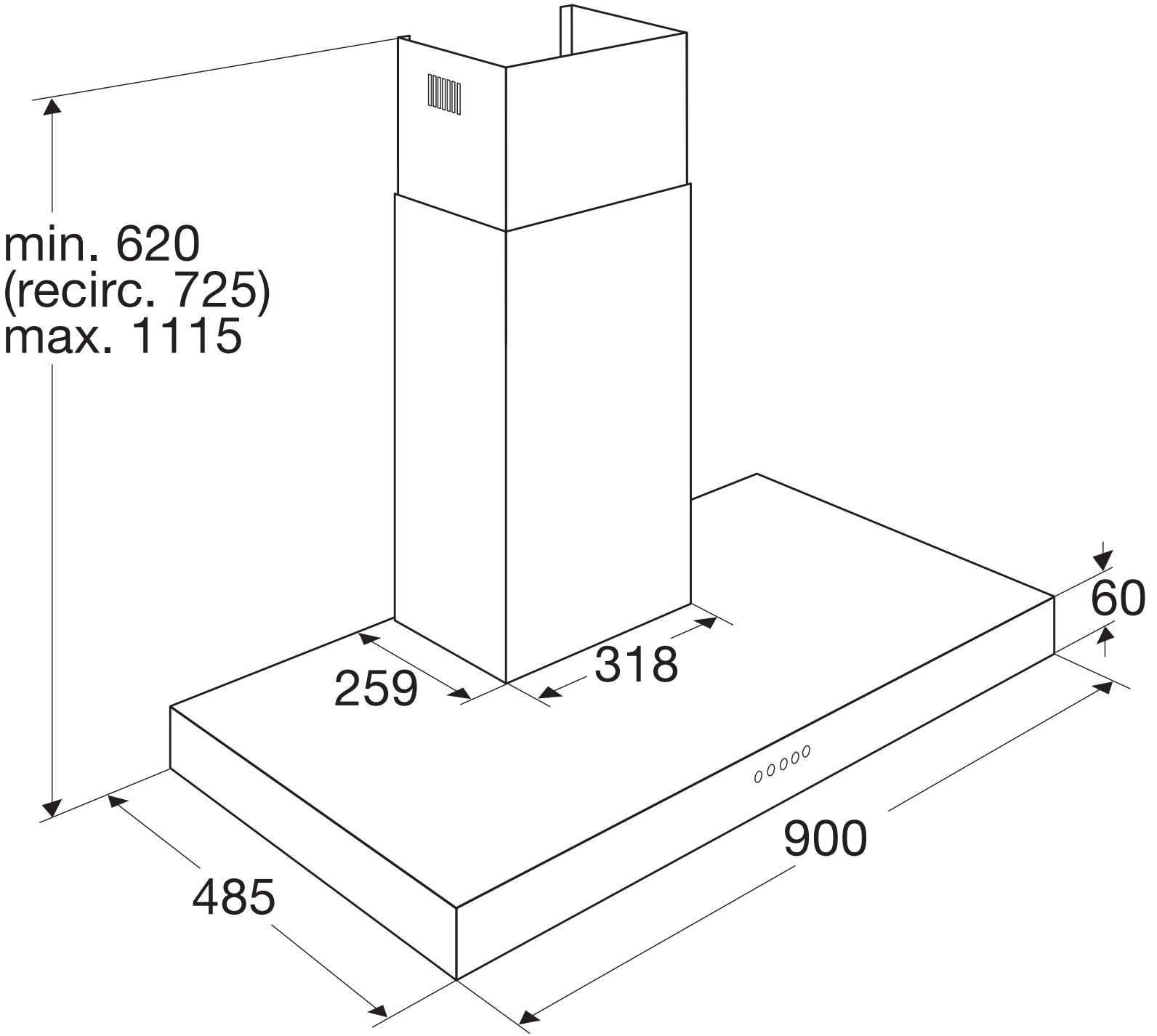
min. 620
(recirc. 725)
max. 1115
60
259
318
900
485