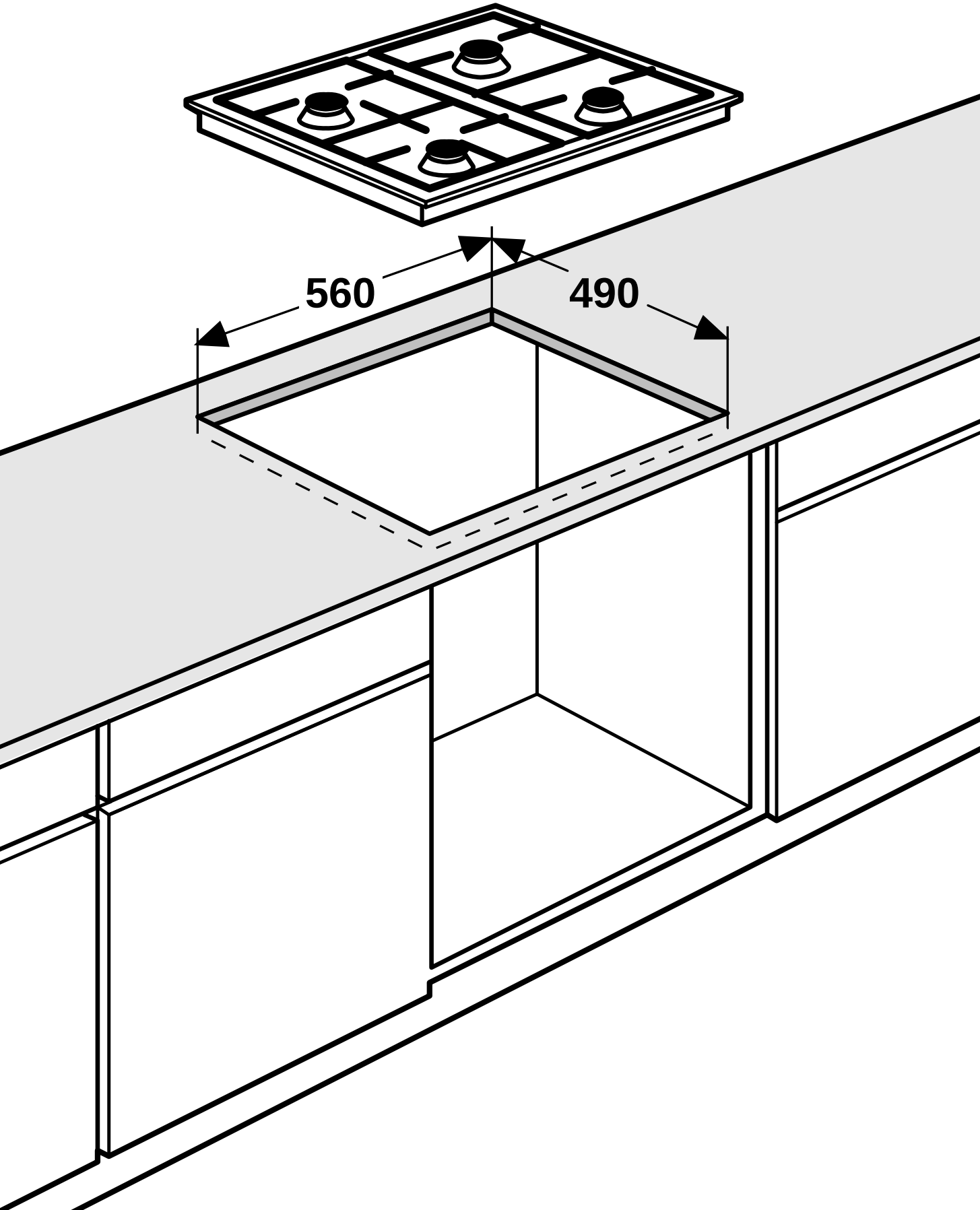
560
490