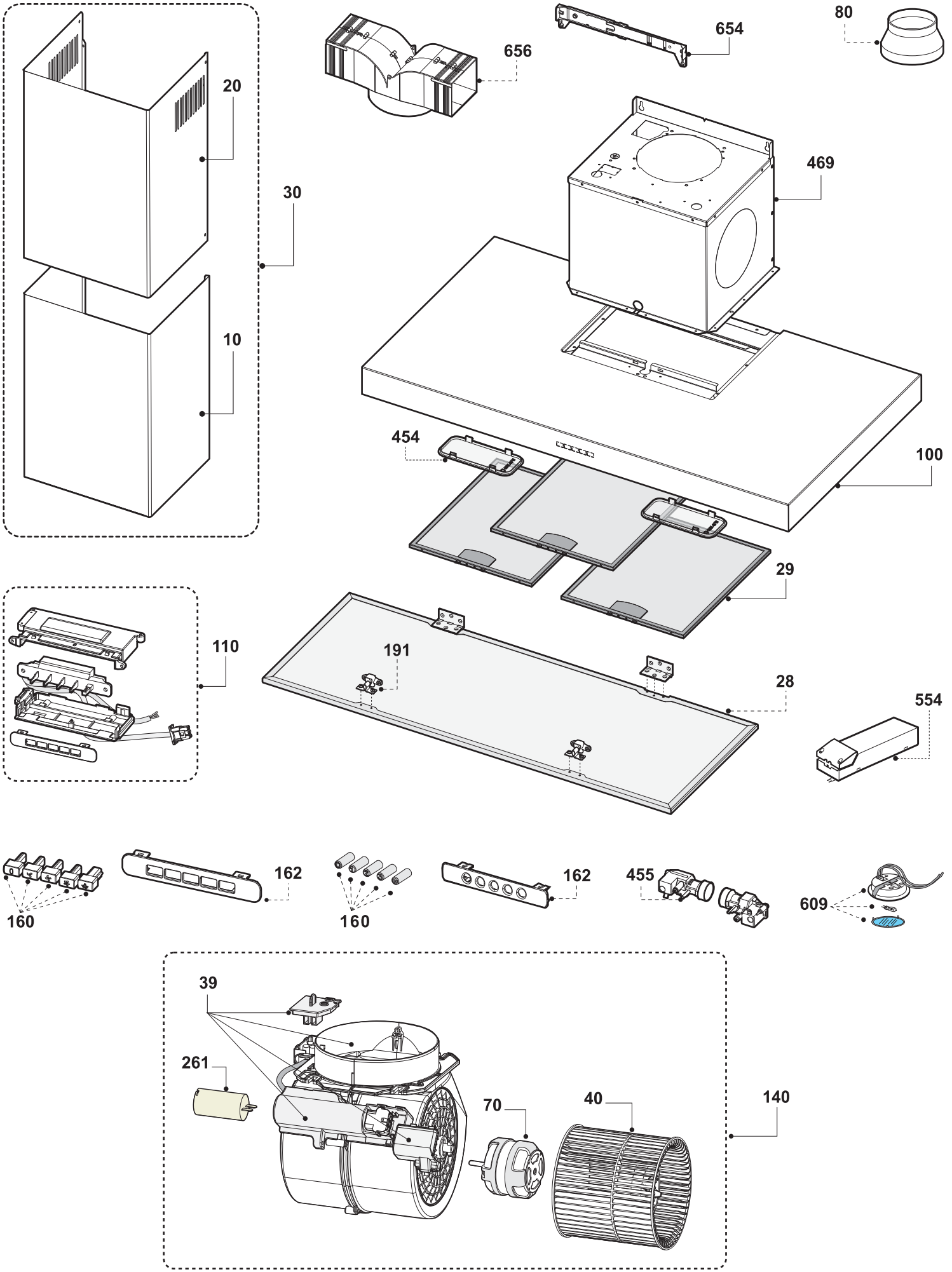
20
30
10
656
654
80
469
454
100
29
110
191
28
554
160
162
160
162
455
609
39
261
70
40
140