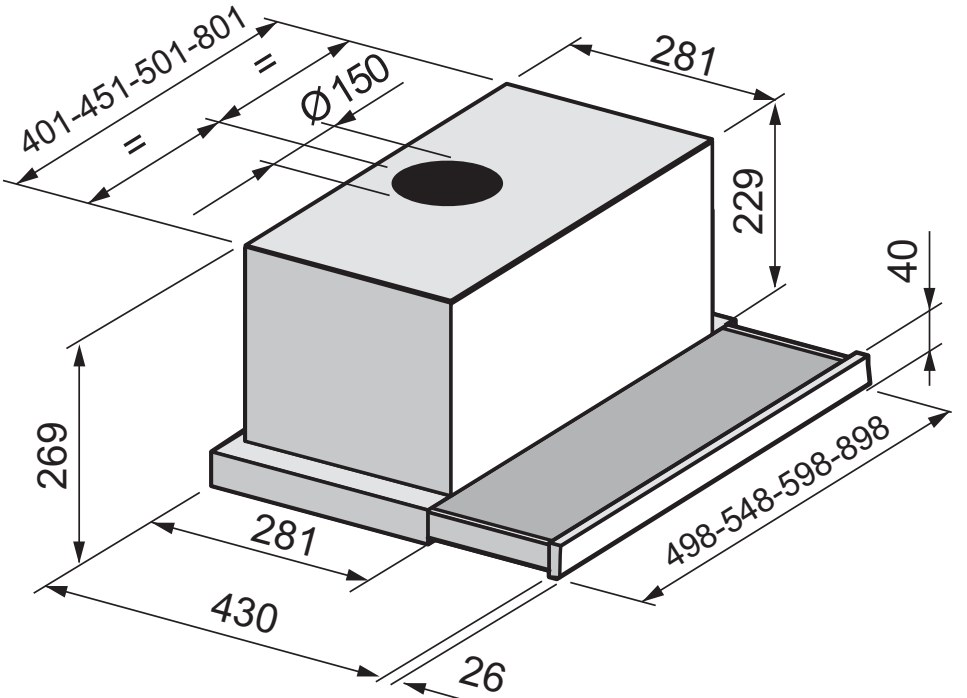
401-451-501-801
=
=
Ø150
281
229
40
269
281
430
26
498-548-598-898