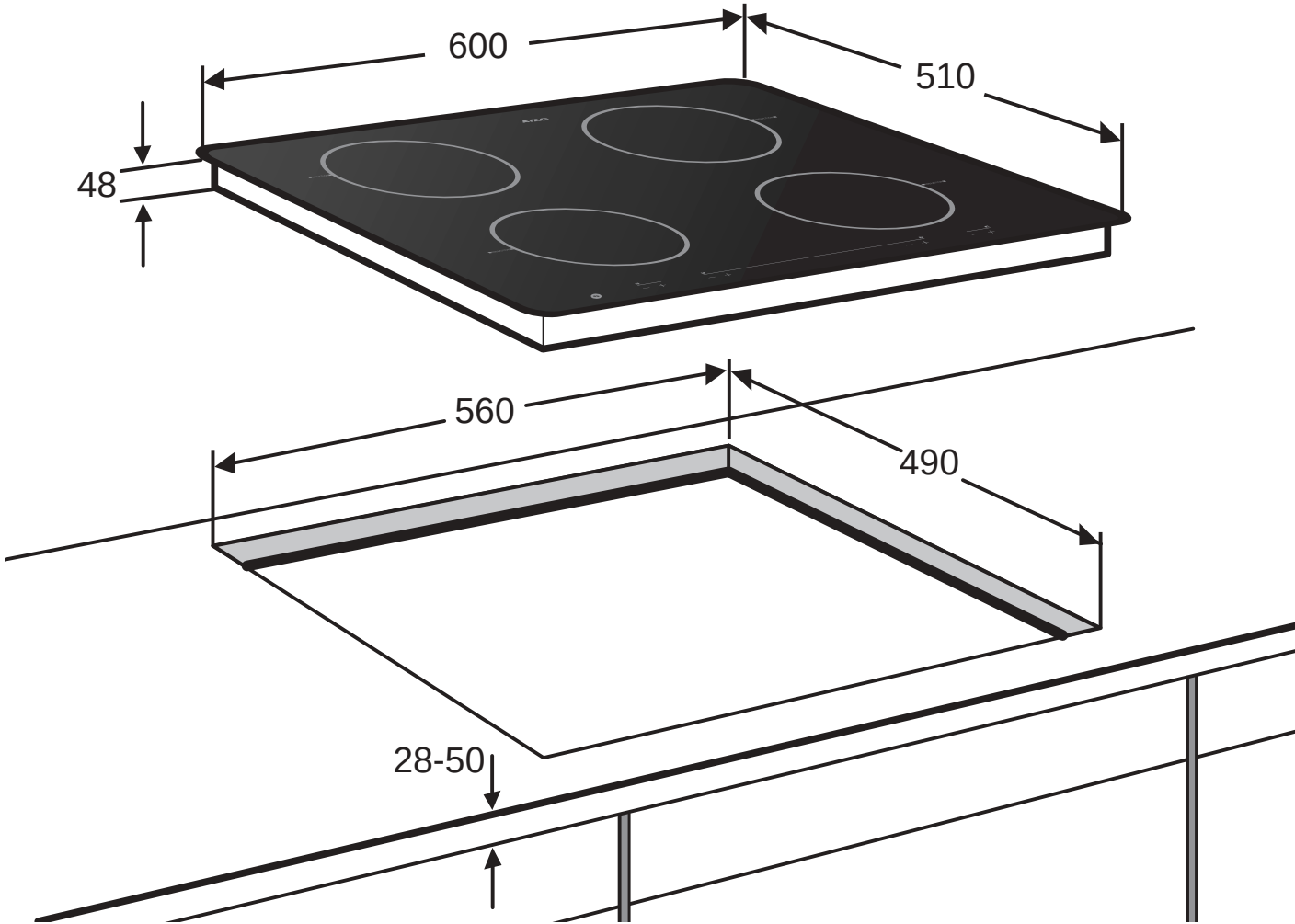
600
510
48
560
490
28-50