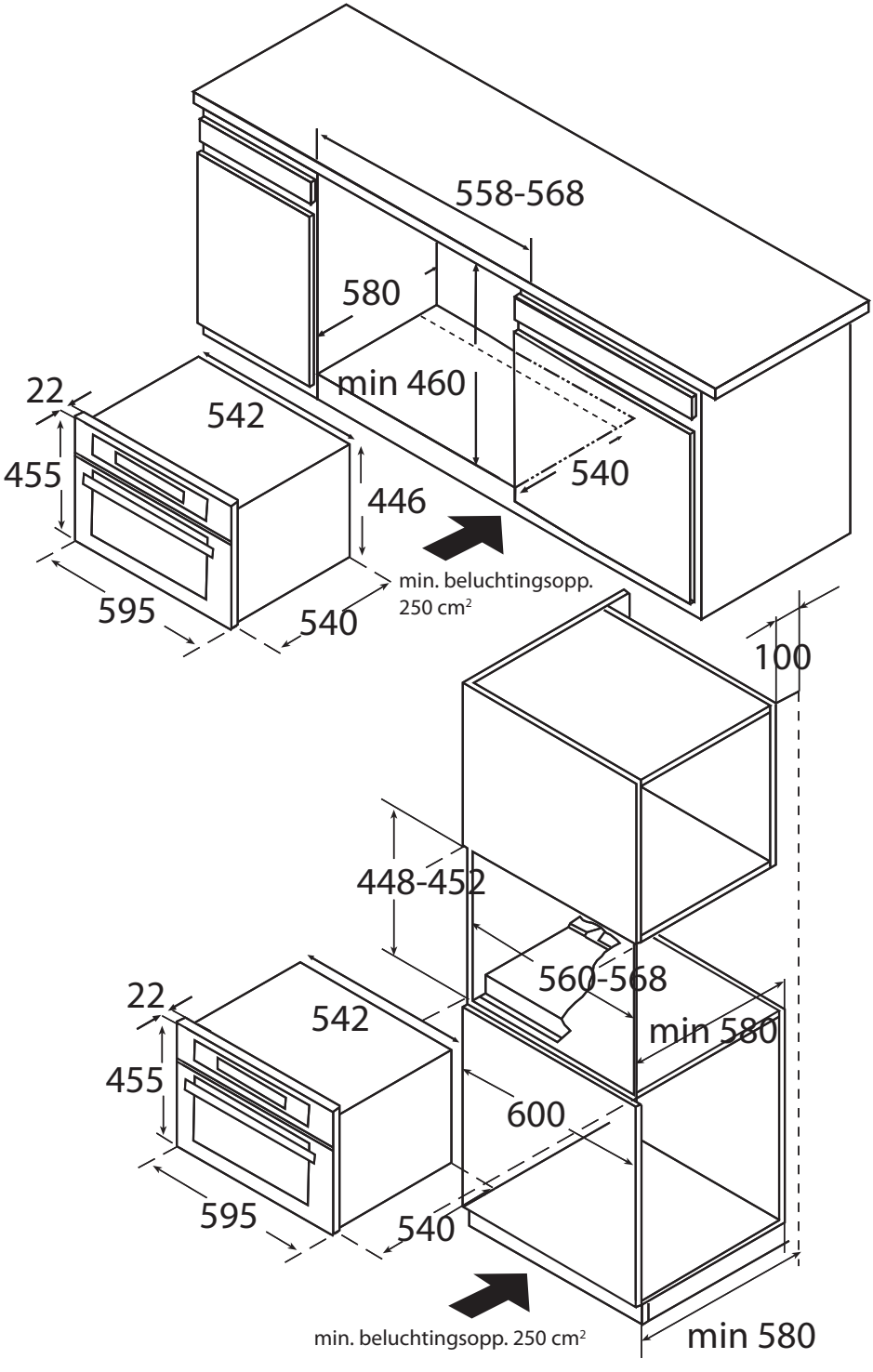
558-568
580
min 460
22
542
455
446
540
595
540
min. beluchtingsopp.
250 cm²
100
448-452
560-568
min 580
22
542
455
600
595
540
min. beluchtingsopp. 250 cm²
min 580