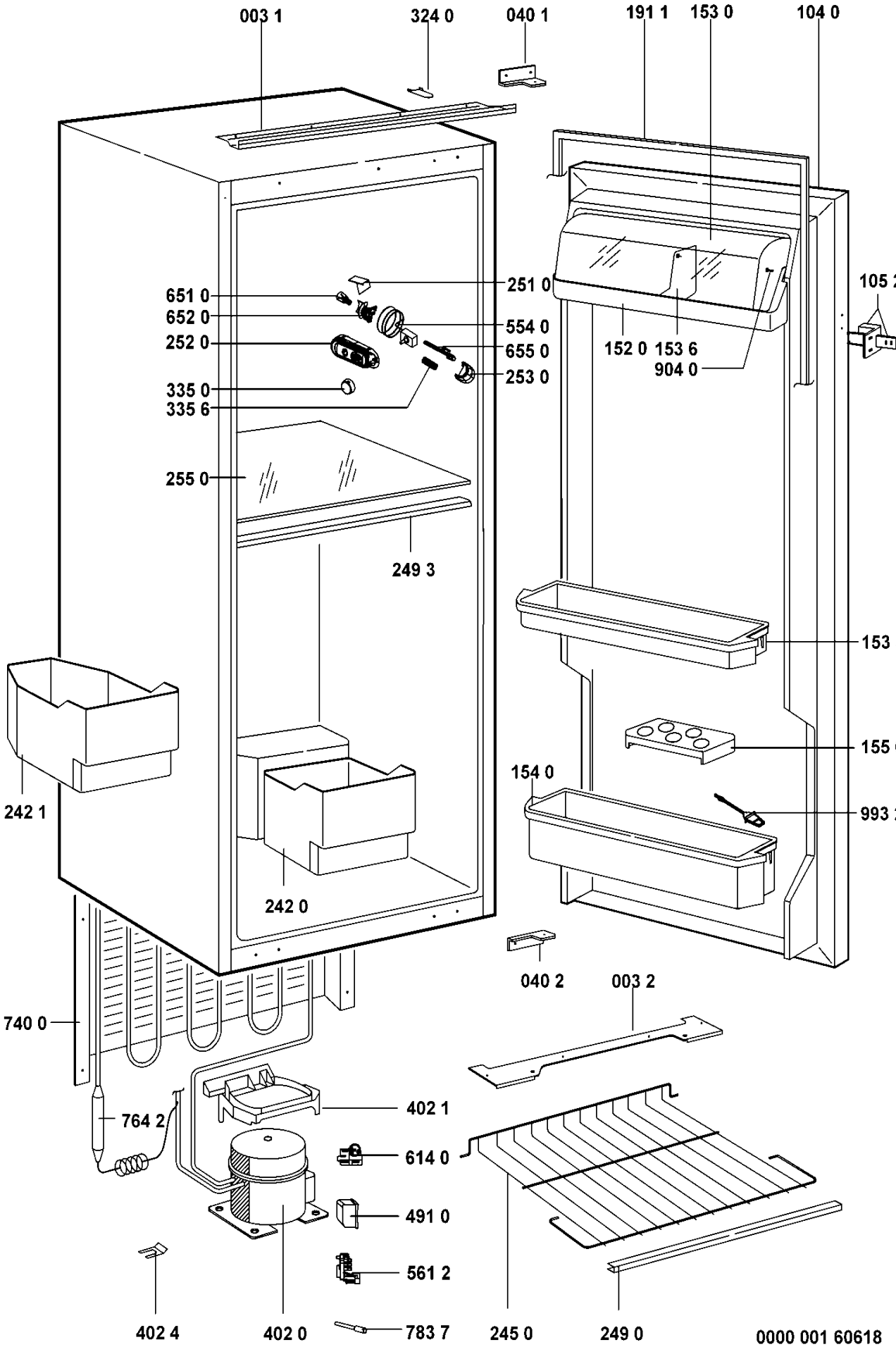
003 1
324 0
040 1
191 1
153 0
104 0
251 0
105 2
651 0
652 0
554 0
252 0
655 0
152 0
153 6
904 0
253 0
335 0
335 6
255 0
249 3
153 3
155 0
154 0
993 2
242 1
242 0
040 2
003 2
740 0
402 1
764 2
614 0
491 0
561 2
402 4
402 0
783 7
245 0
249 0
0000 001 60618