TEMAS - GALLARATE (39179)

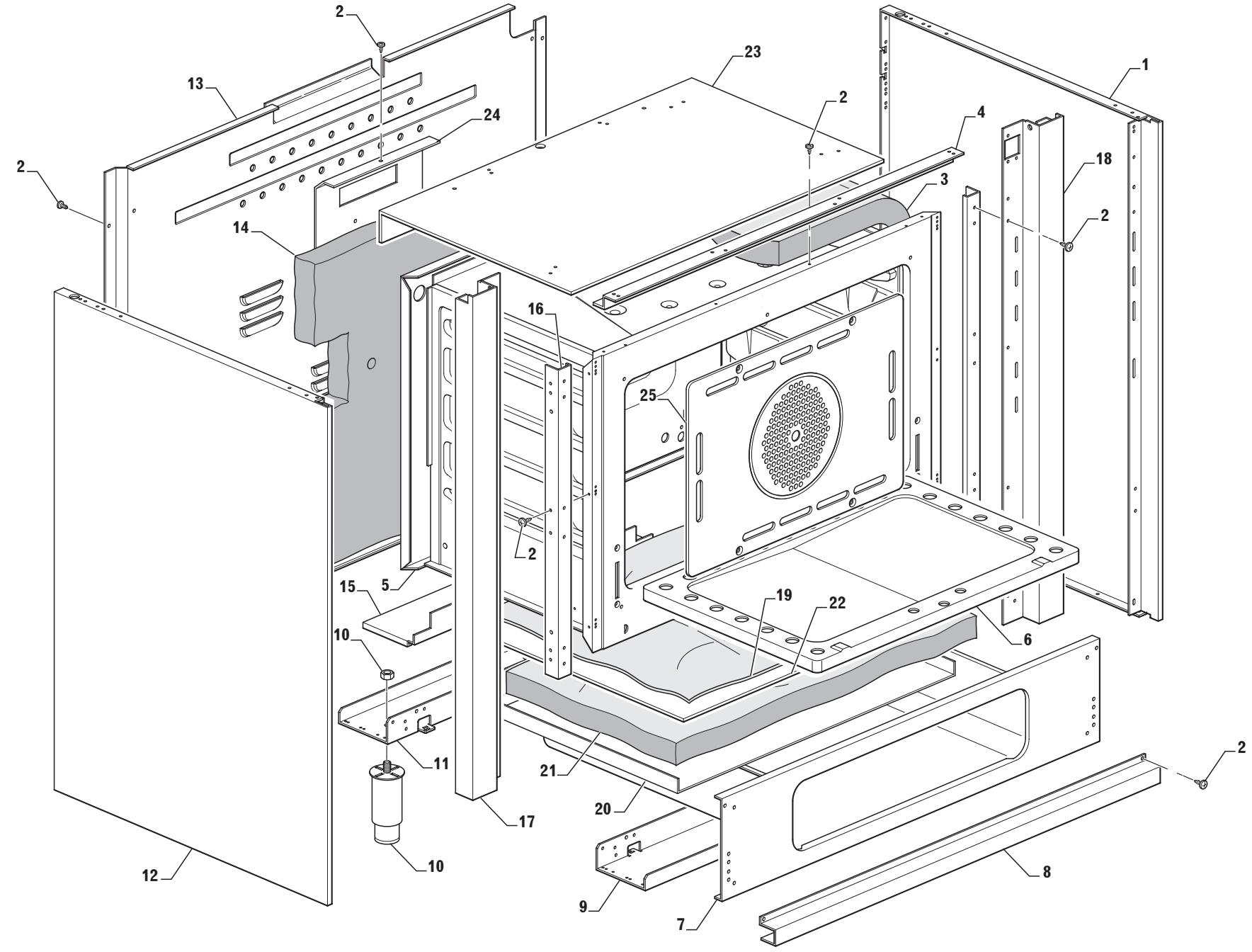

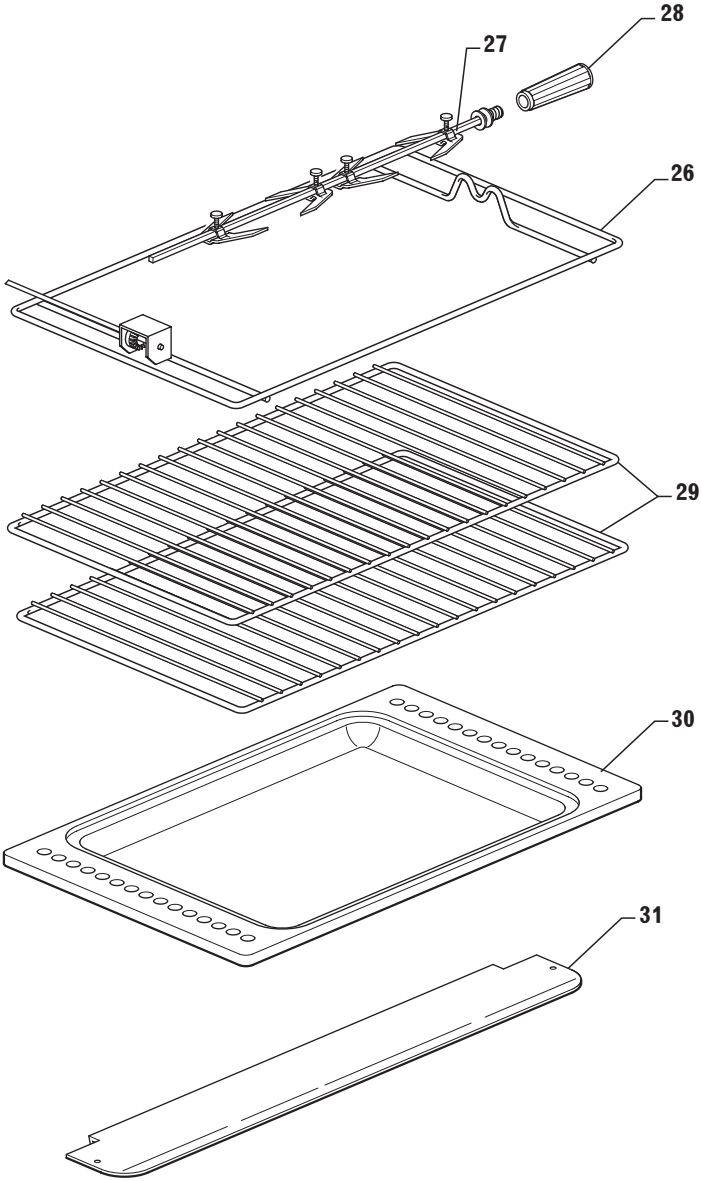
28
27
26
29
30
31

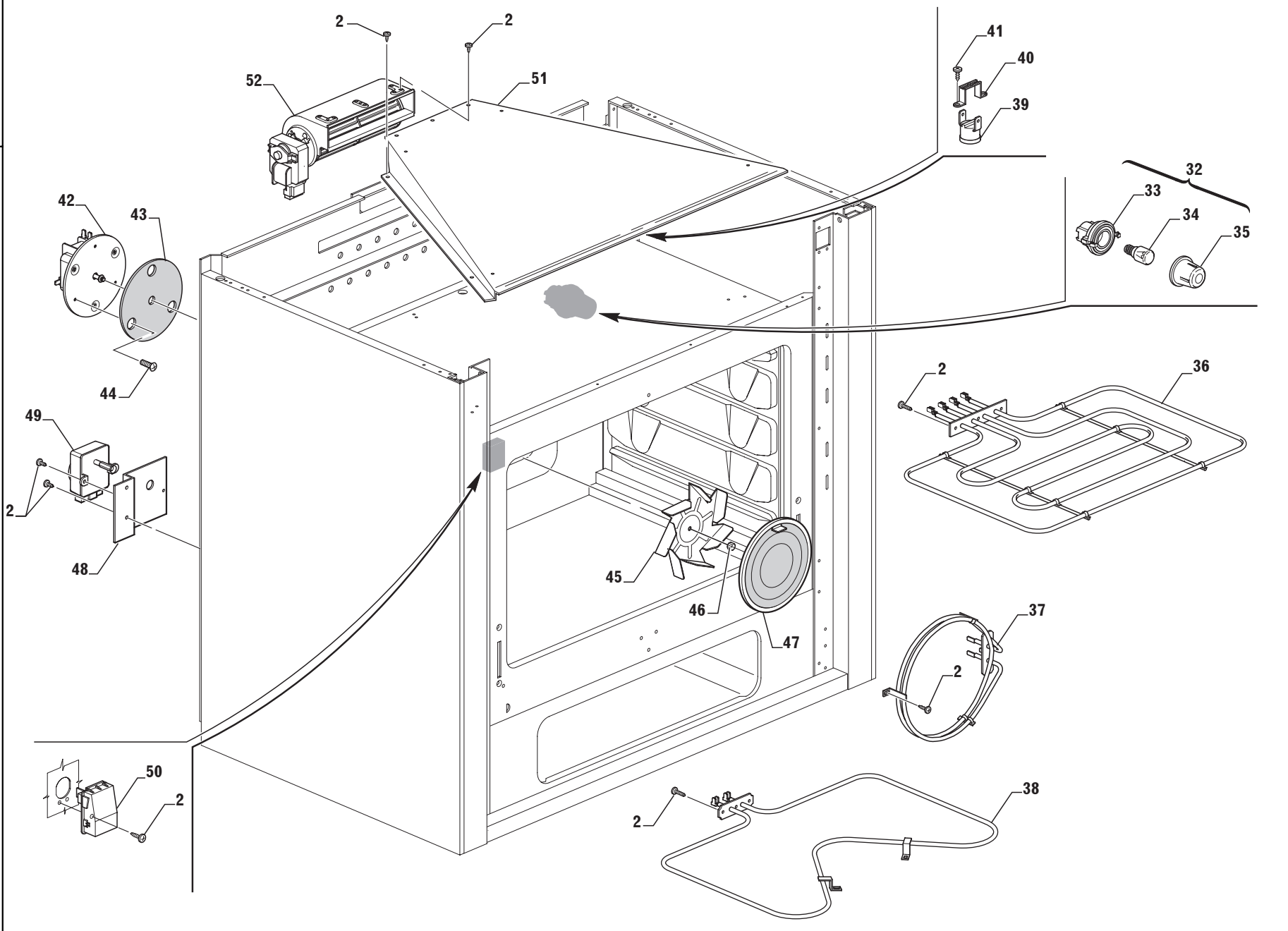
2
2
52
51
41
40
39
32
33
34
35
42
43
44
49
2
48
2
36
45
46
47
37
2
50
2
2
38

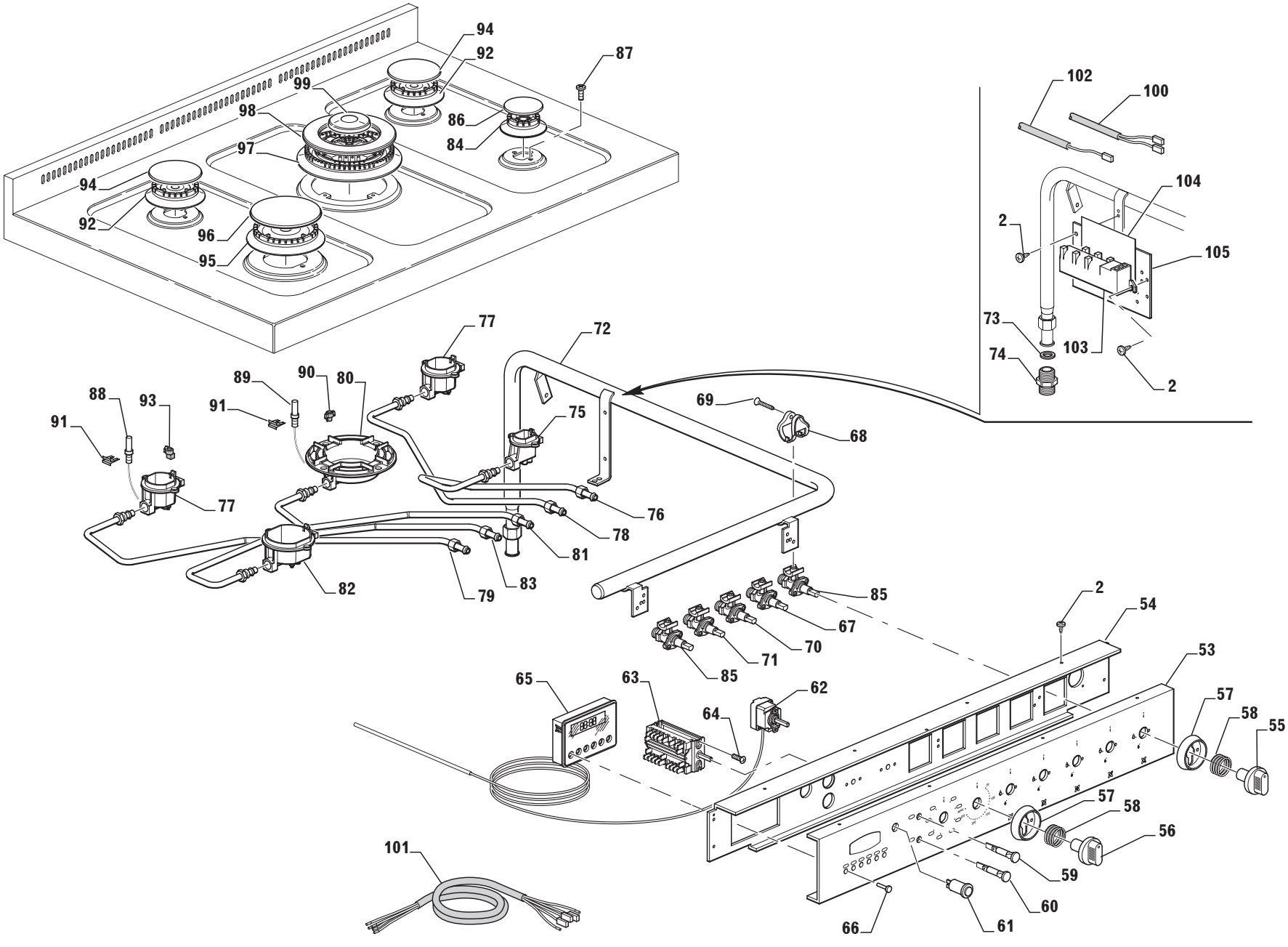
94
92
87
99
98
86
84
97
94
92
96
95
102
100
104
2
105
73
103
74
2
77
72
89
90
80
88
93
91
91
75
69
68
77
76
78
81
82
79
83
85
67
70
71
85
2
54
53
65
63
62
64
57
58
55
57
58
56
59
60
101
66
61

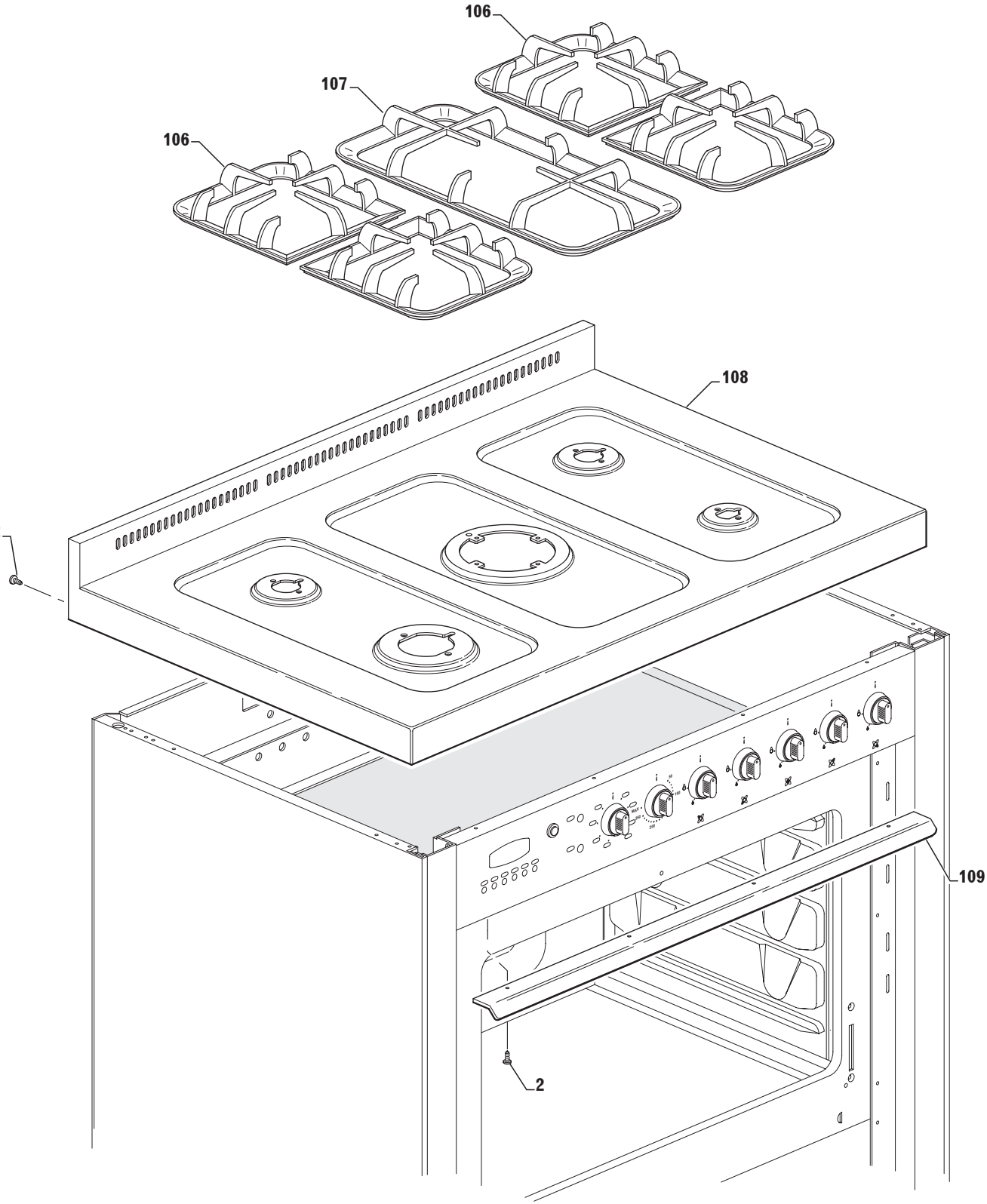

RATE (39815)
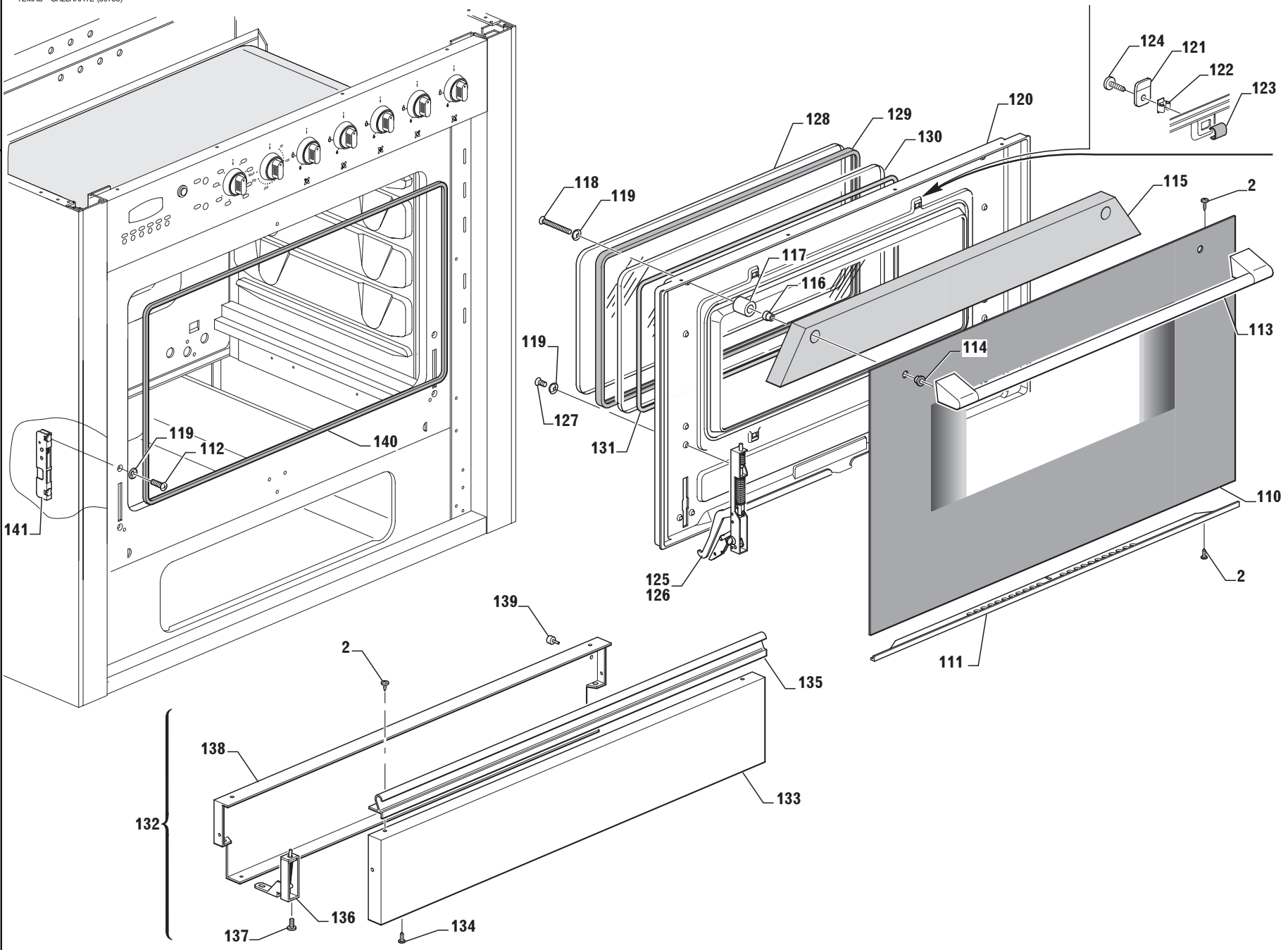
TEMAS - GALLARATE (39735)