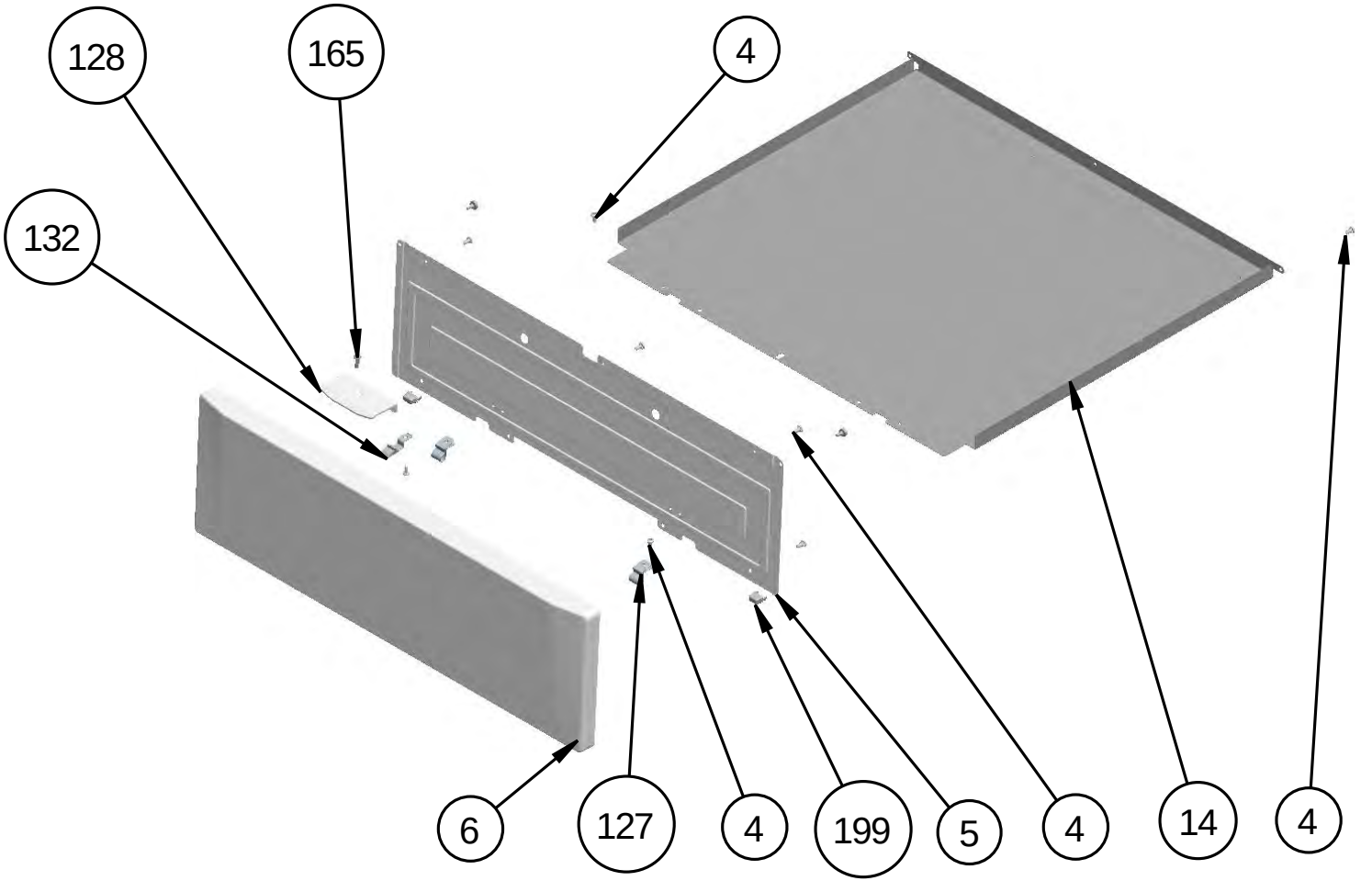
128
165
4
132
6
127
4
199
5
4
14
4

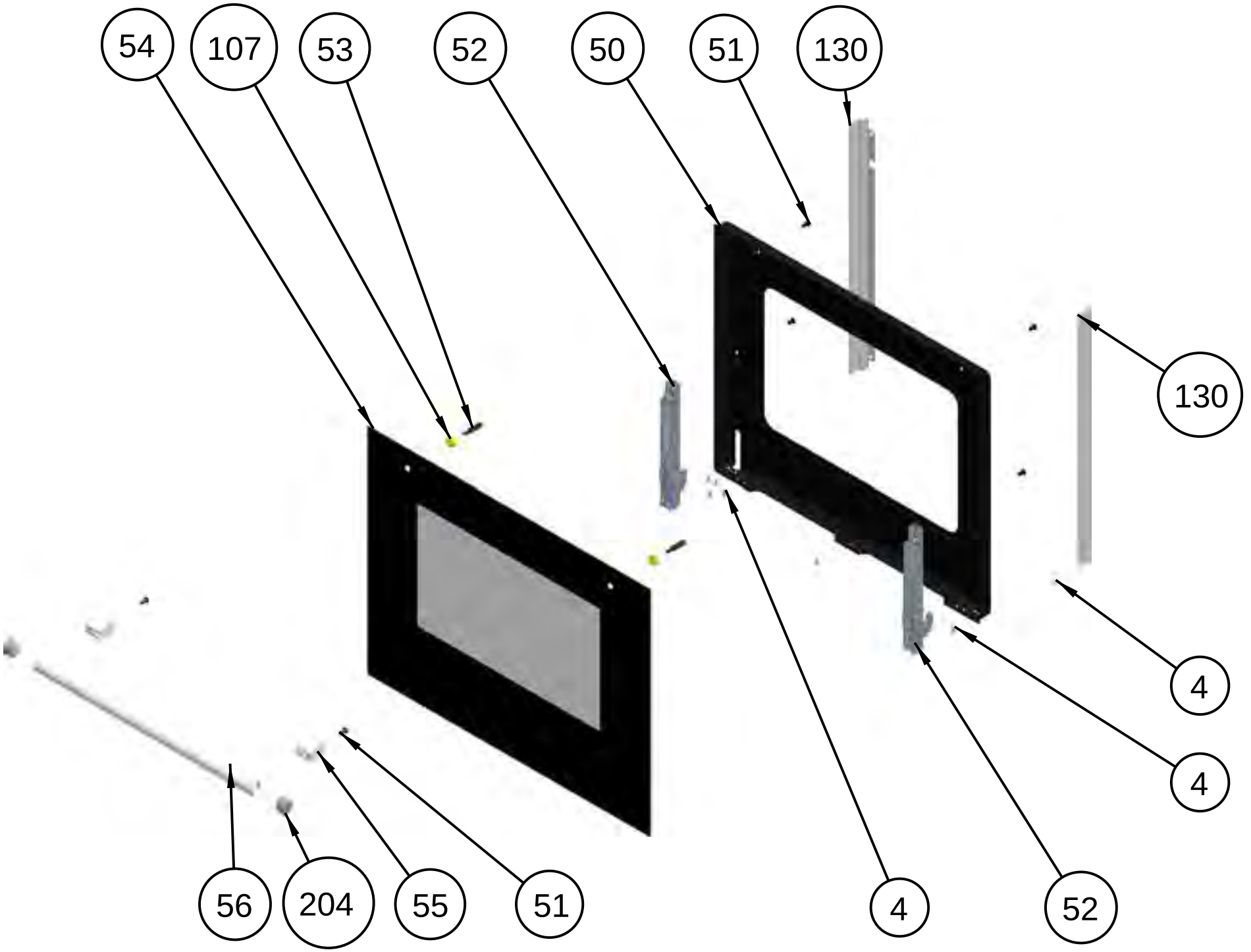
54
107
53
52
50
51
130
130
4
4
4
52
56
204
55
51

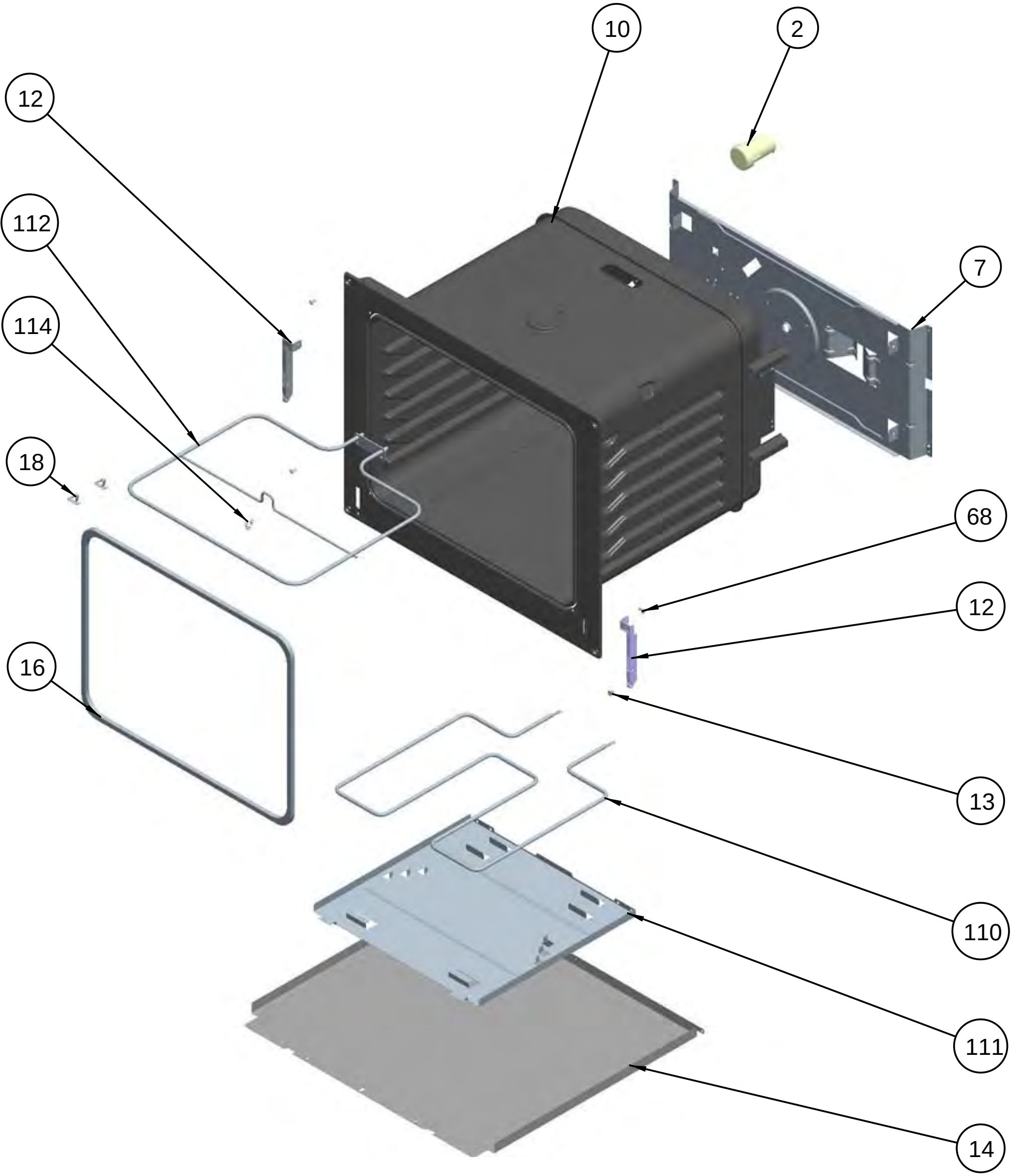
10
2
12
112
7
114
18
68
12
16
13
110
111
14

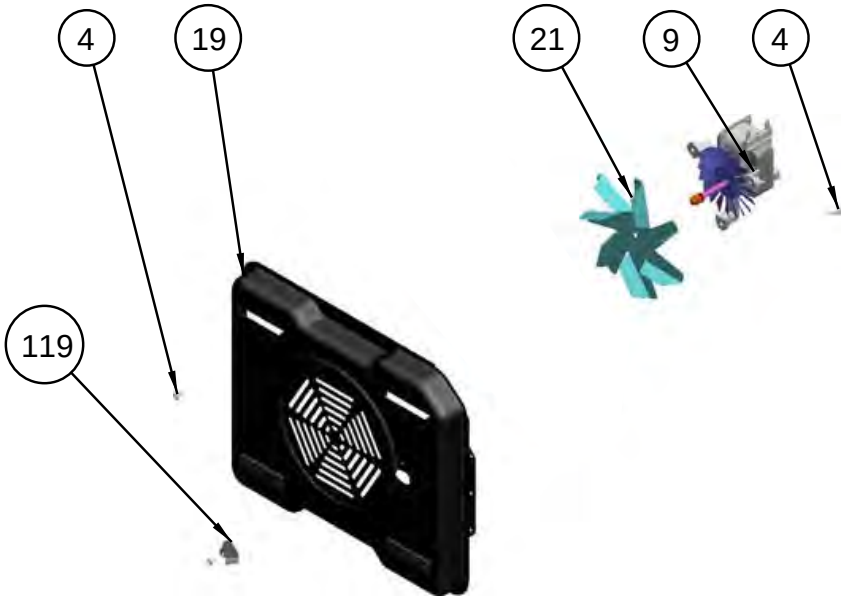
4
19
21
9
4
119

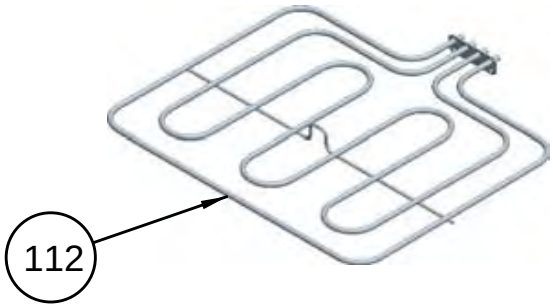
112

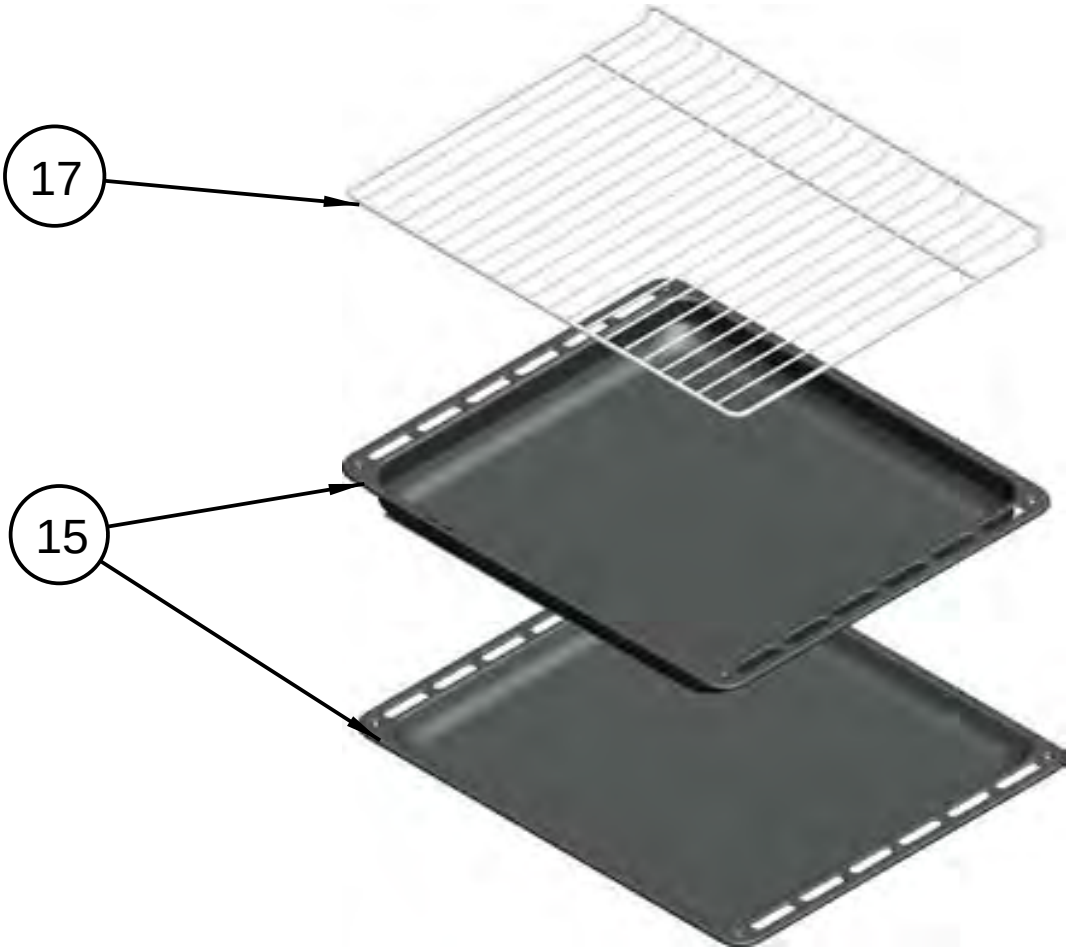
17
15

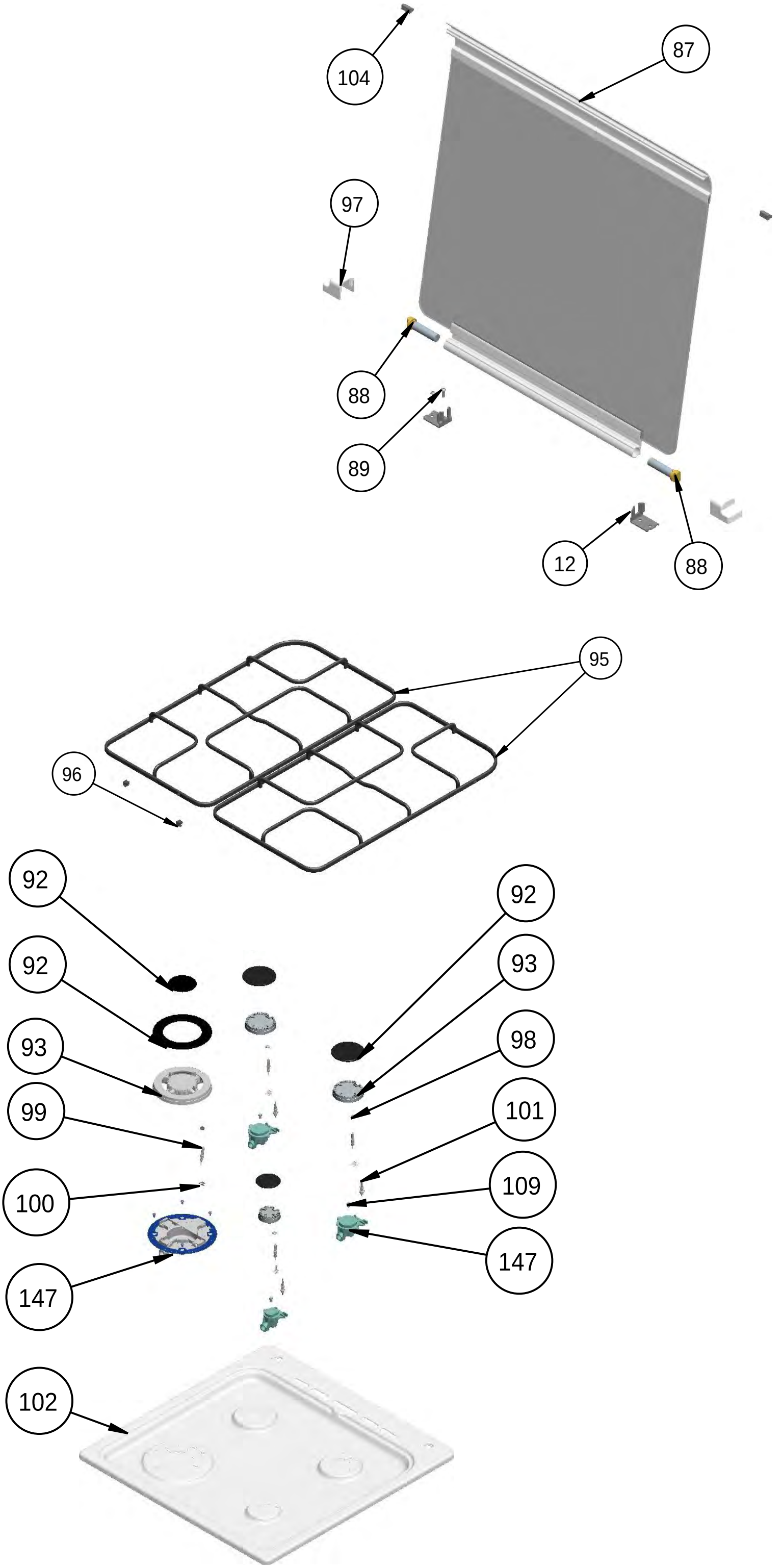
104
87
97
88
89
12
88
95
96
92
92
92
93
93
98
99
101
100
109
147
147
102

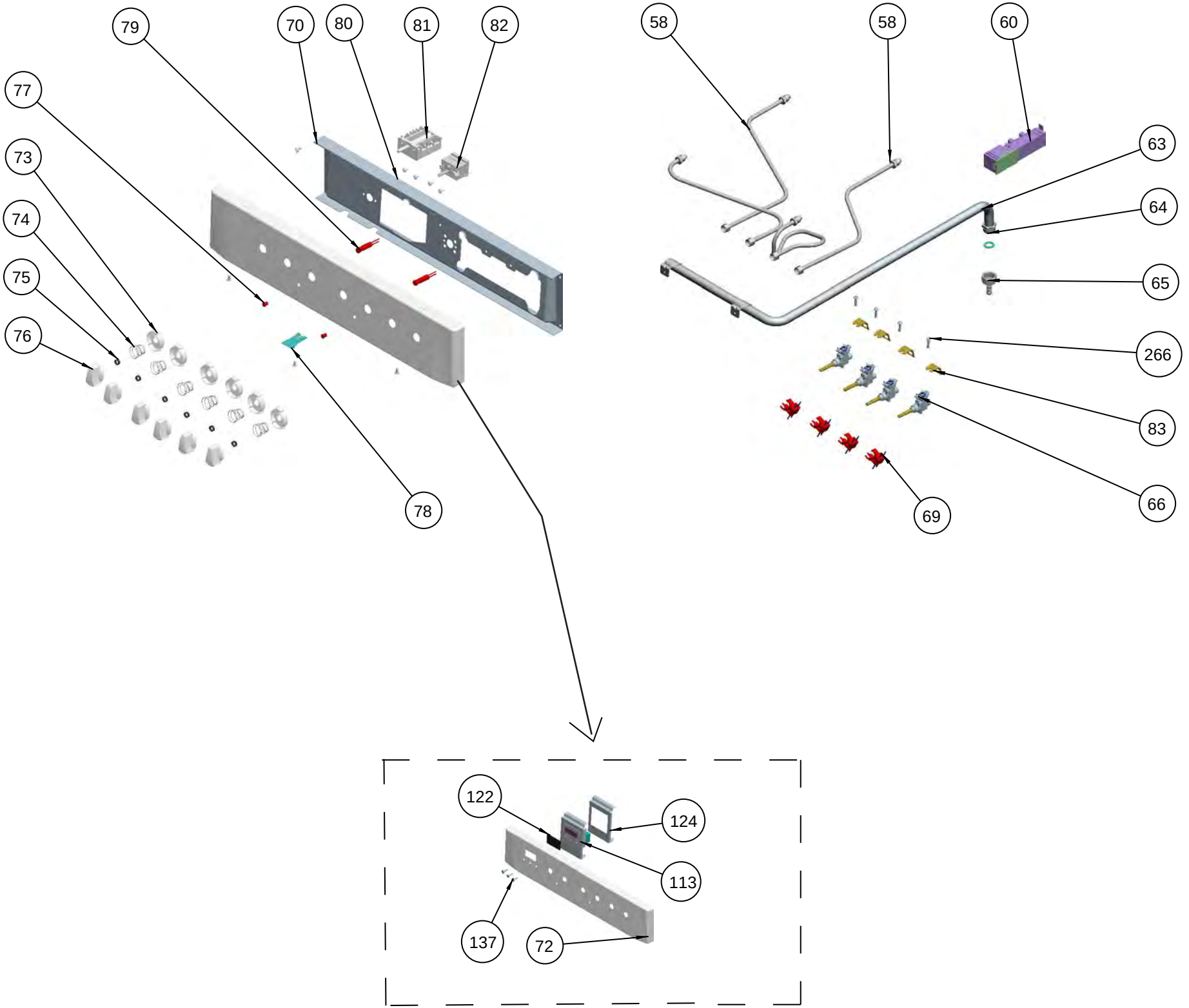
79
70
80
81
82
77
73
74
75
76
78
58
58
60
63
64
65
266
83
66
69
122
124
113
137
72

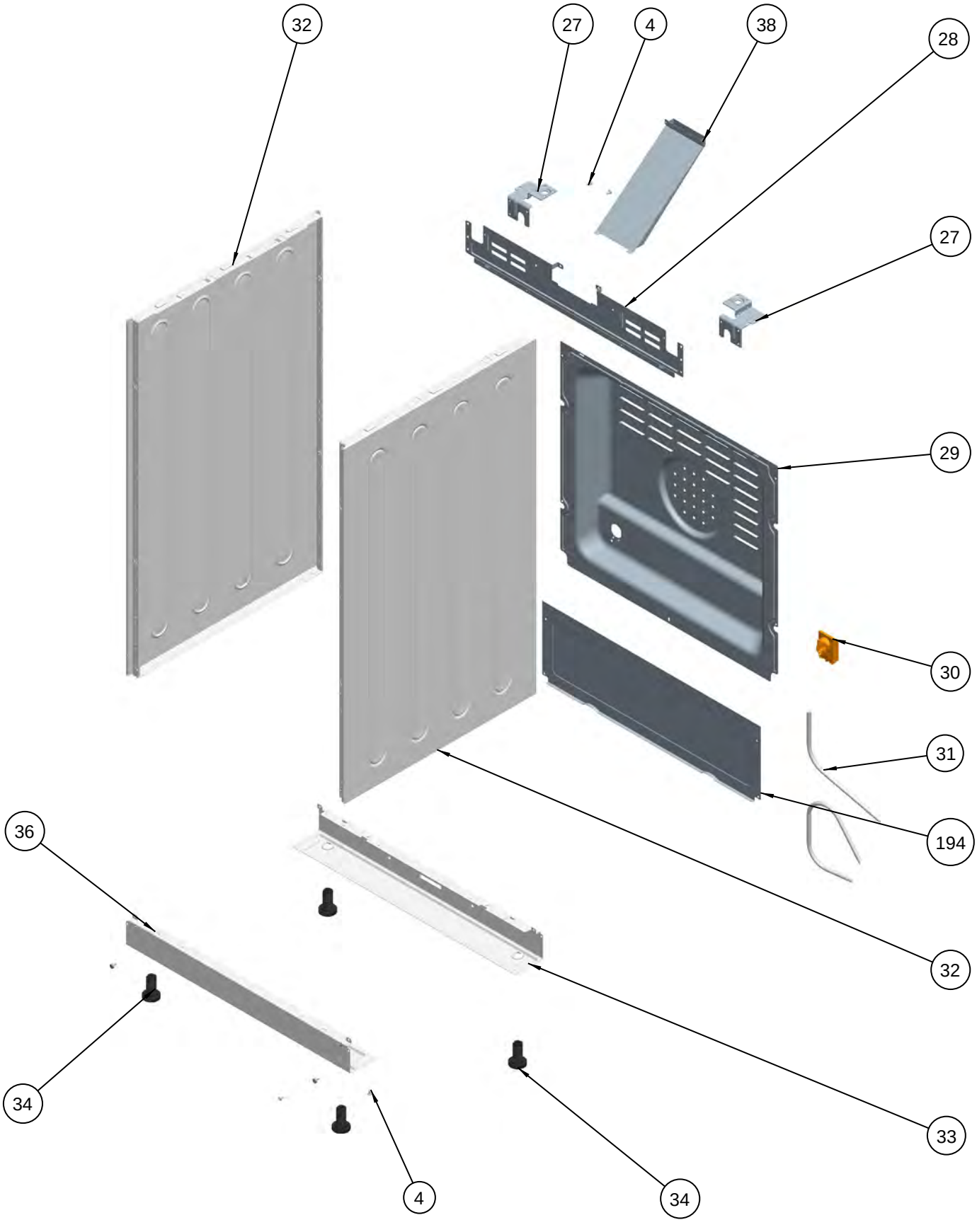
32
27
4
38
28
27
29
30
31
194
32
36
34
33
4
34