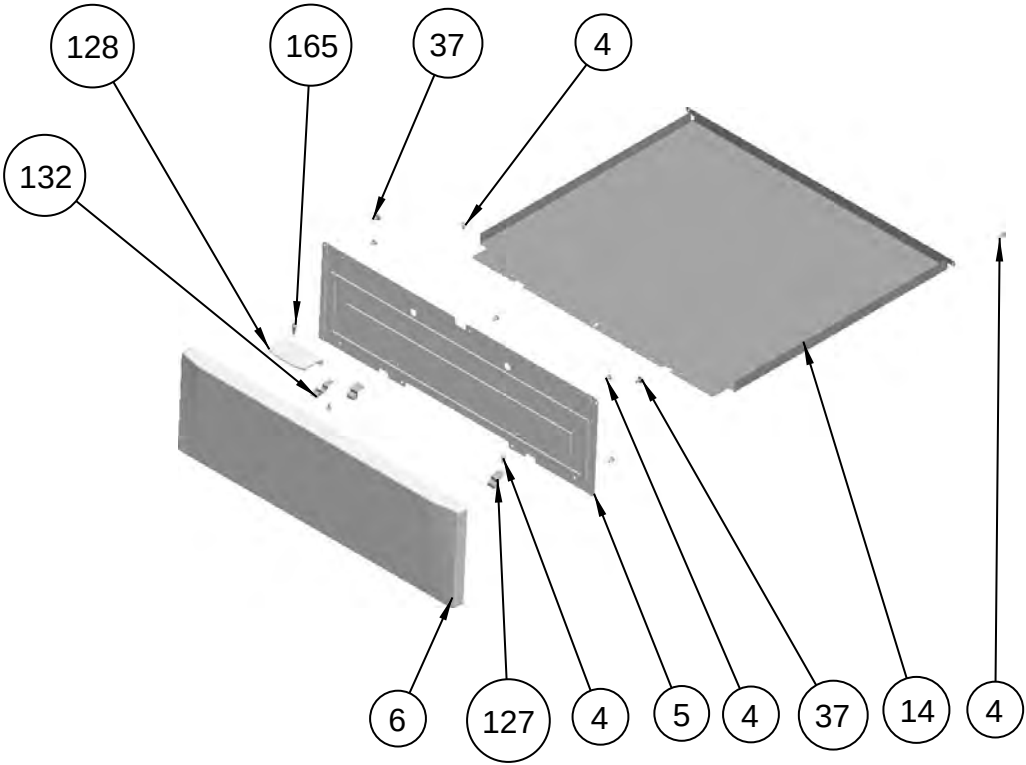
128
165
37
4
132
6
127
4
5
4
37
14
4

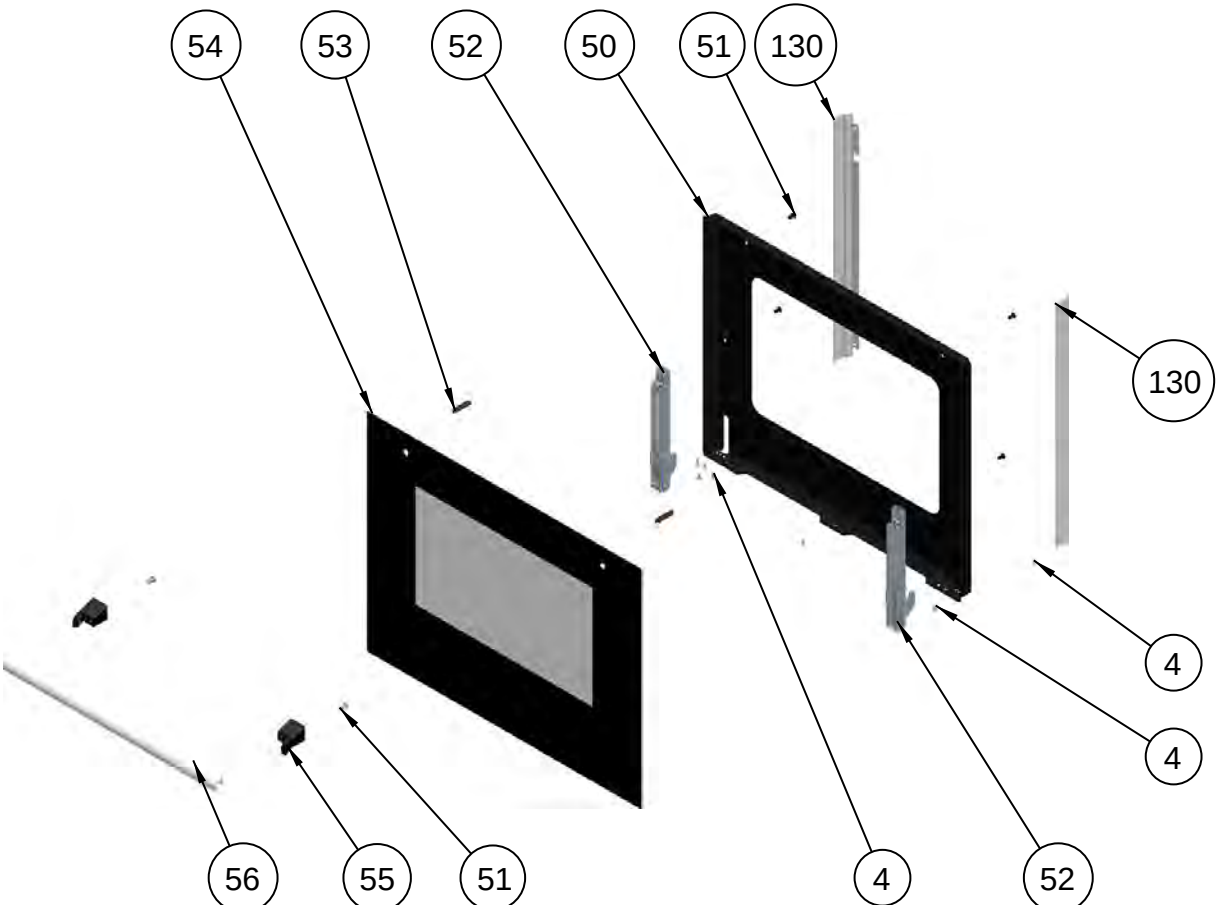
54
53
52
50
51
130
130
4
4
56
55
51
4
52

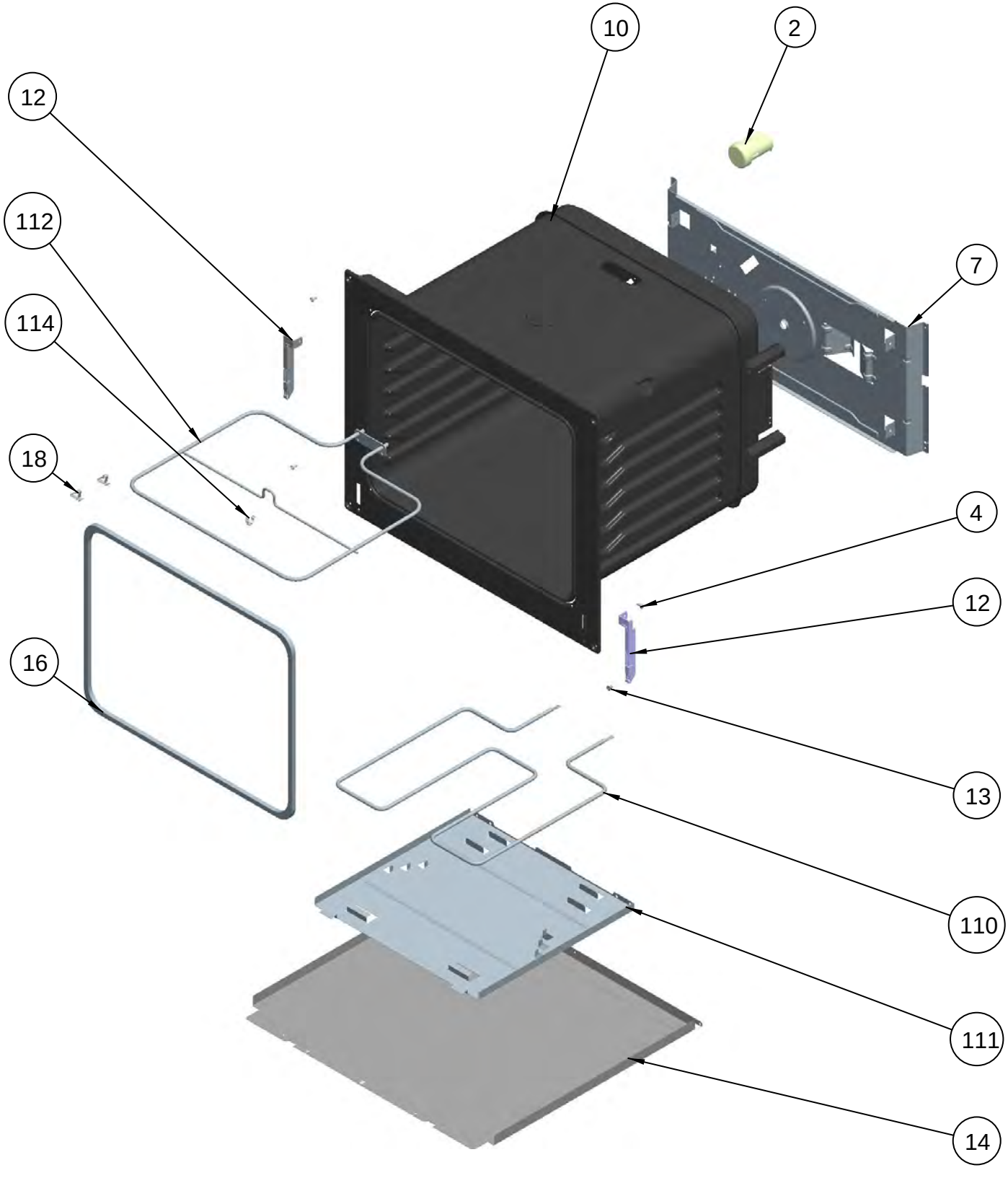
10
2
12
112
7
114
18
4
12
16
13
110
111
14

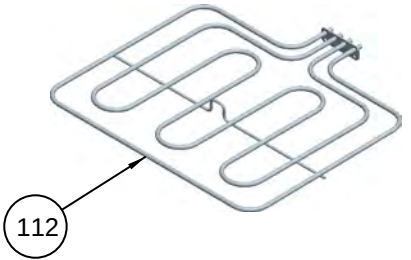
112

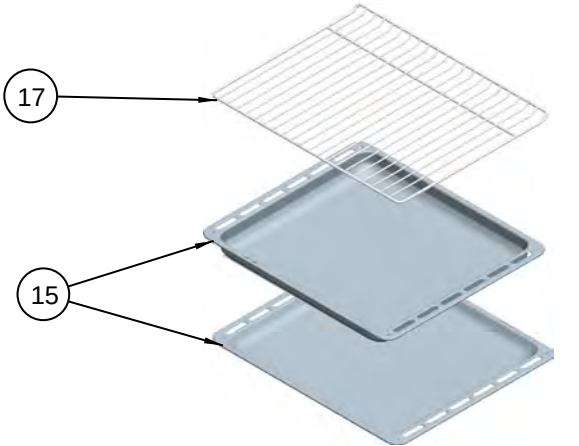
17
15

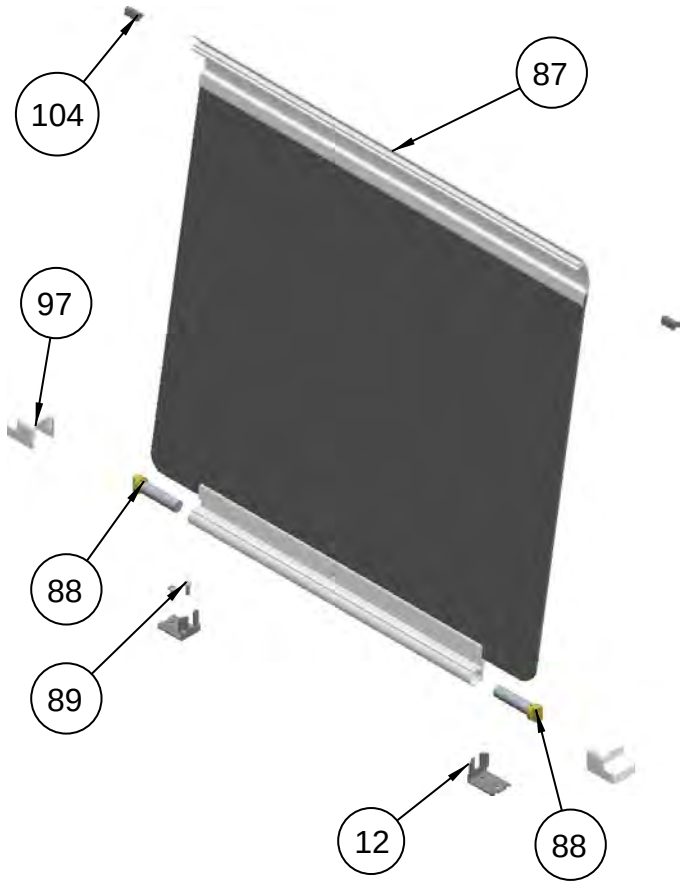
104
87
97
88
89
12
88

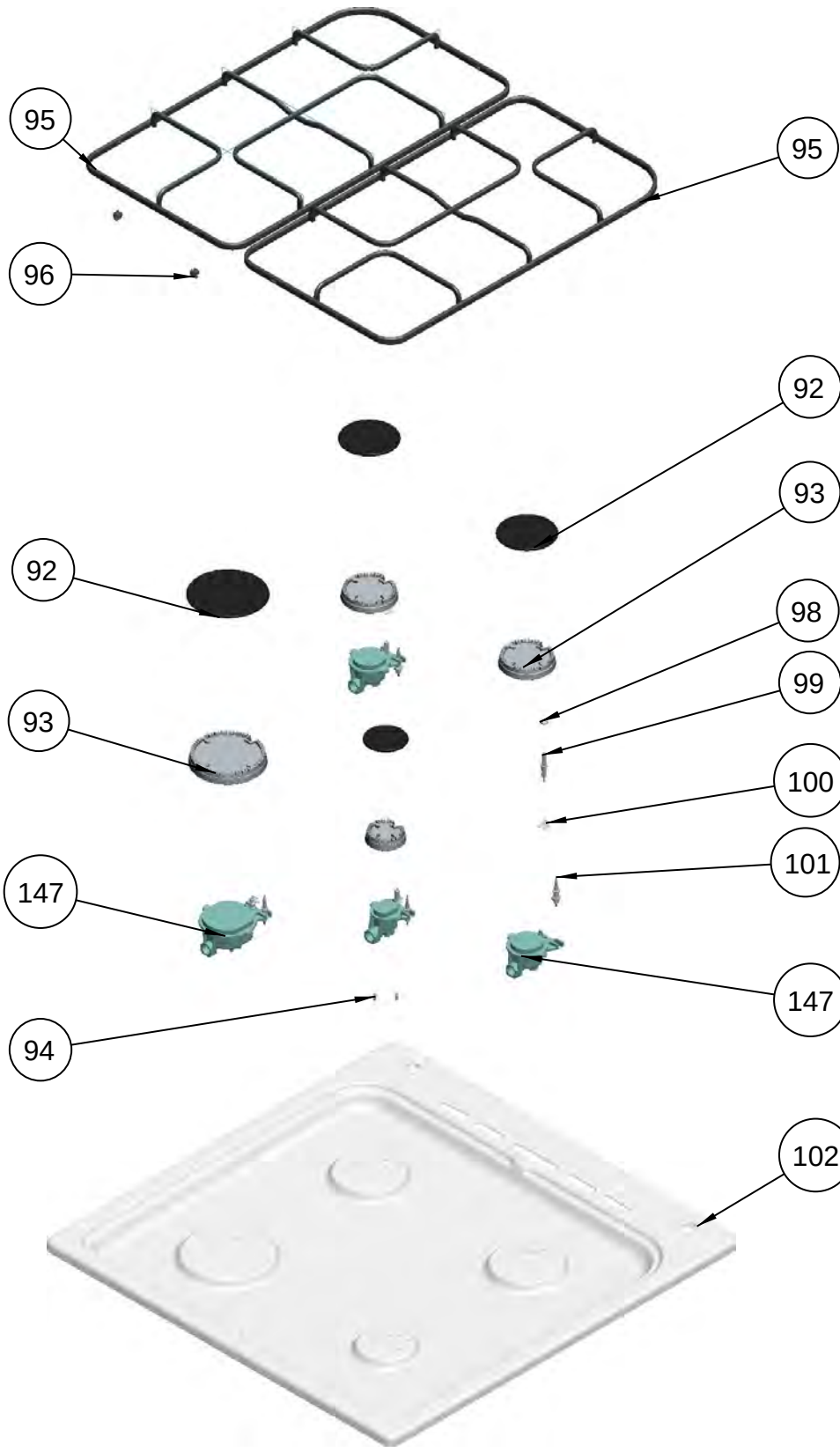
95
95
96
92
93
92
98
99
93
100
101
147
147
94
102

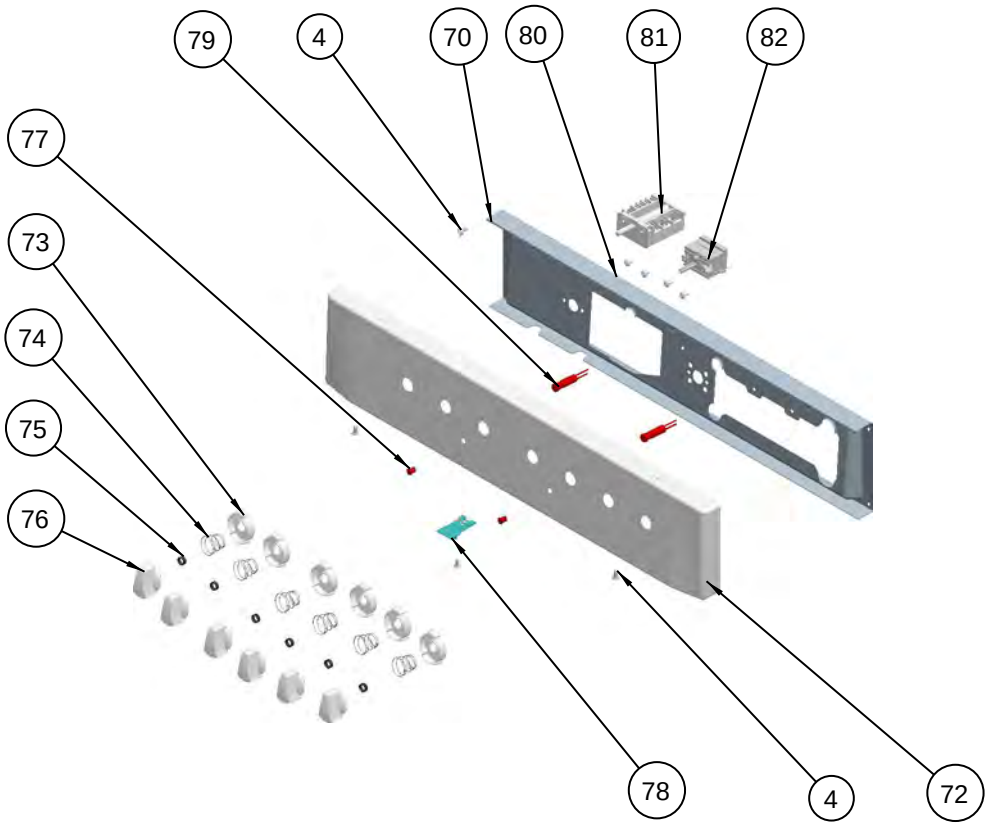
79
4
70
80
81
82
77
73
74
75
76
78
4
72

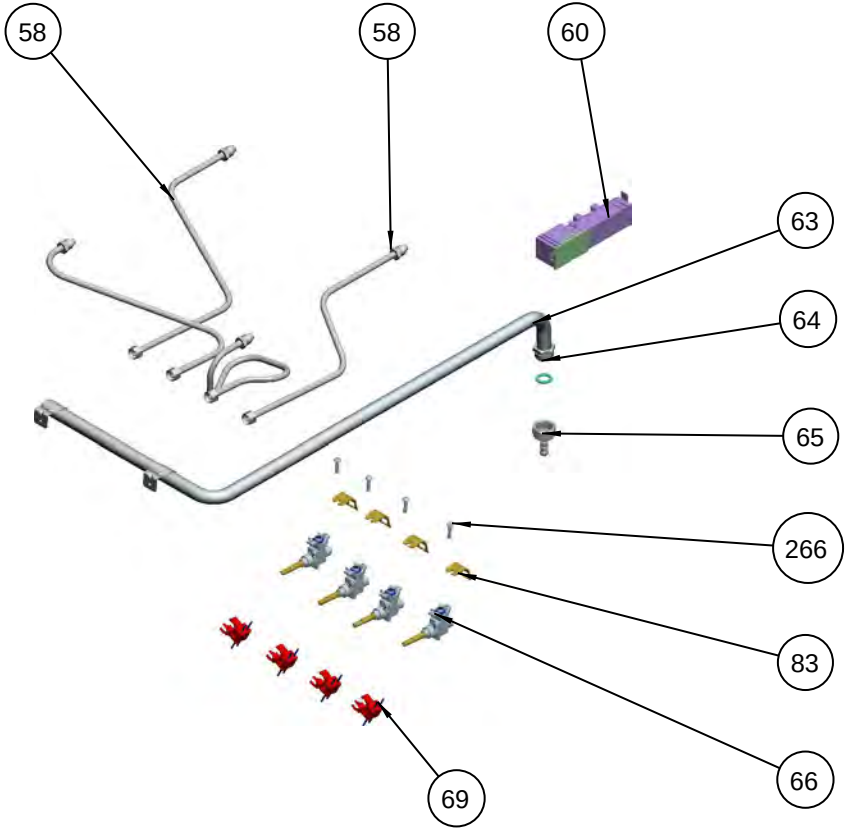
58
58
60
63
64
65
266
83
66
69

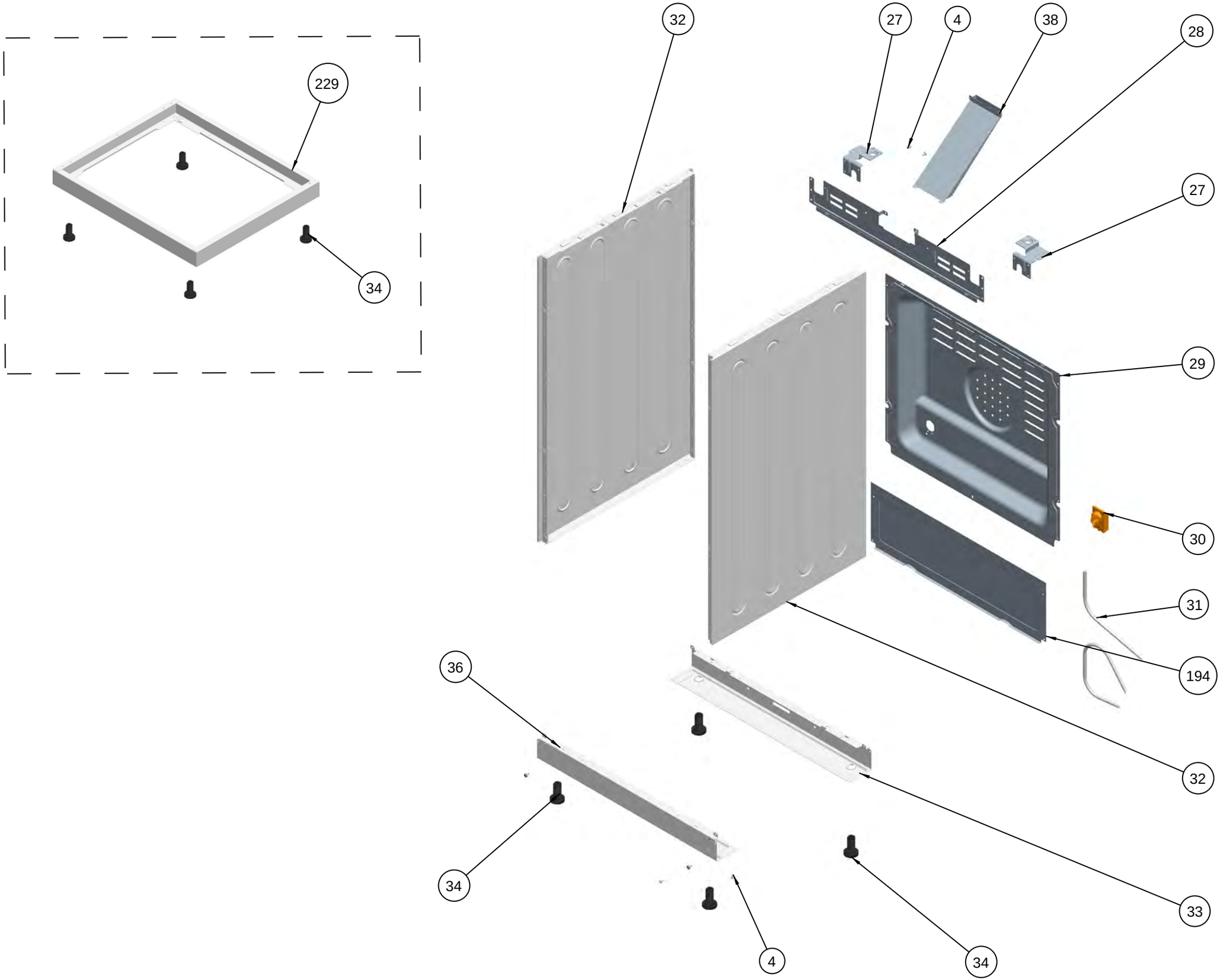
229
34
32
27
4
38
28
27
29
30
31
194
32
36
34
33
4
34