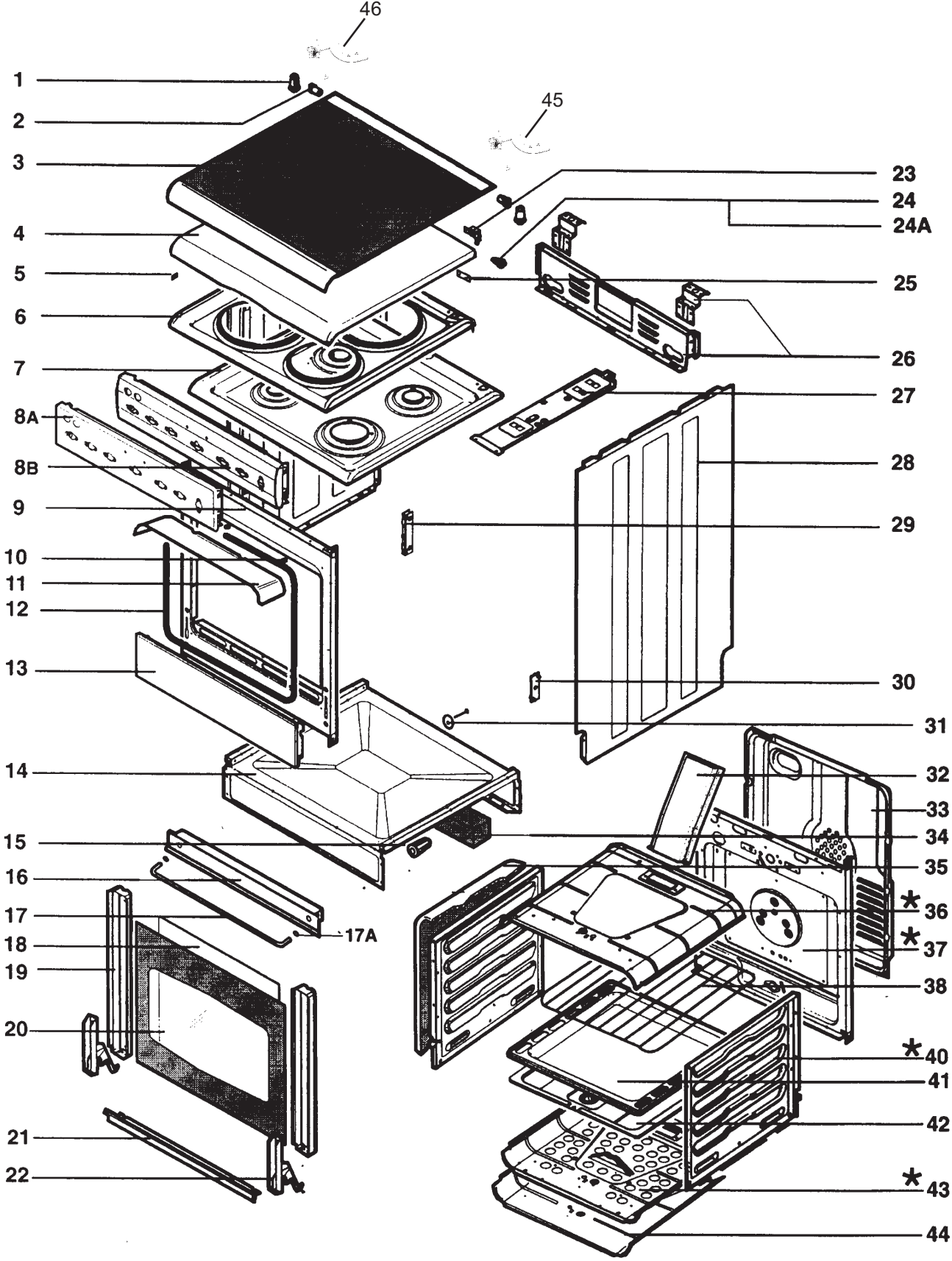
46
45
1
2
3
4
5
6
7
8A
8B
9
10
11
12
13
14
15
16
17
17A
18
19
20
21
22
23
24
24A
25
26
27
28
29
30
31
32
33
34
35
36
37
38
40
41
42
43
44

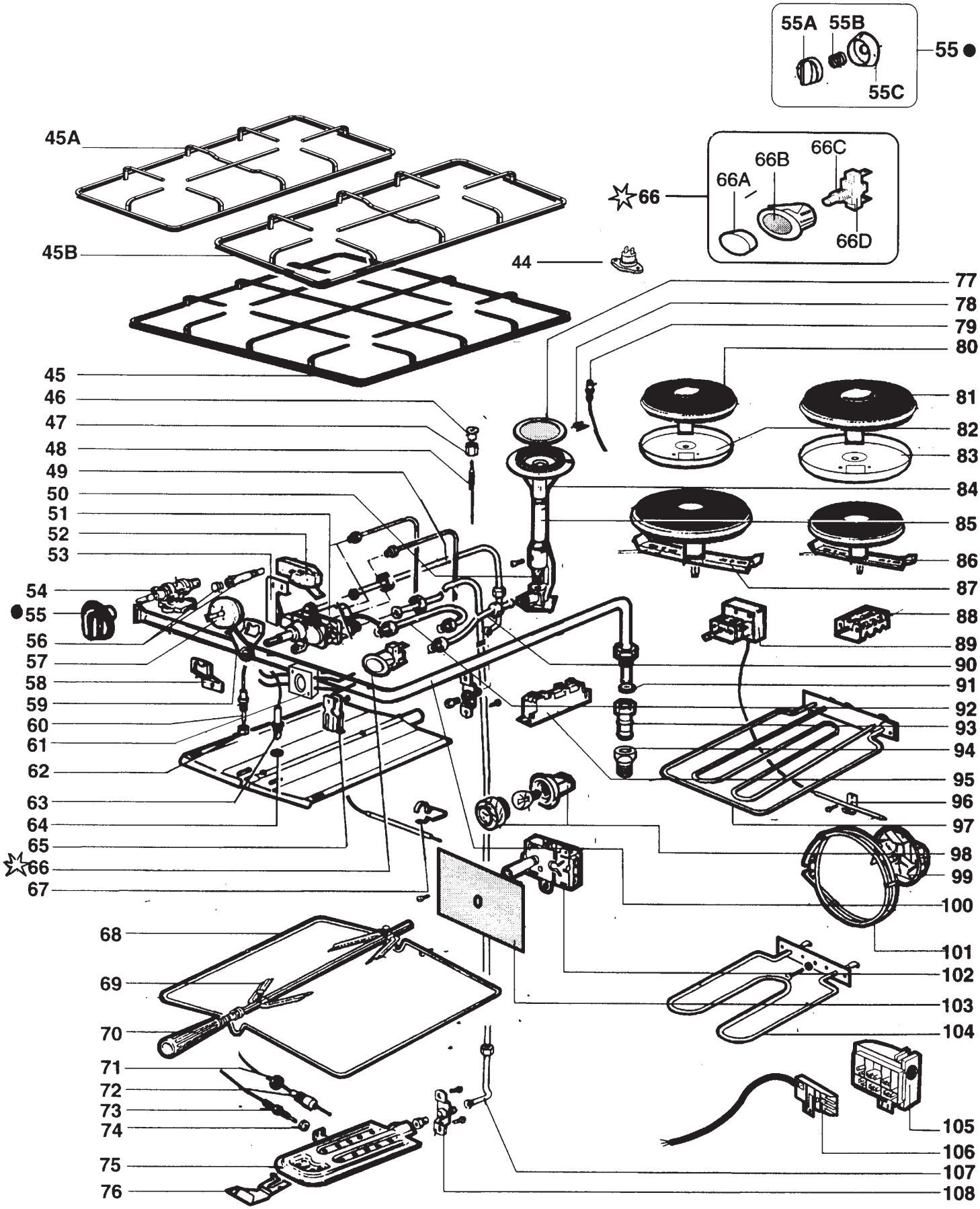
55A
55B
55C
55 ●
45A
45B
44
66
66A
66B
66C
66D
77
78
79
80
81
82
83
84
85
86
87
88
89
90
91
92
93
94
95
96
97
98
99
100
101
102
103
104
105
106
107
108
45
46
47
48
49
50
51
52
53
54
● 55
56
57
58
59
60
61
62
63
64
65
66
67
68
69
70
71
72
73
74
75
76