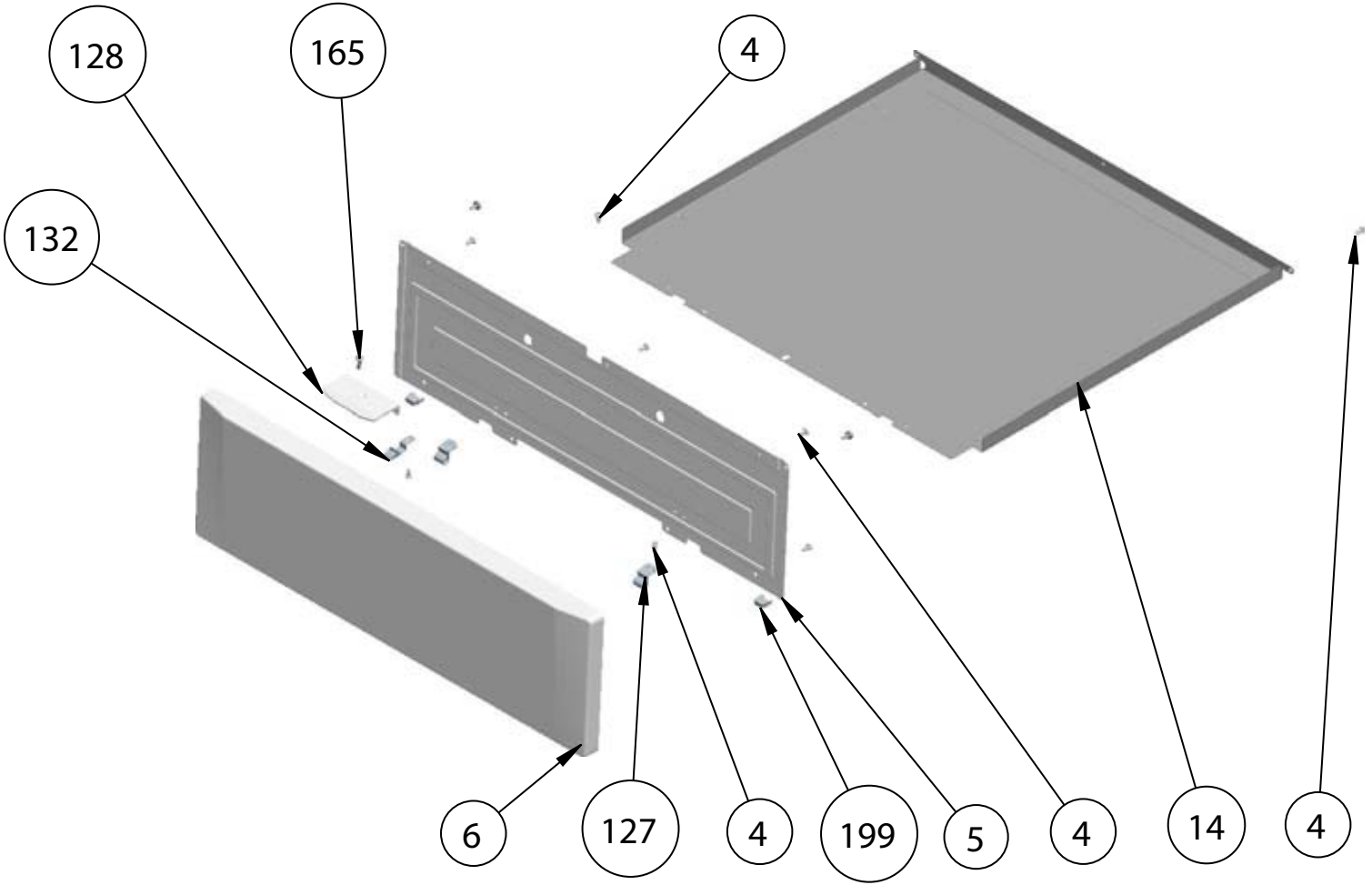
128
165
4
132
6
127
4
199
5
4
14
4

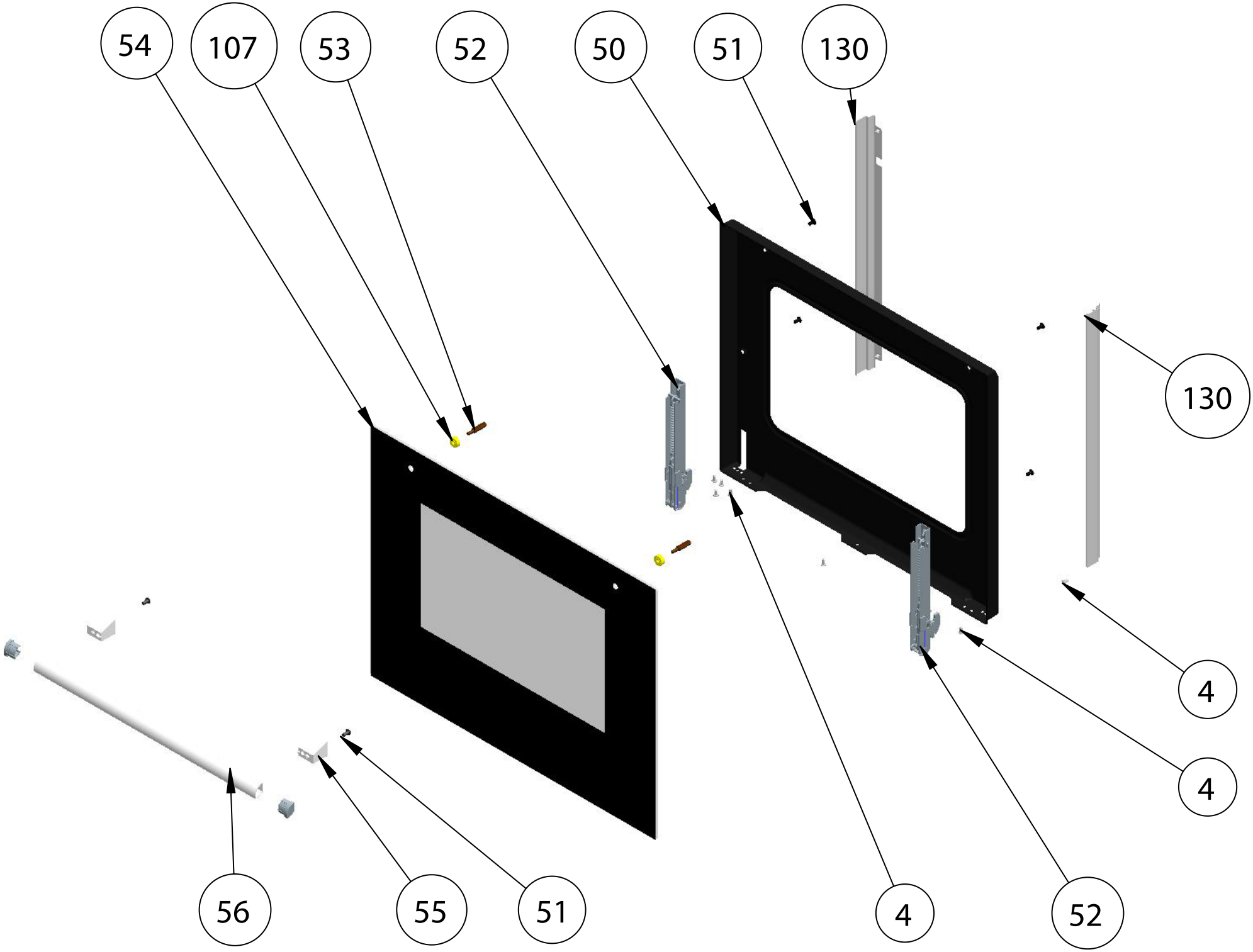
54
107
53
52
50
51
130
130
4
4
56
55
51
4
52

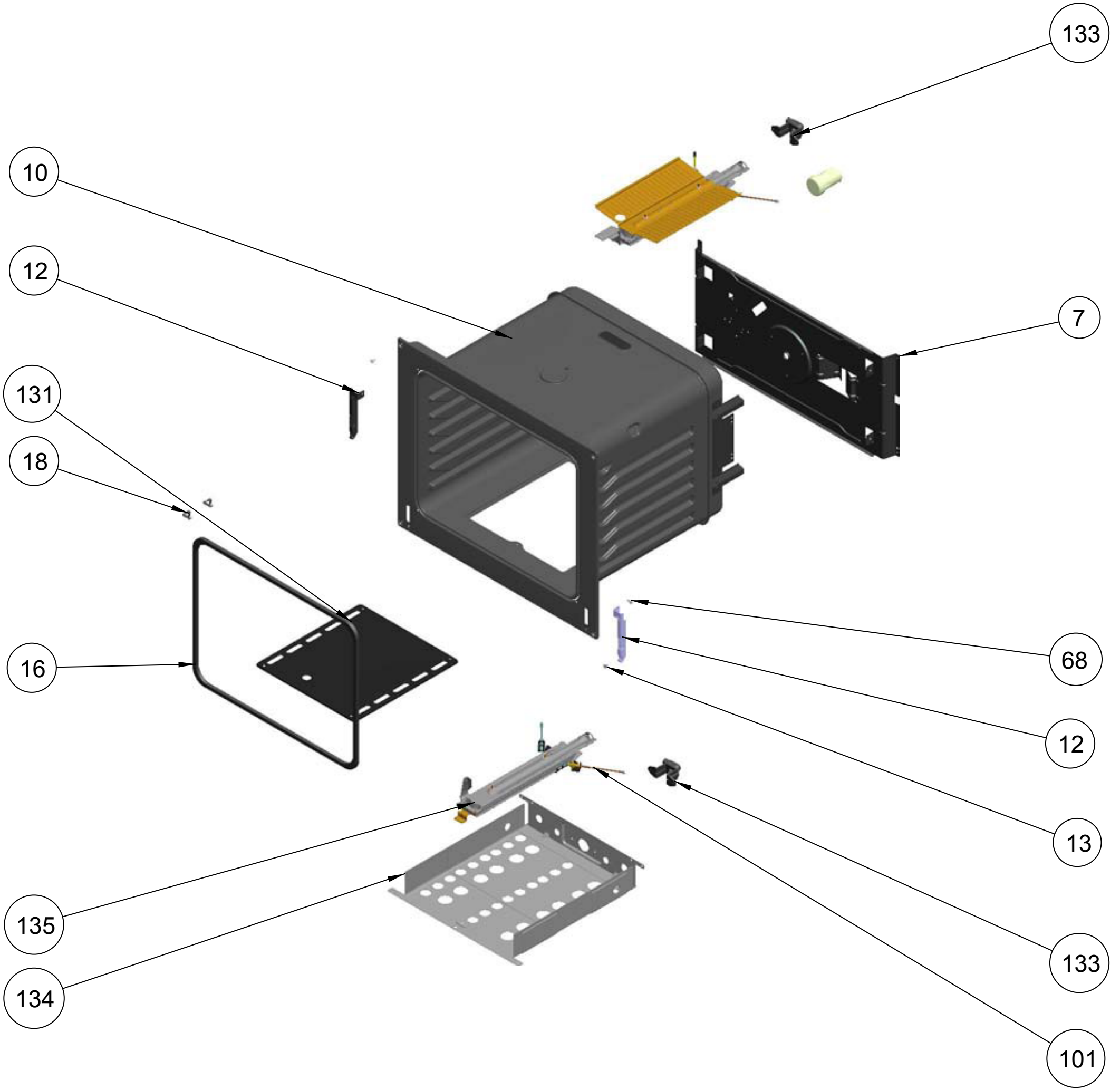
133
10
12
7
131
18
16
68
12
13
135
133
134
101

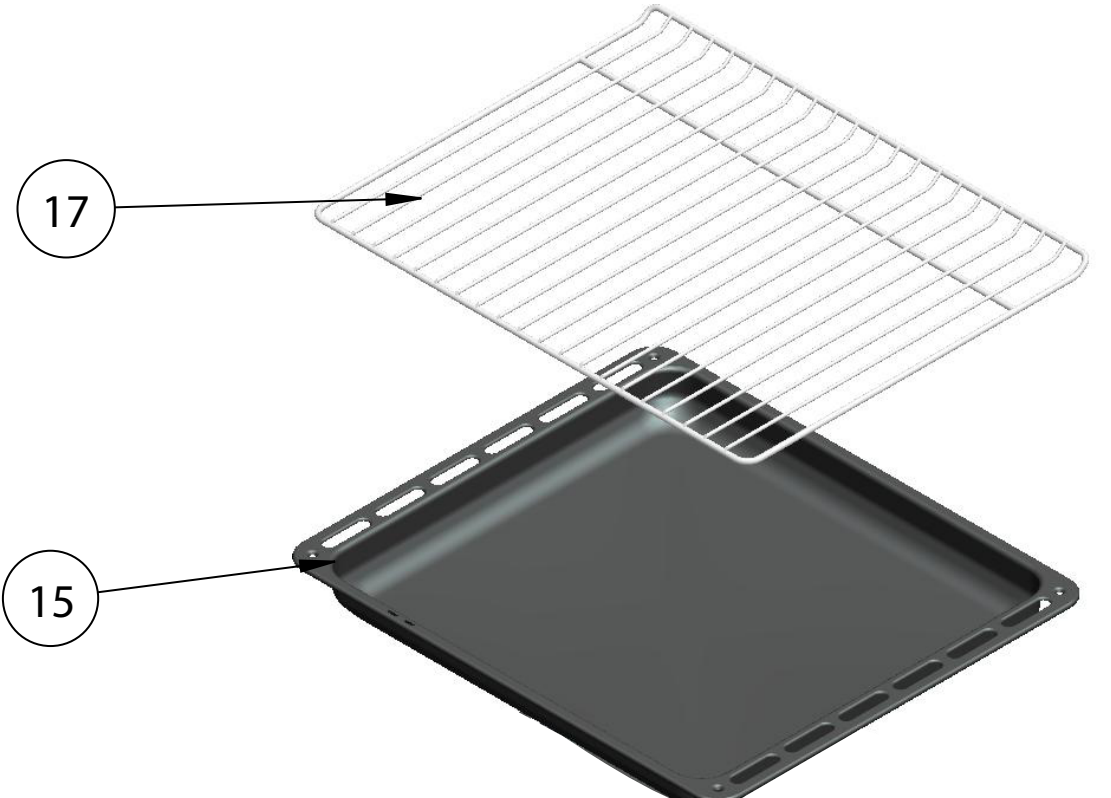
17
15

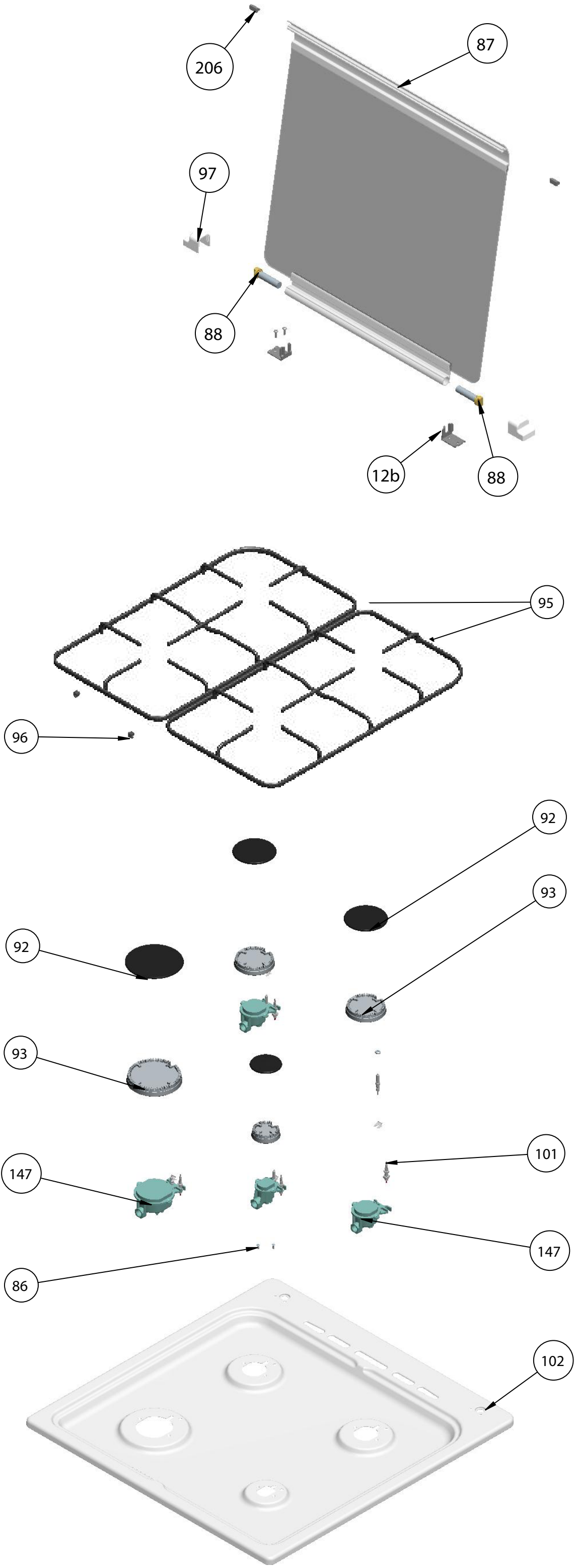
206
87
97
88
12b
88
95
96
92
93
92
93
101
147
147
86
102

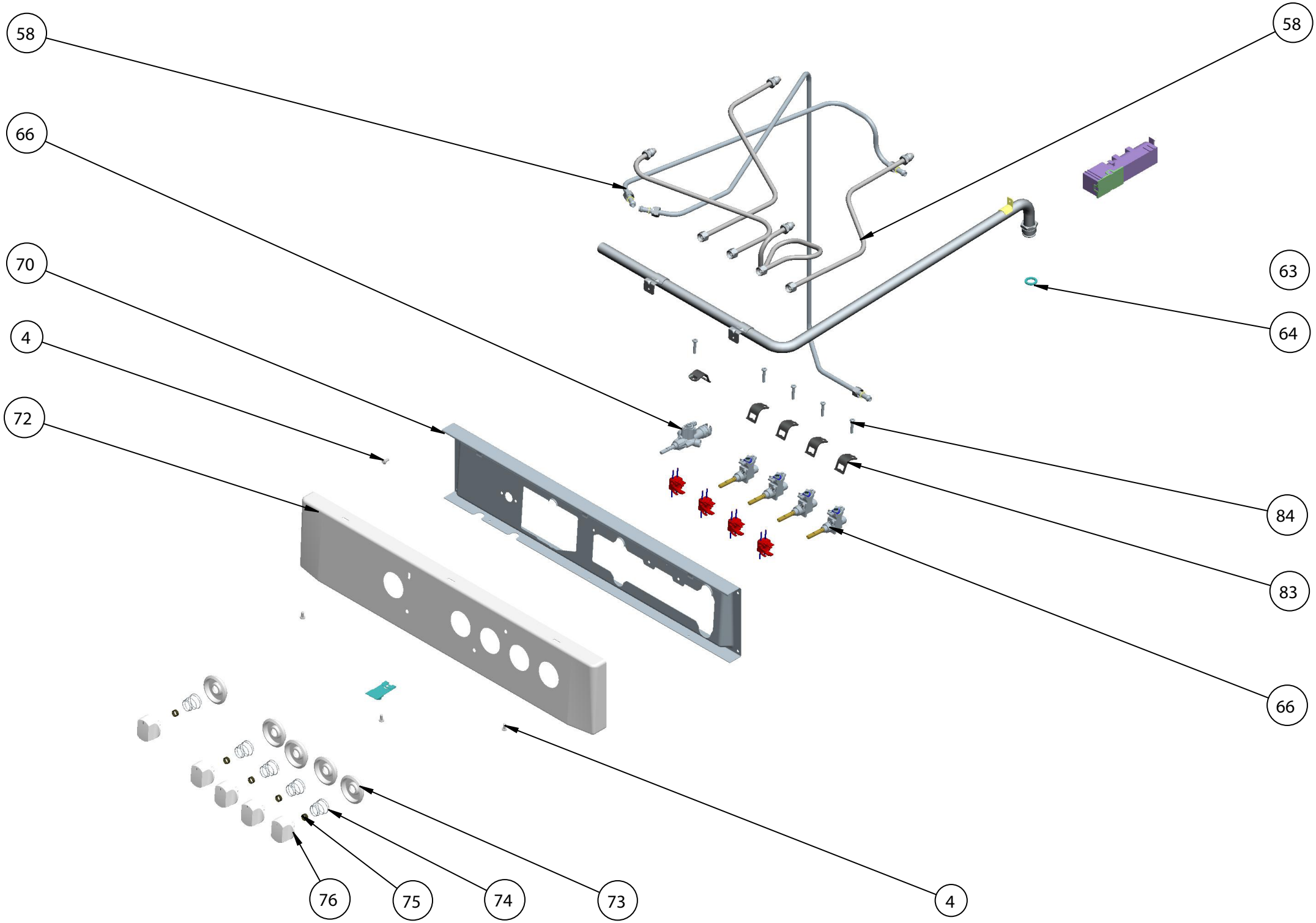
58
58
66
70
4
72
63
64
84
83
66
76
75
74
73
4

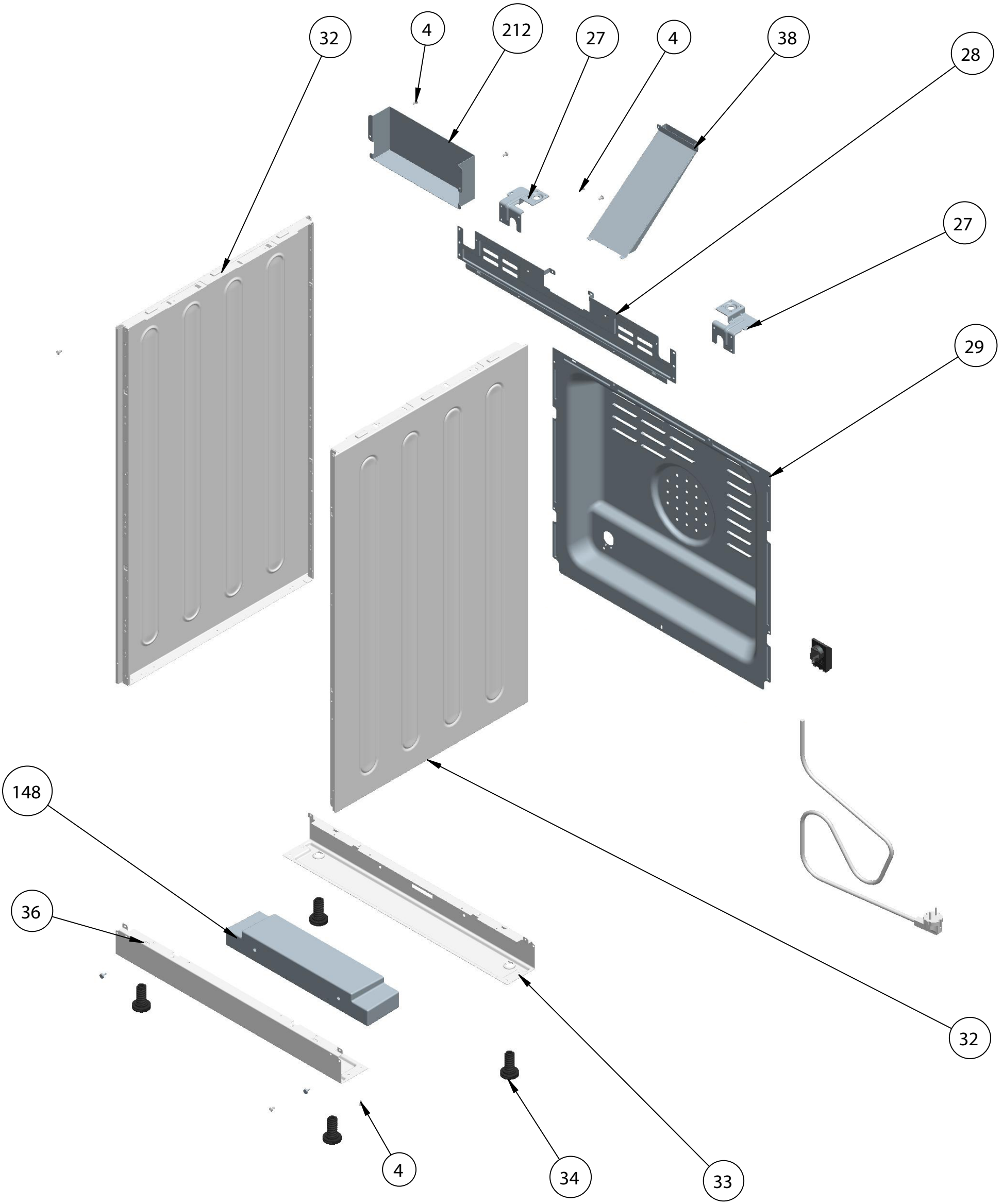
32
4
212
27
4
38
28
27
29
148
36
32
4
34
33