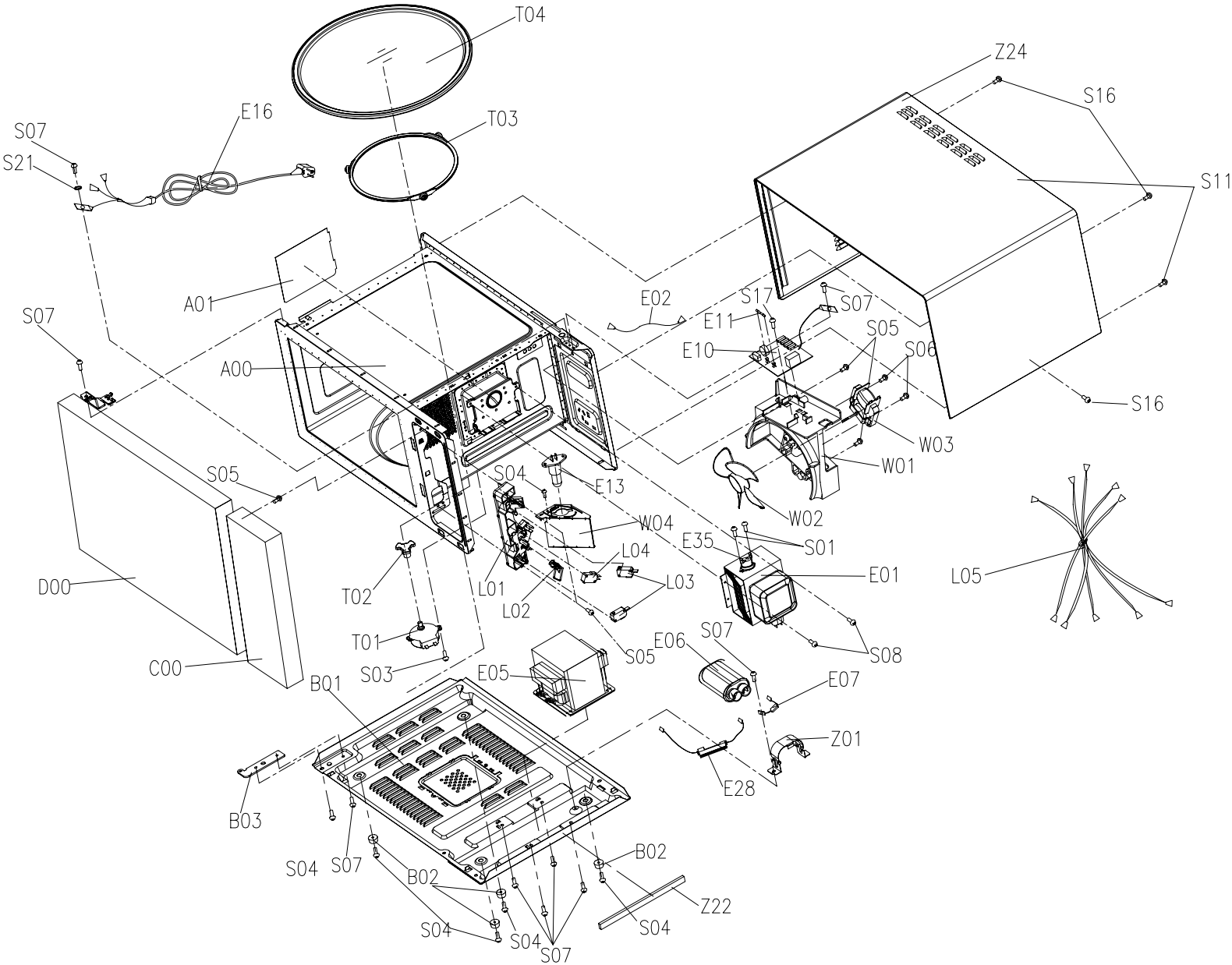
T04
T03
E16
S07
S21
Z24
S16
S11
A01
A00
E02
S17
S07
E11
E10
S05
S06
S16
W03
W01
W02
S07
S05
D00
C00
S04
E13
W04
E35
S01
E01
L05
L04
L03
L01
L02
T02
T01
S03
S05
E06
S07
S08
E05
E07
B01
Z01
E28
B03
S04
S07
B02
B02
Z22
S04
S04
S04
S07

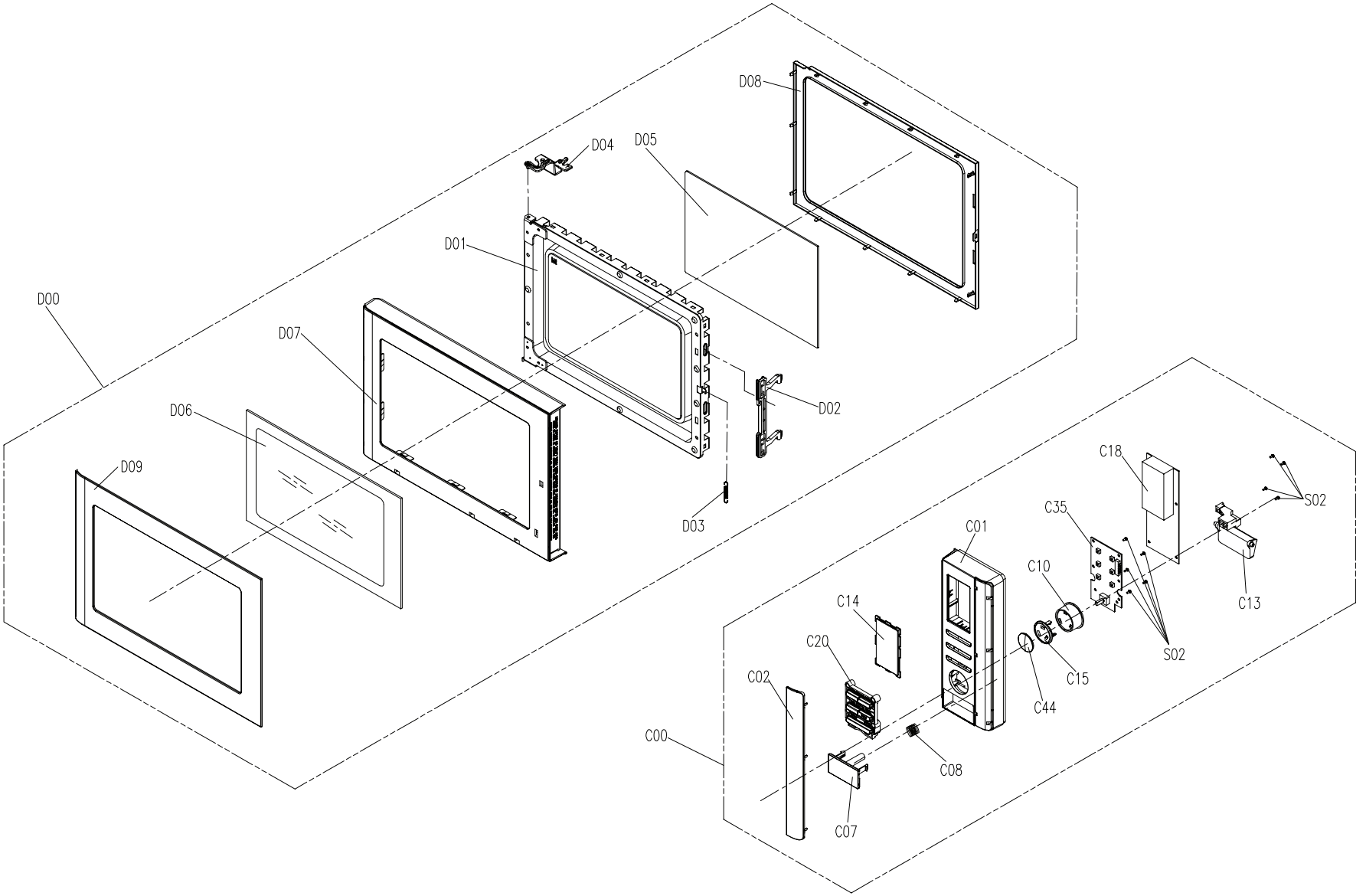
D00
D01
D02
D03
D04
D05
D06
D07
D08
D09
C00
C01
C02
C07
C08
C10
C13
C14
C15
C18
C20
C35
C44
S02
S02