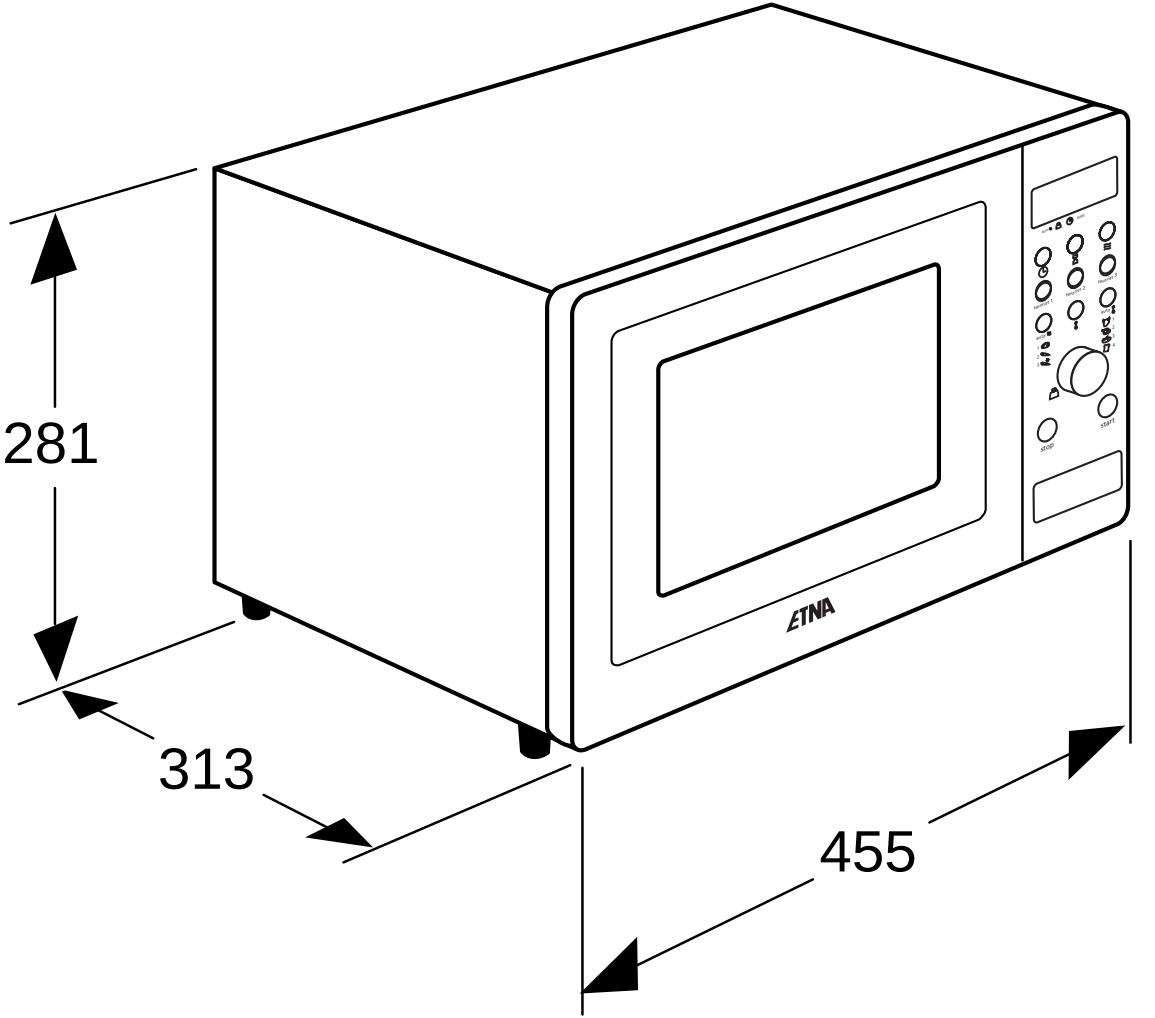
281
313
455
ETNA
START
STOP