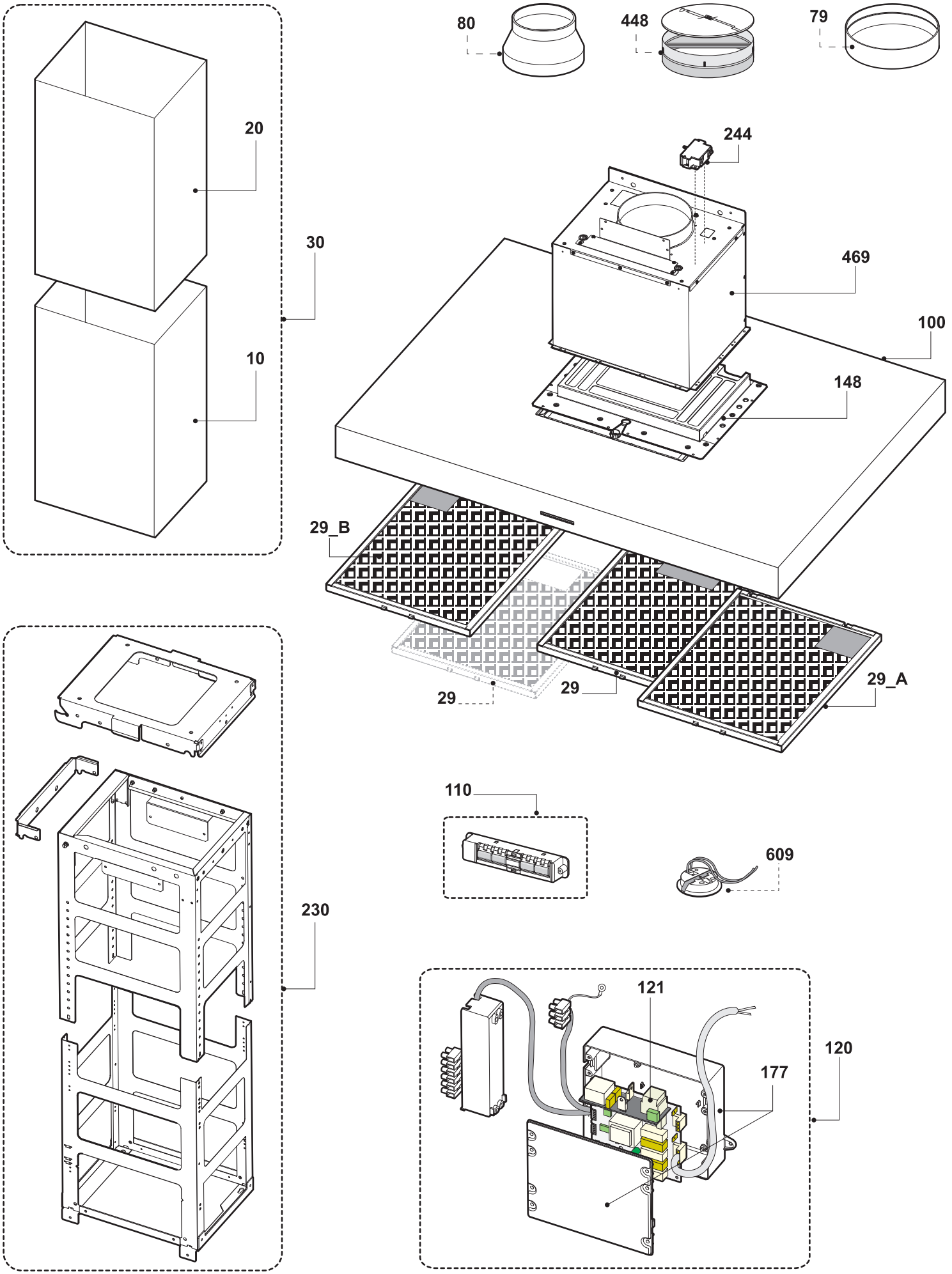
80
448
79
20
244
30
469
100
10
148
29_B
29
29
29_A
110
609
230
121
120
177