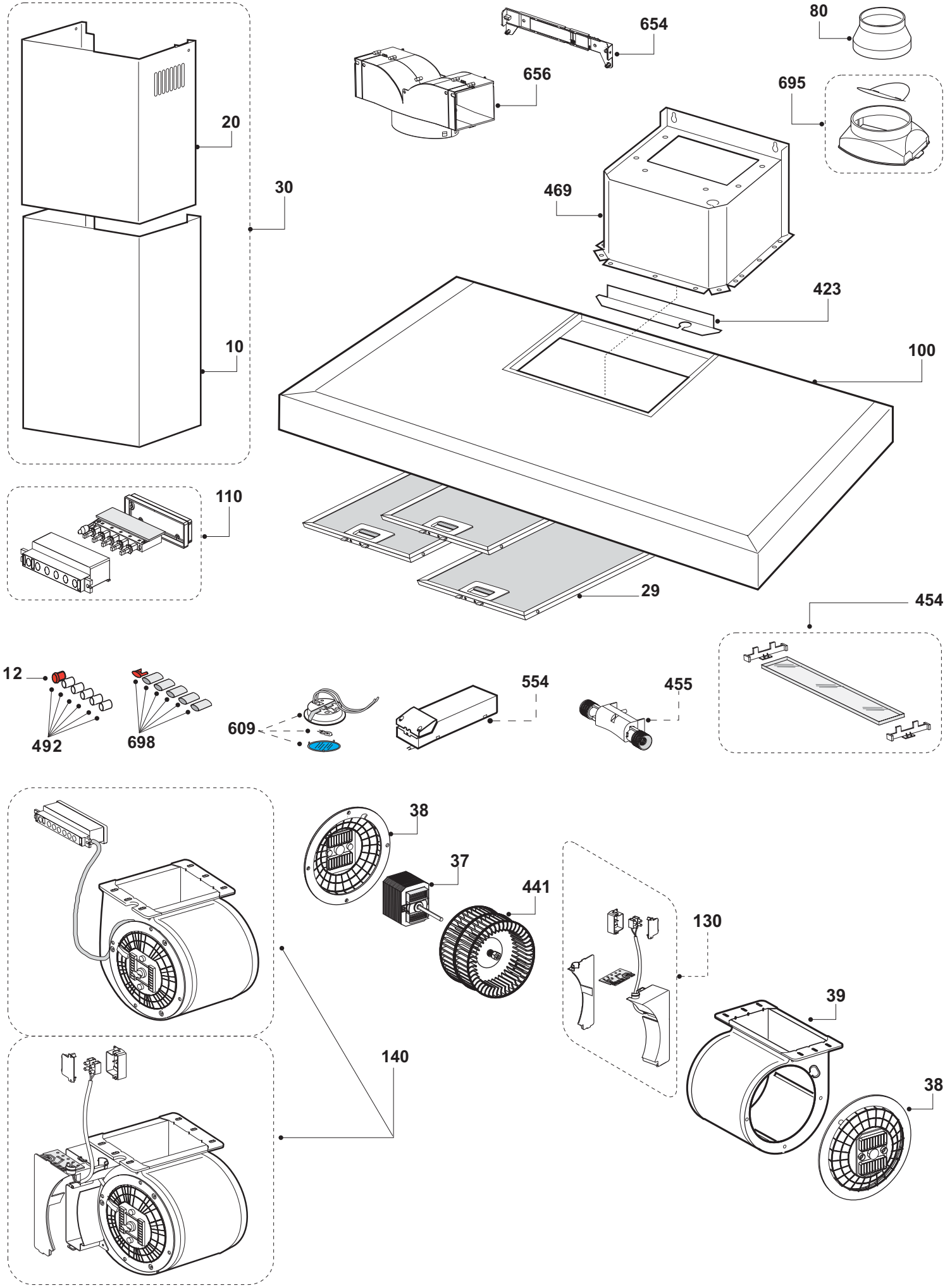
654
80
656
695
20
469
30
423
10
100
110
29
454
12
554
455
492
698
609
38
37
441
130
39
140
38