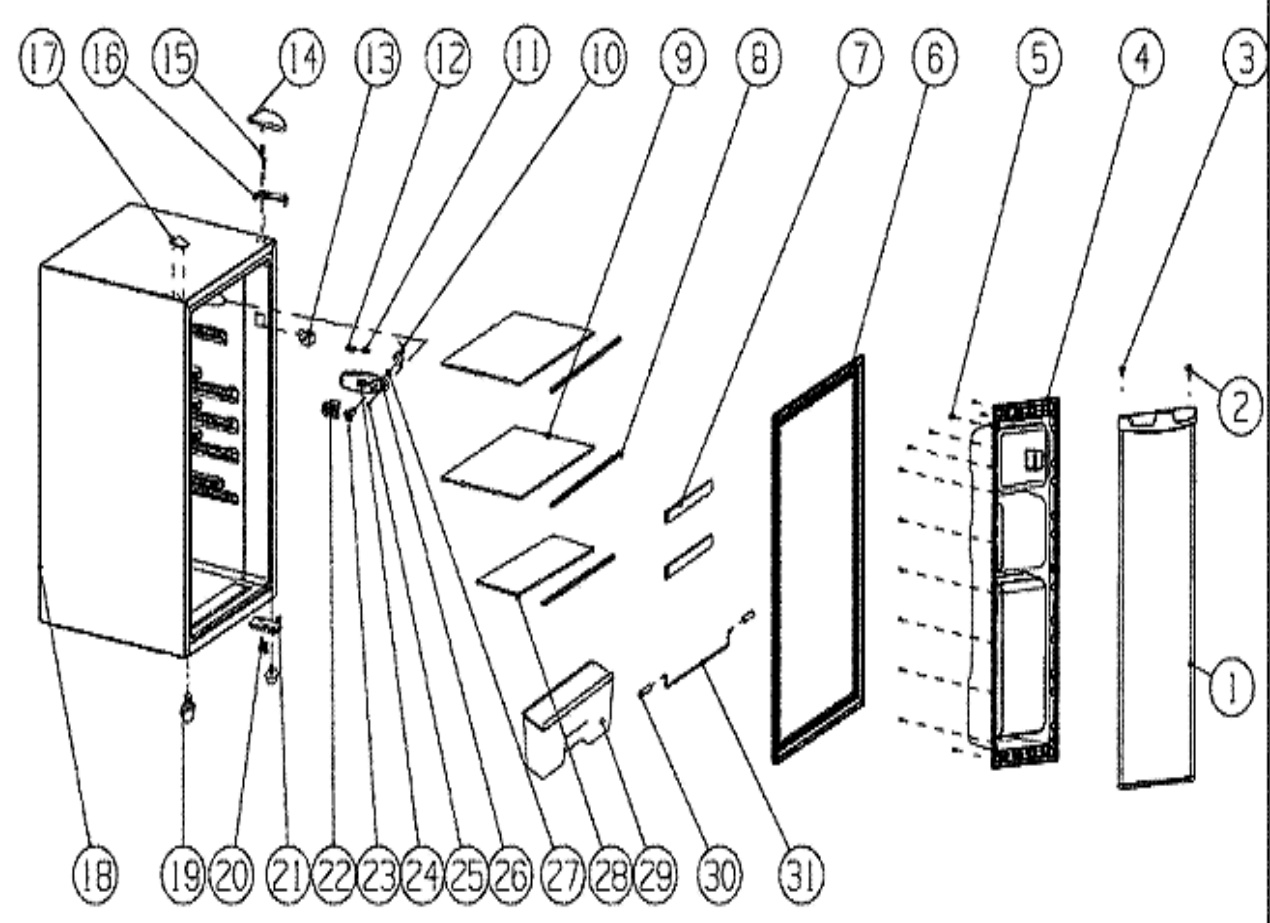
17
16
15
14
13
12
11
10
9
8
7
6
5
4
3
2
1
18
19
20
21
22
23
24
25
26
27
28
29
30
31

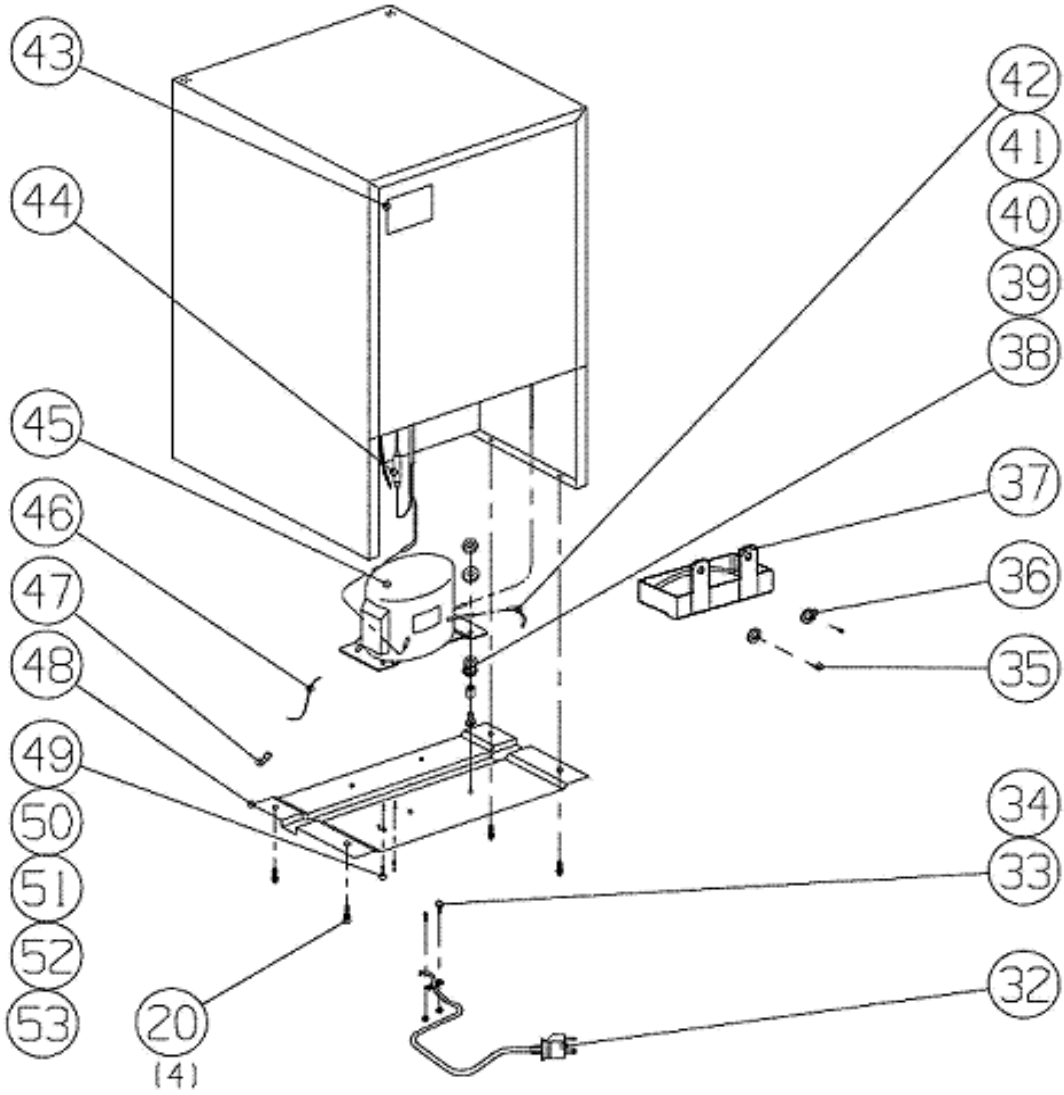
43
44
45
46
47
48
49
50
51
52
53
20
(4)
42
41
40
39
38
37
36
35
34
33
32