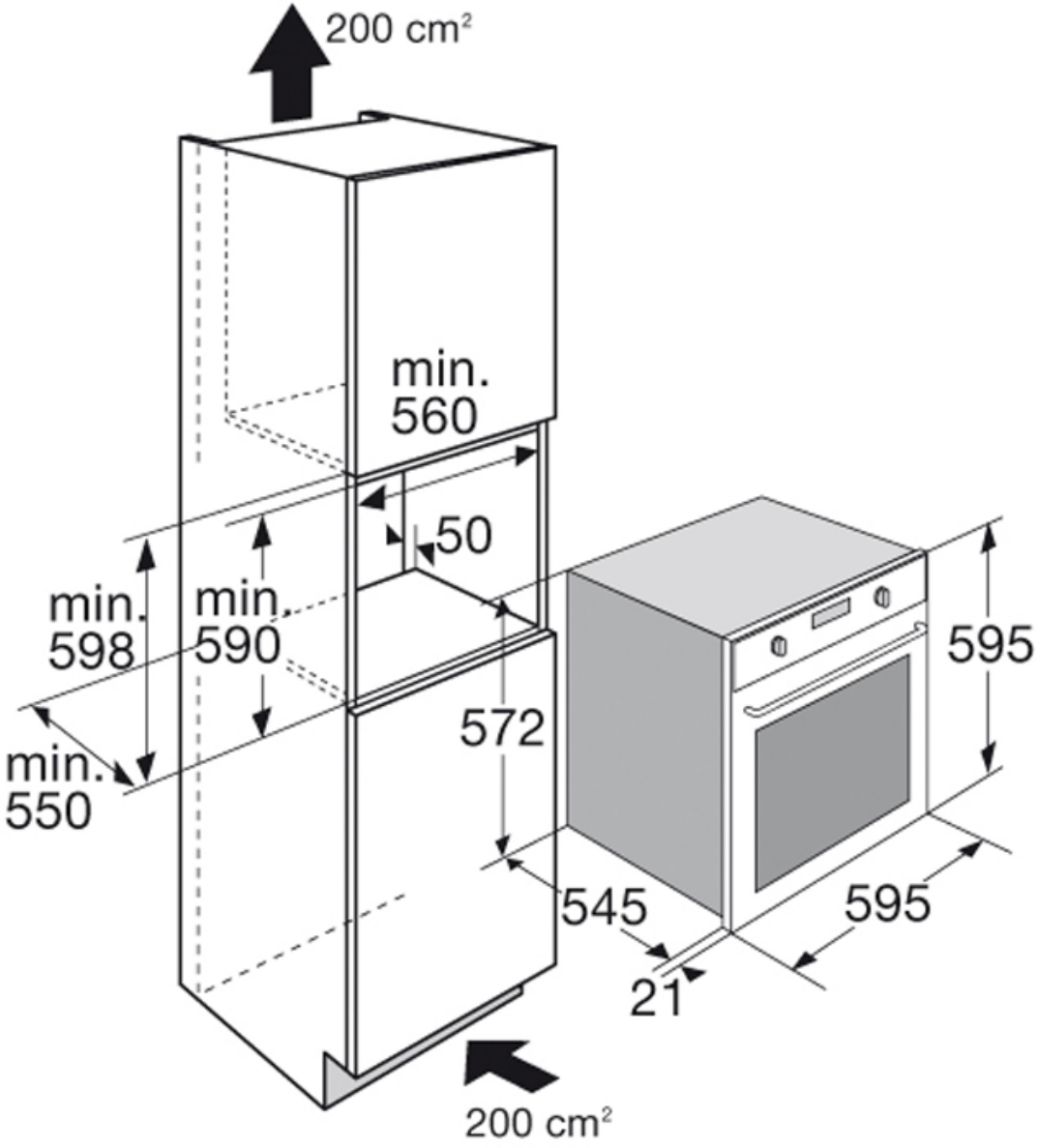
200 cm²
min.
560
50
min.
598
min.
590
min.
550
572
595
545
595
21
200 cm²

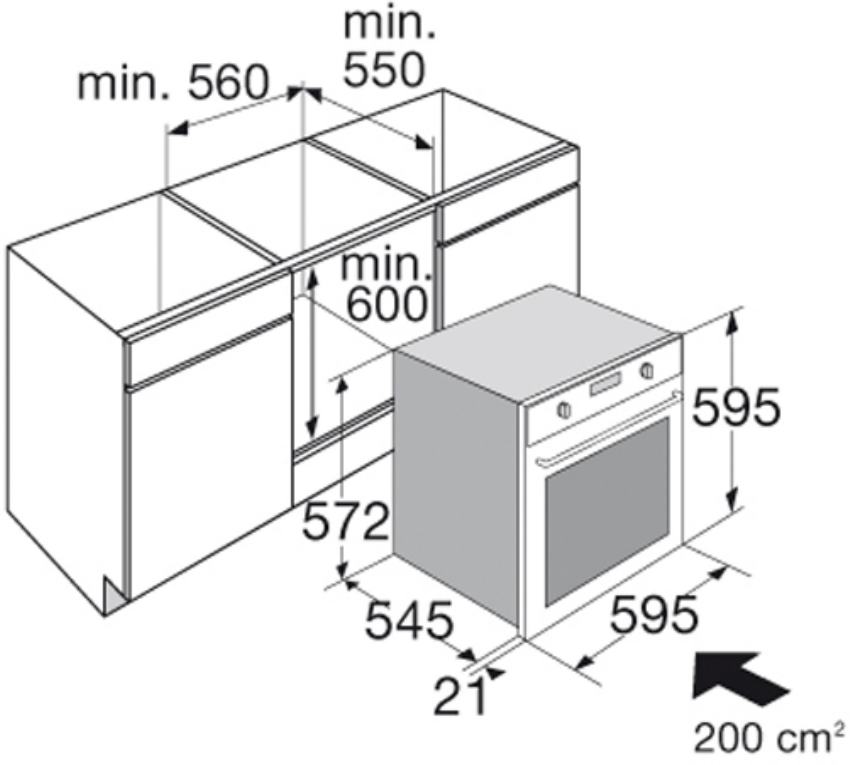
min.
550
min. 560
min.
600
595
572
545
595
21
200 cm²