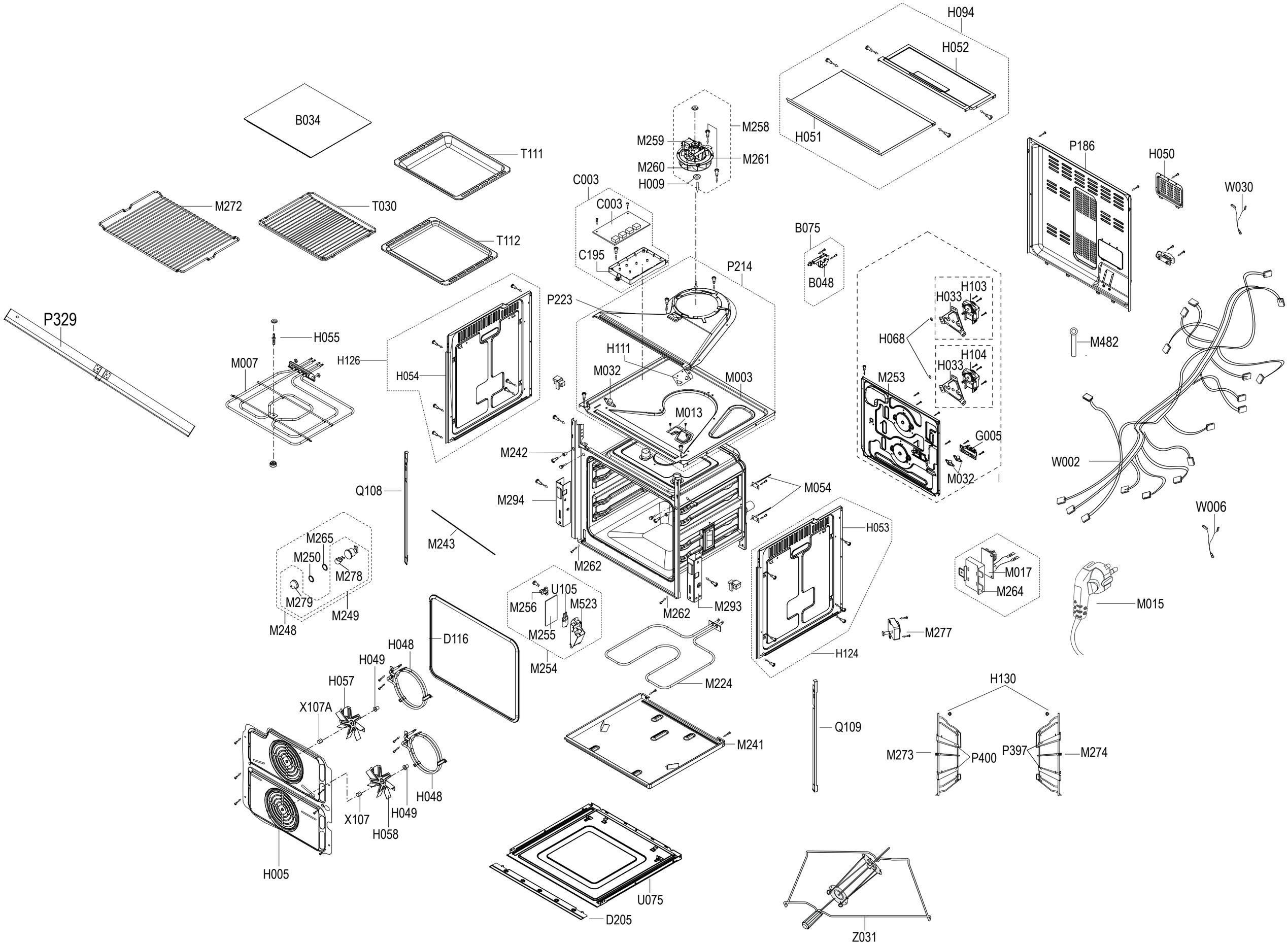
H094
H052
H051
B034
T111
M258
M259
M261
M260
H009
C003
C003
C195
M272
T030
T112
B075
B048
P186
H050
W030
P329
H055
M007
H126
H054
P223
P214
H111
M032
M003
M013
H103
H033
H068
H104
H033
M253
M482
G005
M032
W002
M242
Q108
M294
M054
W006
M243
H053
M265
M250
M278
M279
M249
M248
M262
U105
M256
M523
M255
M254
M262
M293
M017
M264
M015
M277
H124
D116
H048
H049
H057
X107A
M224
H130
Q109
M241
M273
P400
P397
M274
H048
X107
H049
H058
H005
U075
D205
Z031

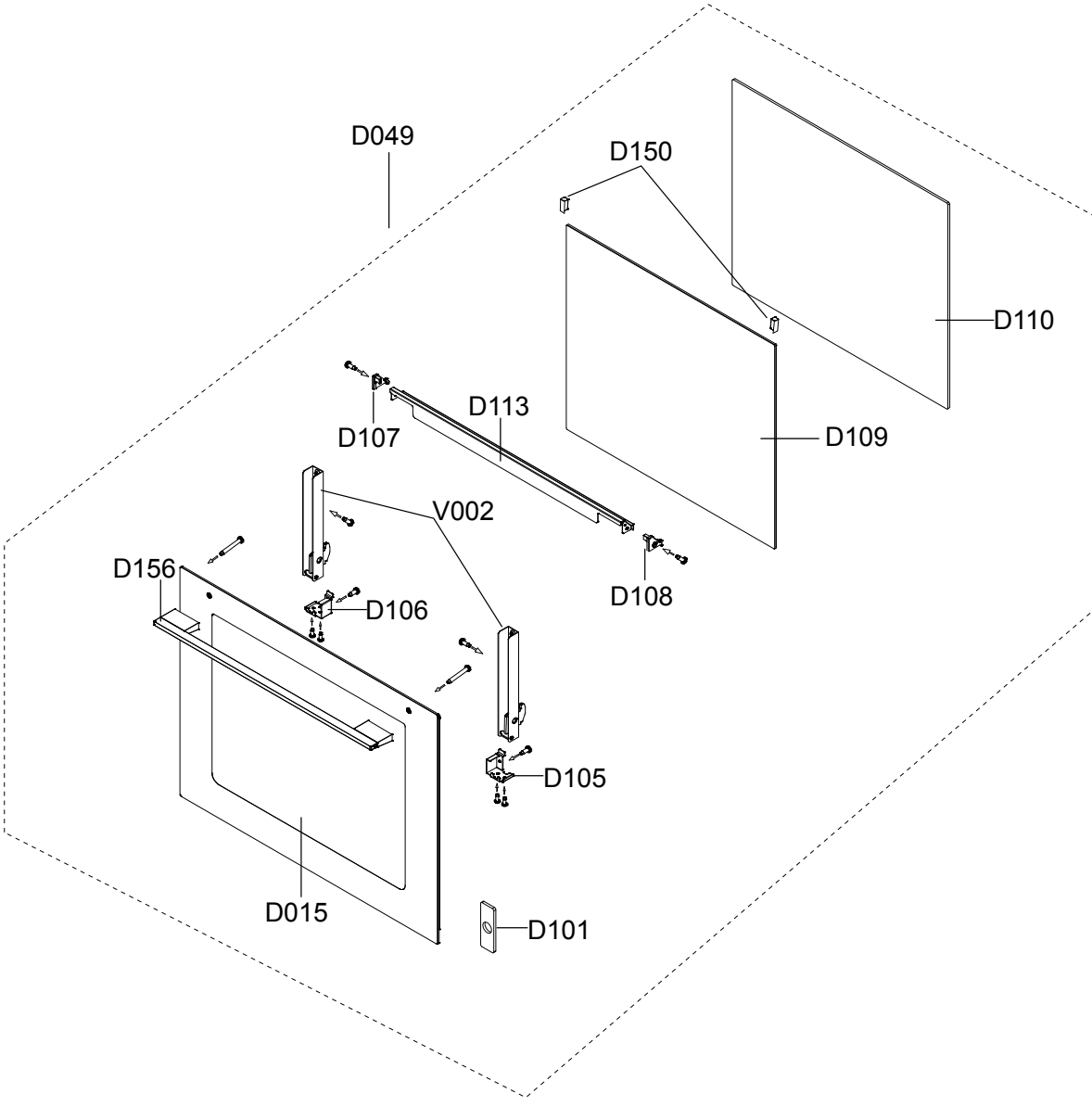
D049
D150
D110
D113
D107
D109
V002
D156
D106
D108
D105
D015
D101

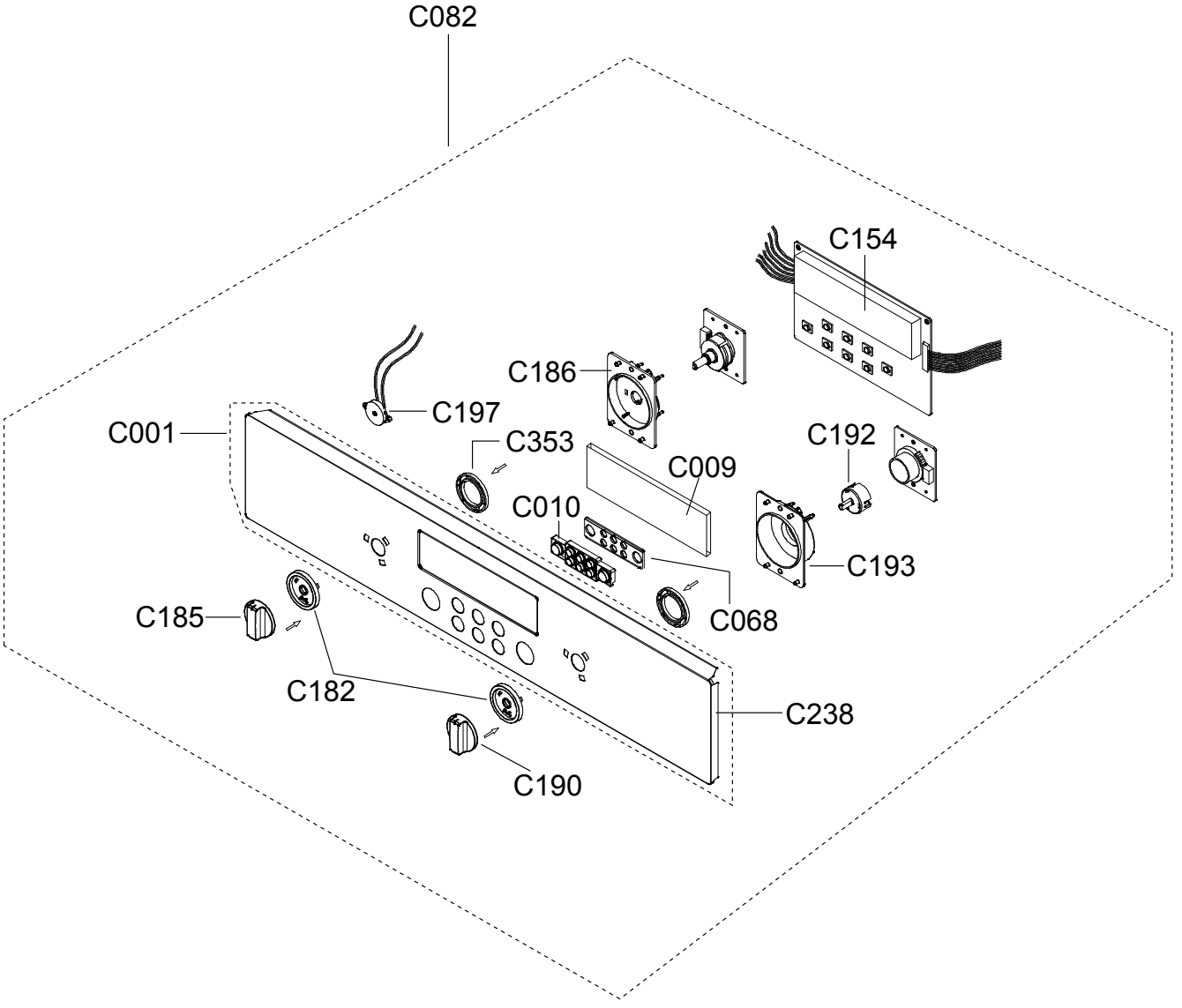
C082
C154
C186
C197
C001
C353
C009
C192
C010
C193
C068
C185
C182
C238
C190