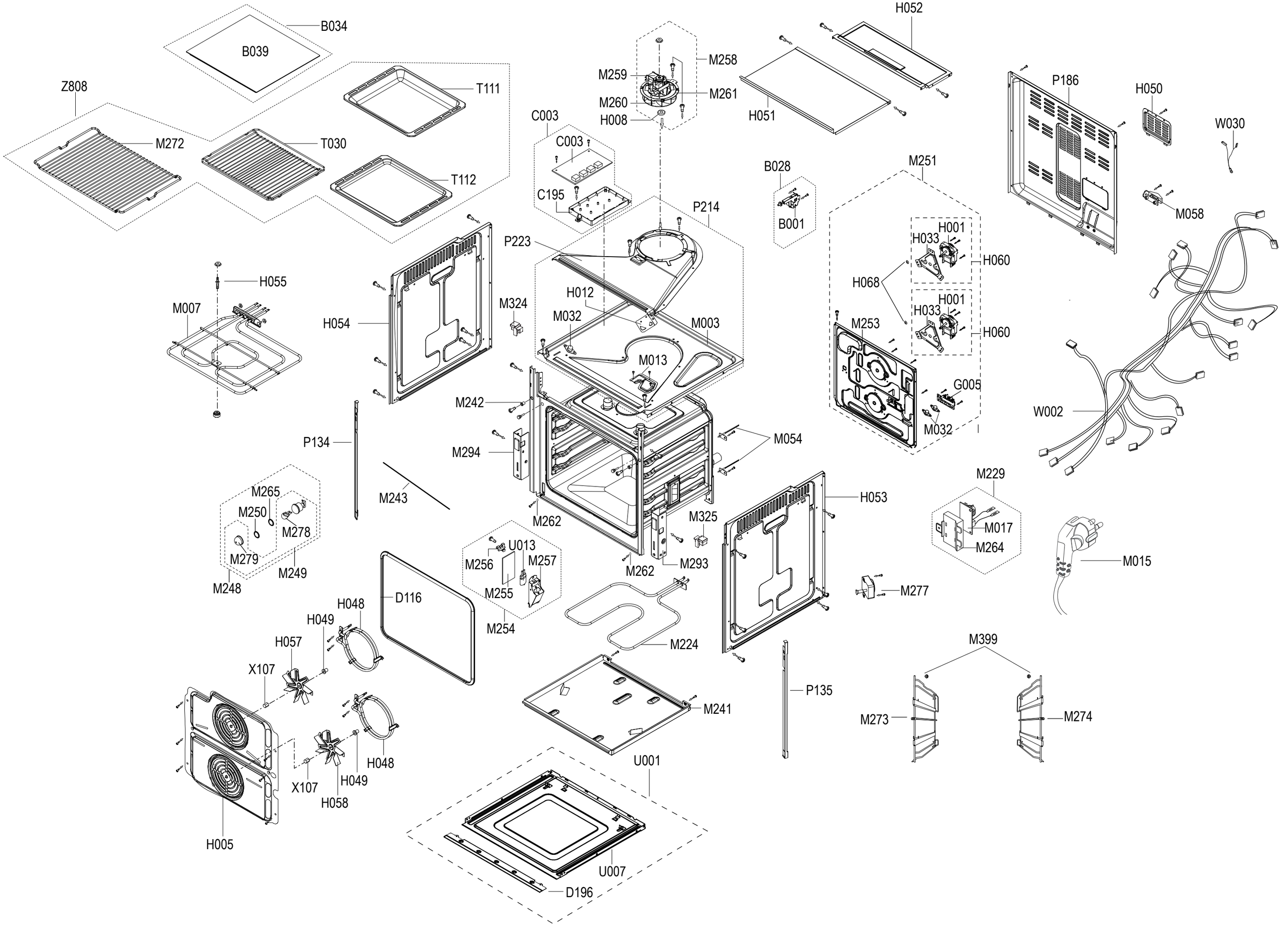
B034
B039
Z808
T111
M272
T030
T112
M258
M259
M261
M260
H008
H052
H051
P186
H050
W030
C003
C003
C195
B028
B001
M251
M058
P214
P223
H001
H033
H060
H068
H001
H033
H060
H055
M007
H054
M324
H012
M032
M003
M253
M013
G005
M032
W002
M242
M054
P134
M294
M243
M265
M250
M278
M279
M249
M248
M262
M325
H053
M229
M017
M264
U013
M256
M257
M255
M254
M262
M293
M015
M277
D116
H048
H049
H057
X107
M224
M399
P135
M241
M273
M274
H048
X107
H049
H058
H005
U001
U007
D196

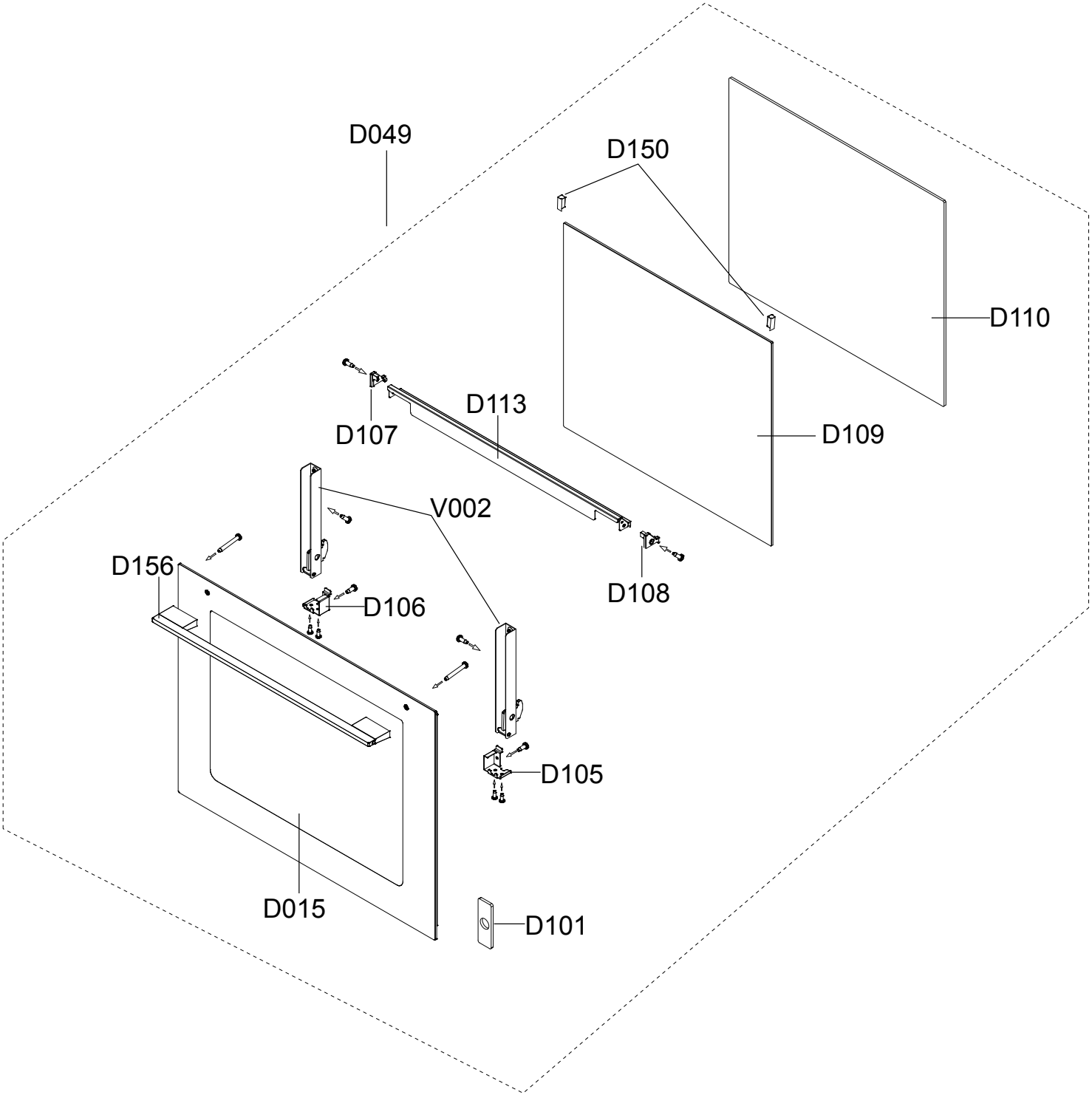
D049
D150
D110
D107
D113
D109
V002
D156
D106
D108
D105
D015
D101

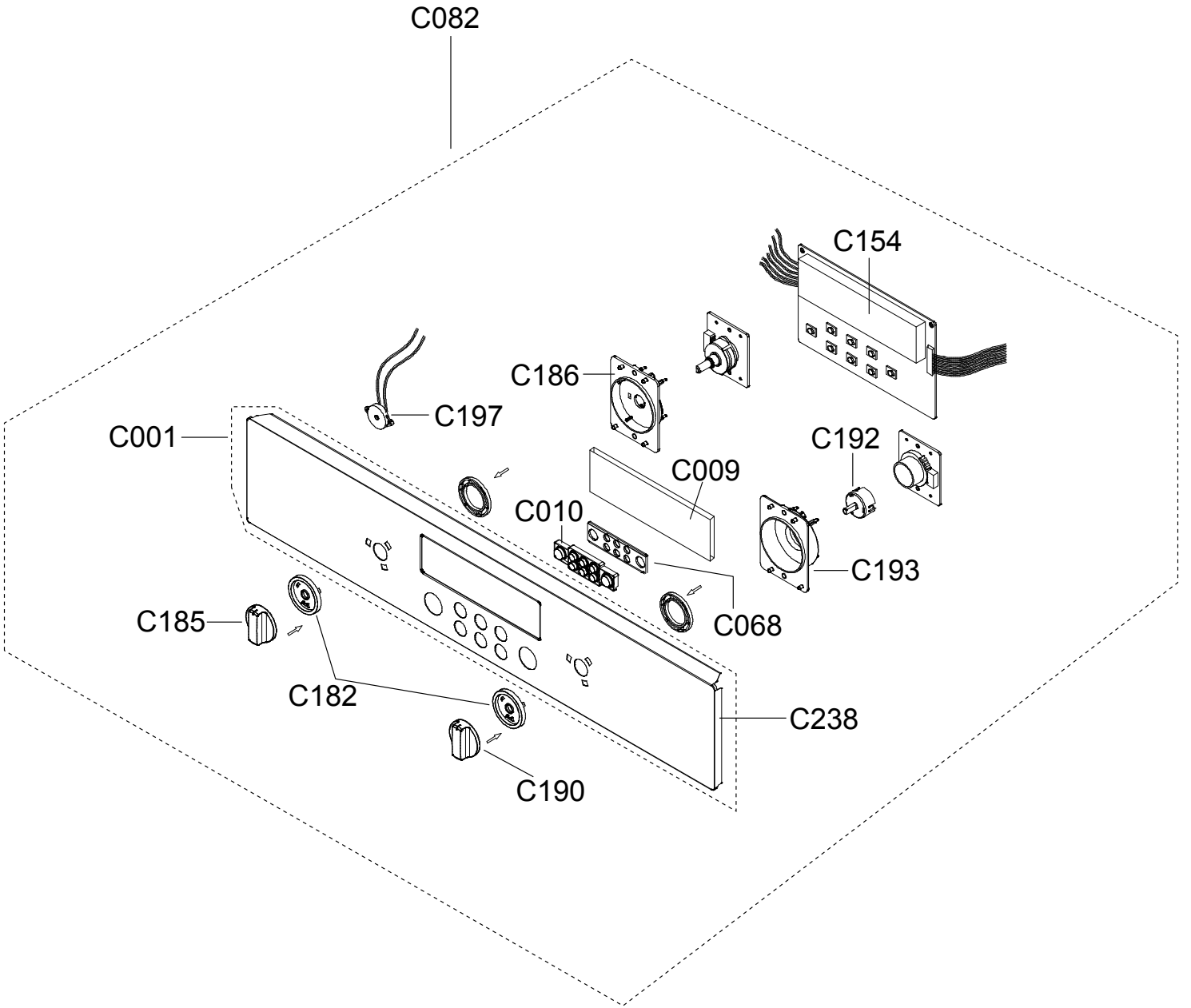
C082
C154
C186
C197
C001
C192
C009
C010
C193
C068
C185
C182
C238
C190