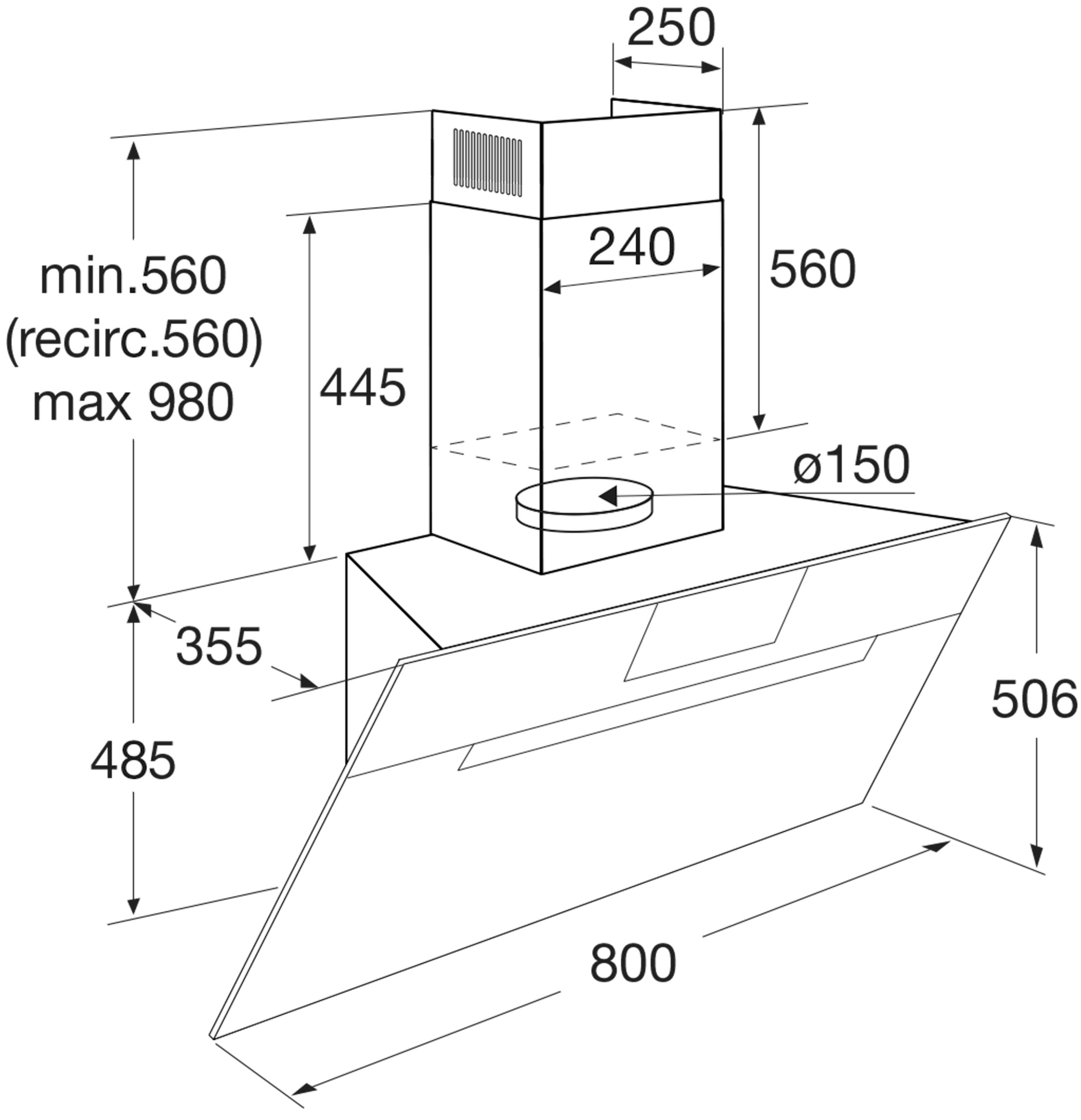
250
240
560
min.560
(recirc.560)
max 980
445
ø150
355
506
485
800