Disclaimer

1) **Exploded views:**
   Als een onderdeel op een “exploded view” staat maar niet in de onderdelenlijst, dan is het onderdeel niet leverbaar als service artikel.
   Exploded views worden gemaakt voor meerdere verschillende toestellen die niet altijd in Nederland en België verkocht worden.
   Daarnaast zijn niet alle onderdelen als service artikel beschikbaar *(bijvoorbeeld schroeven, pluggen en andere bevestigingsmaterialen).*

2) **Afbeeldingen:**
   Afbeeldingen van onderdelen op exploded views zijn een schematische weergave en kunnen afwijken.

   Bij de onderdelenlijst zijn vaak foto’s van onderdelen aanwezig, deze komen overeen met de werkelijkheid.

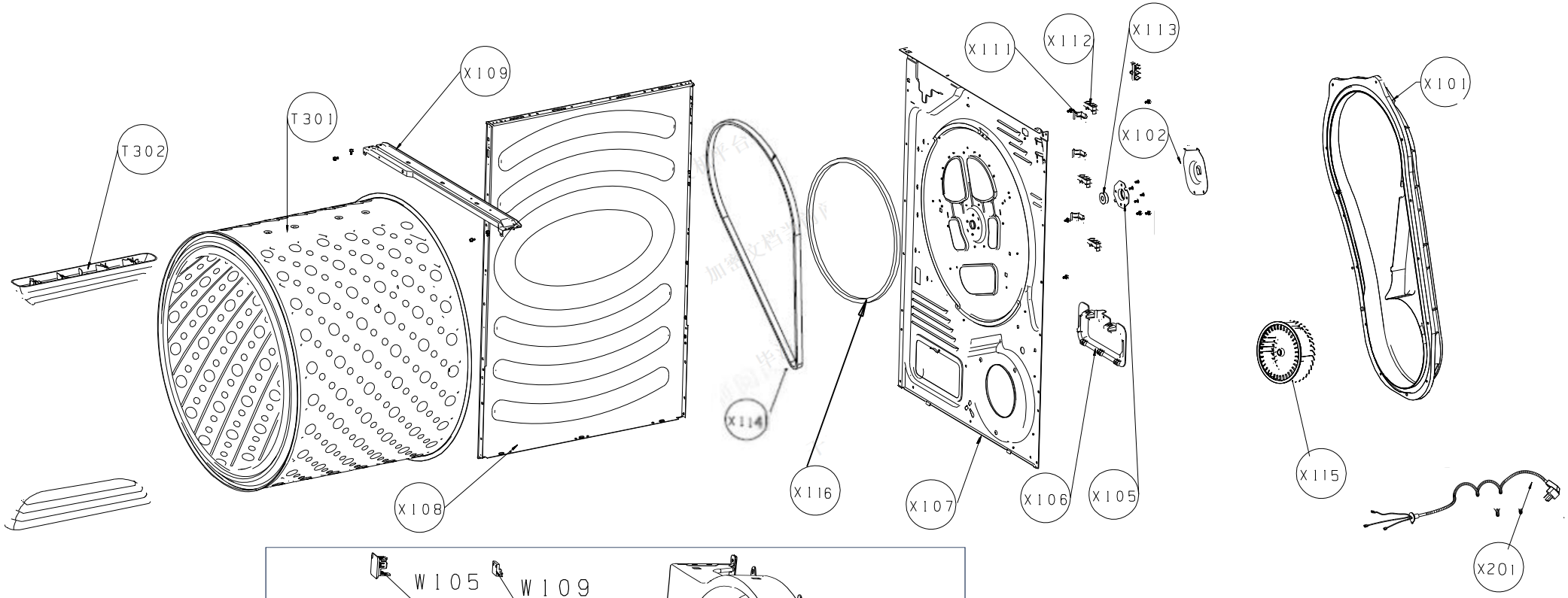
T302
T301
X109
X108
X114
X116
X107
X106
X105
X111
X112
X113
X102
X101
X115
X201

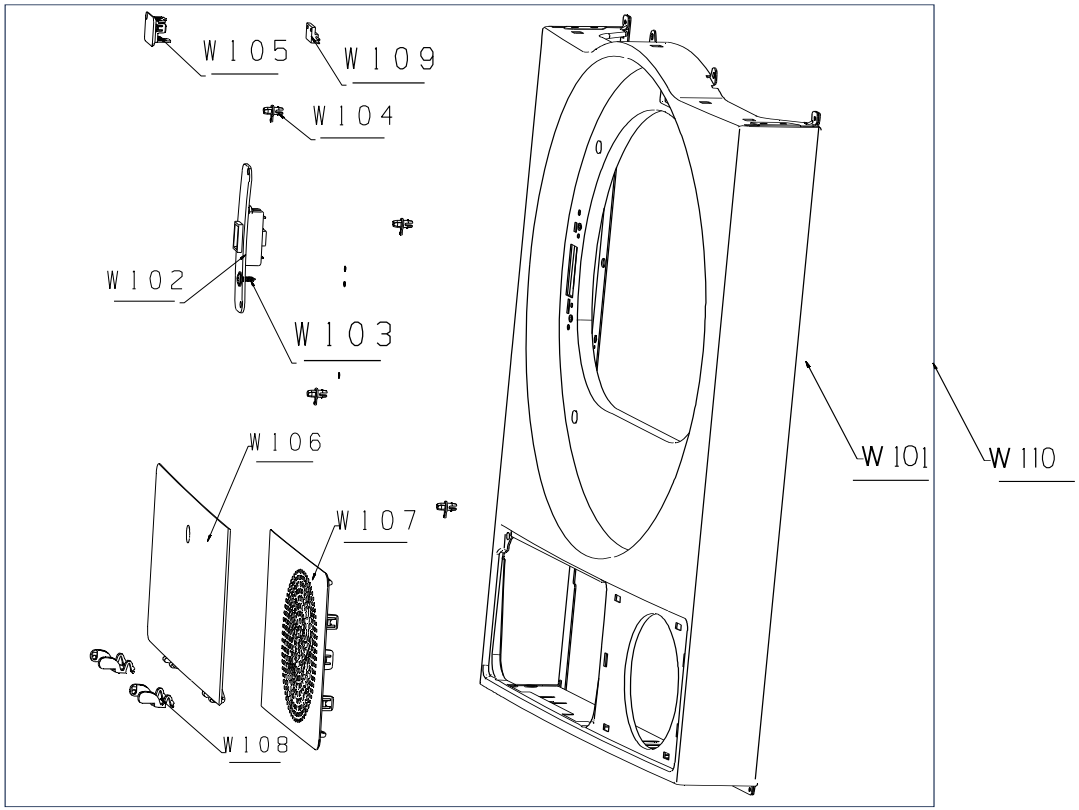
W105
W109
W104
W102
W103
W106
W107
W108
W101
W110

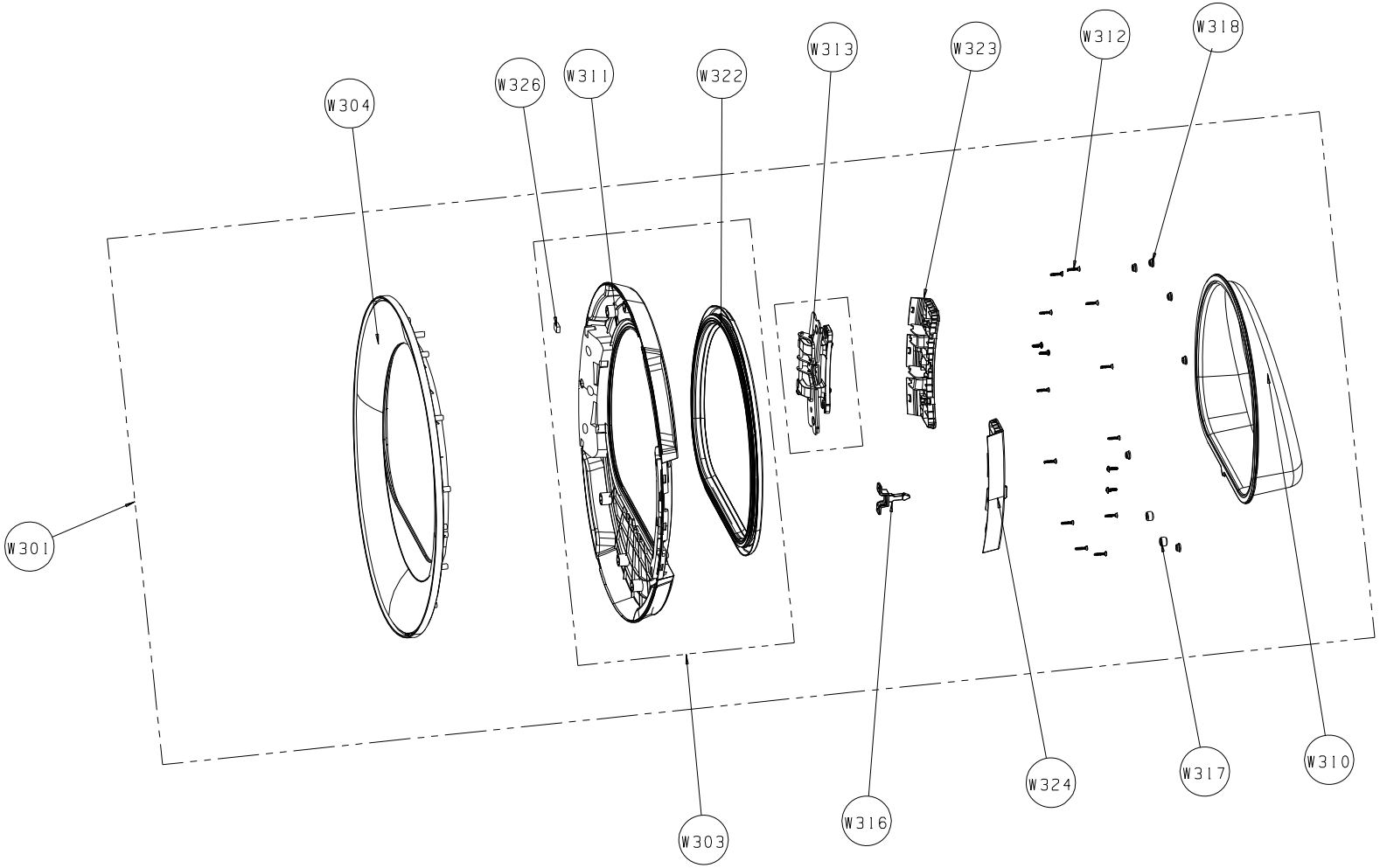
W301
W304
W326
W311
W322
W313
W323
W312
W318
W303
W316
W324
W317
W310

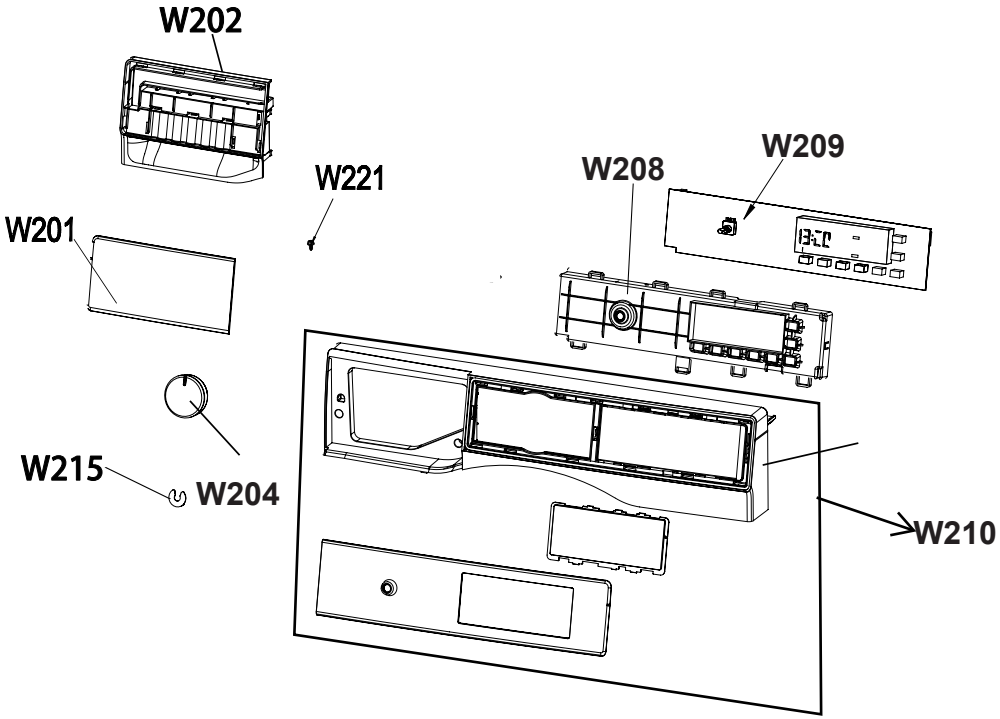
W202
W221
W208
W209
W201
W215
W204
W210

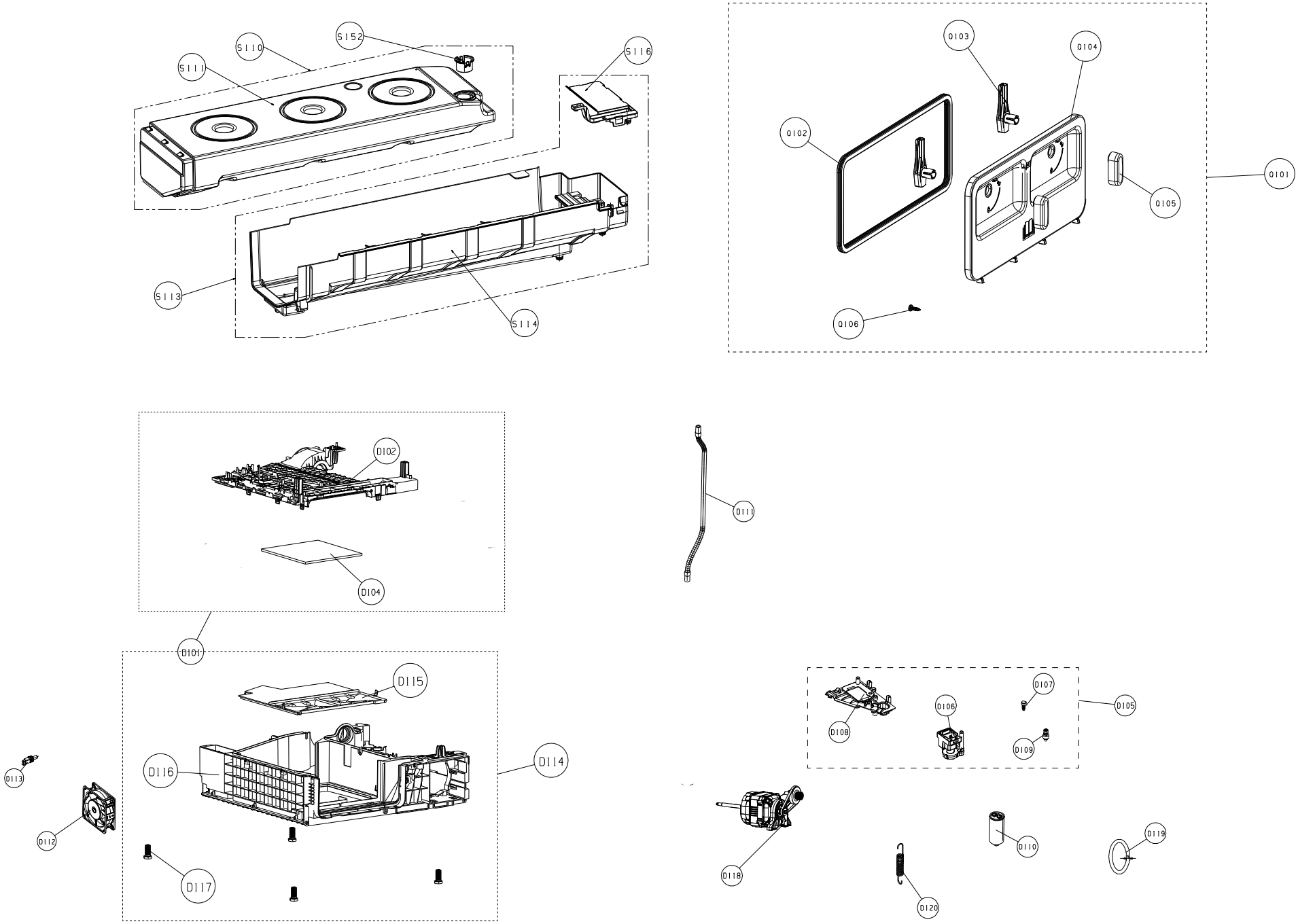
S110
S152
S111
S116
S113
S114
0103
0104
0102
0101
0105
0106
D102
D104
D111
D101
D115
D107
D105
D106
D108
D109
D113
D116
D114
D112
D117
D118
D110
D119
D120

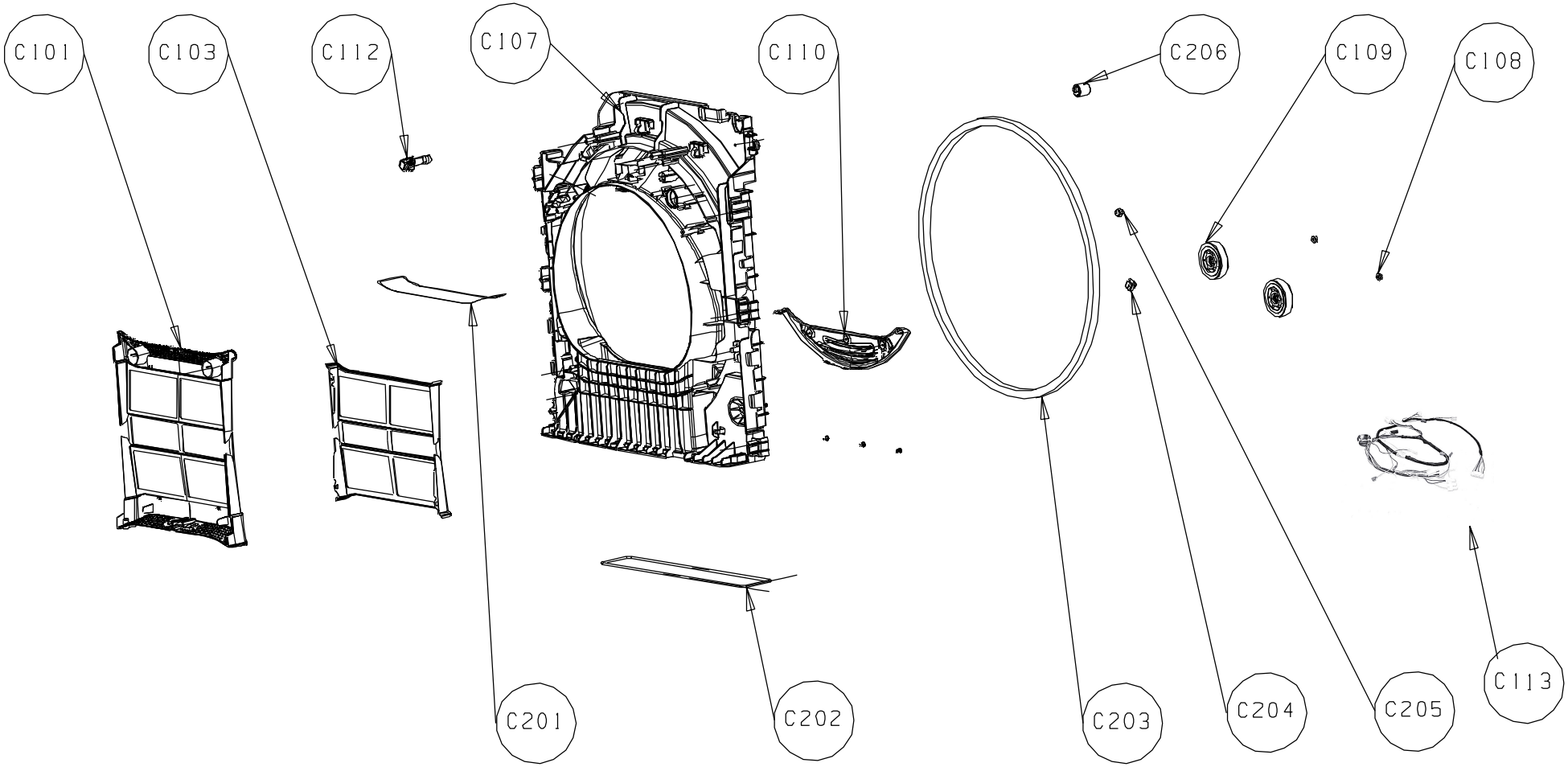
C101
C103
C112
C107
C110
C206
C109
C108
C201
C202
C203
C204
C205
C113