A

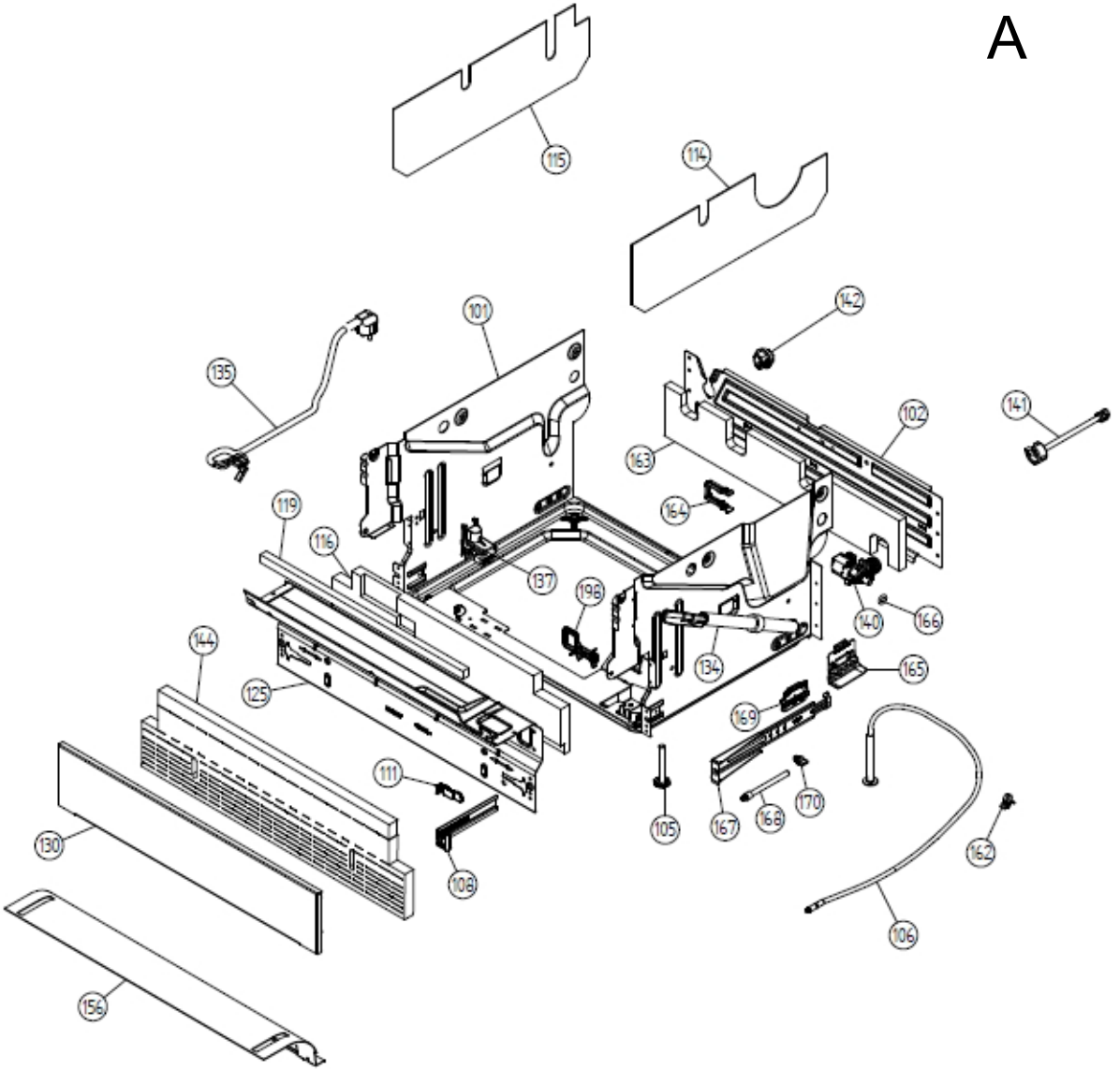
115
114
142
101
135
102
141
163
164
119
116
137
196
140
166
144
134
165
125
169
111
170
105
167
168
130
108
162
106
156

B

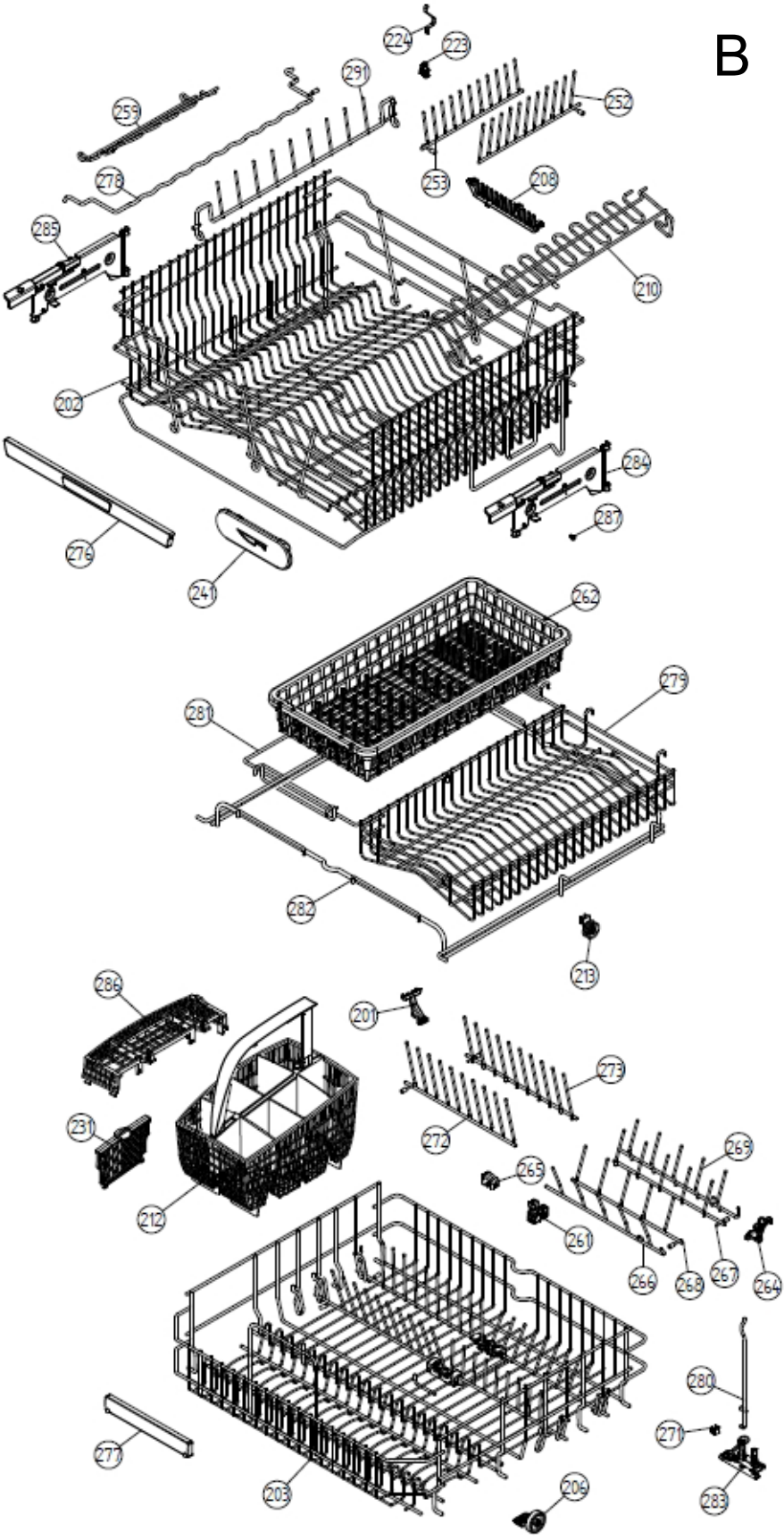
224
223
291
259
252
278
253
208
285
210
202
284
287
276
241
262
279
281
282
213
286
201
273
231
272
269
265
212
261
266
268
267
264
280
271
277
203
209
283

C

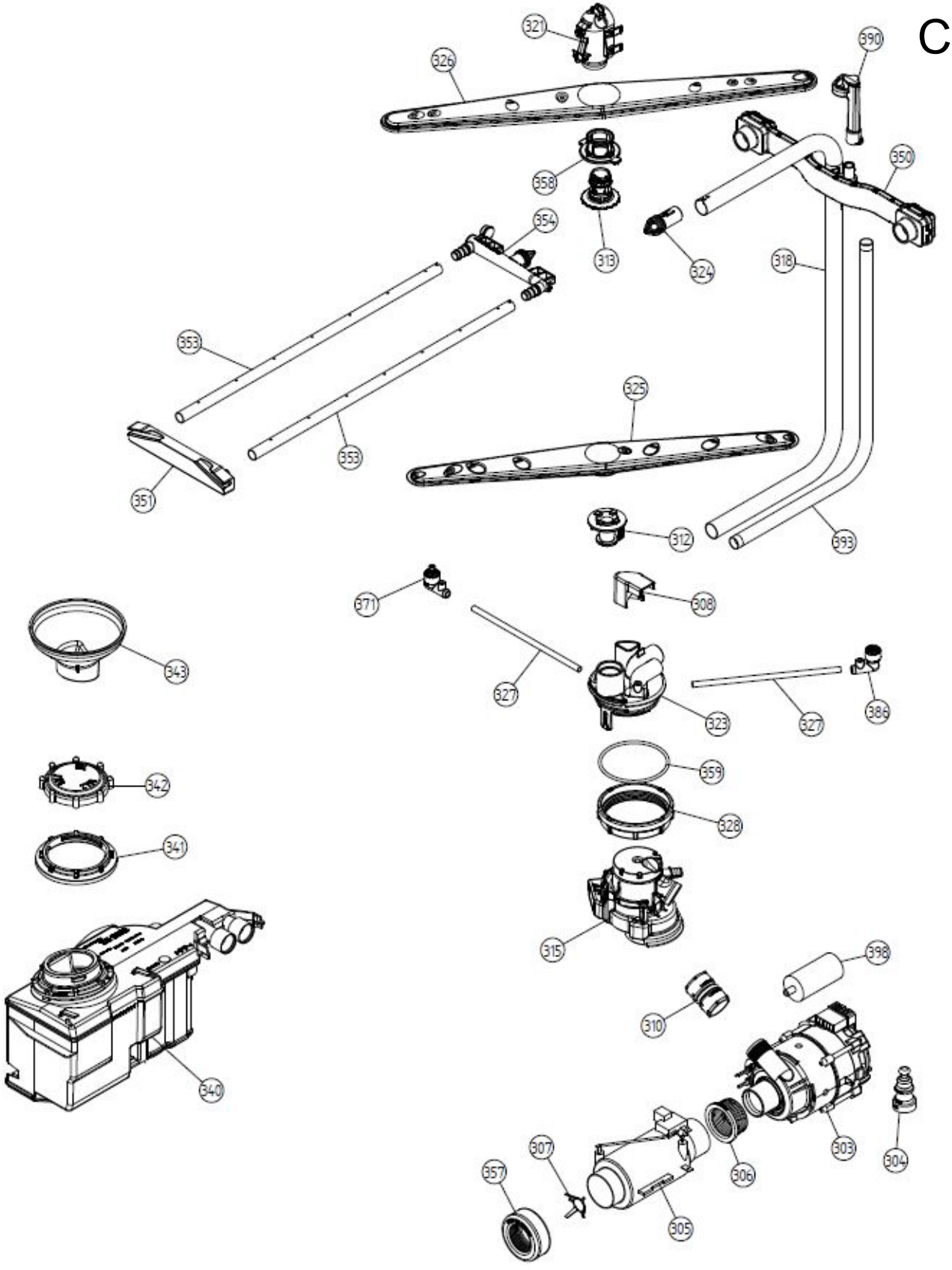
321
326
390
358
350
354
313
324
318
353
325
353
351
312
393
371
308
343
327
323
327
386
359
342
328
341
315
398
310
340
303
304
307
306
357
305

D

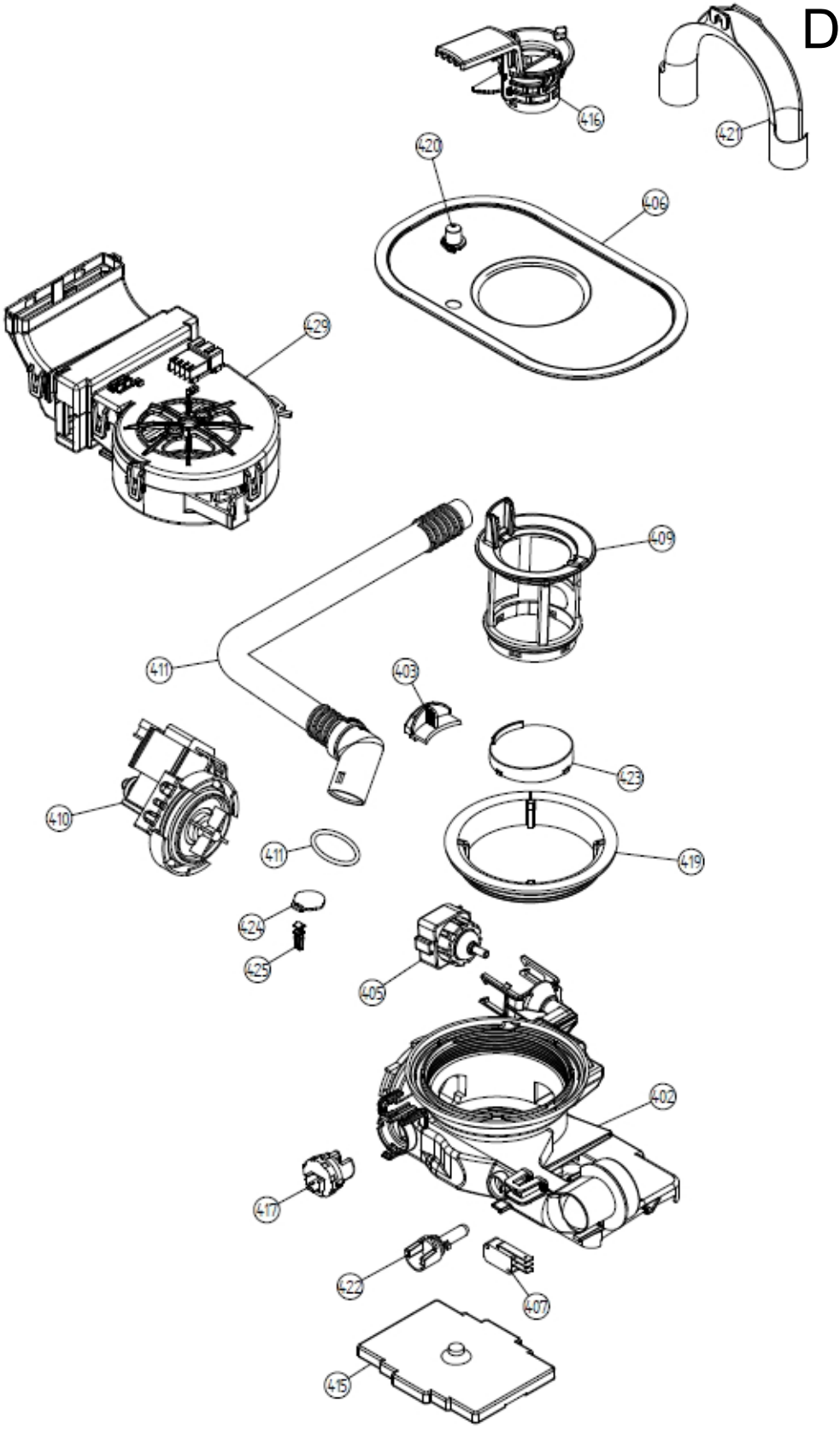
416
421
420
406
429
409
411
403
423
410
411
419
424
425
405
402
417
422
407
415

E

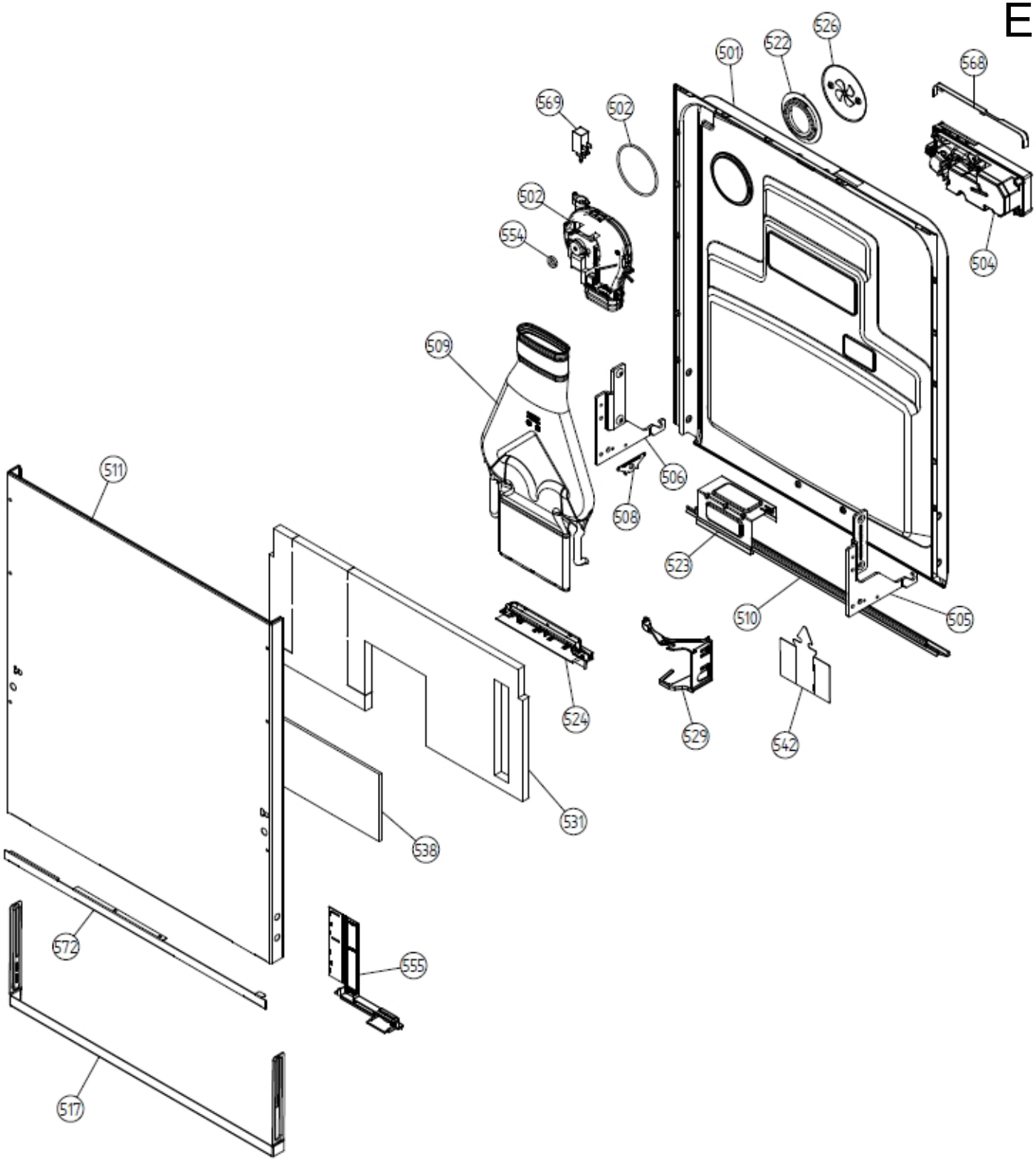
526
522
501
568
569
502
502
554
504
509
506
508
511
523
510
505
524
529
542
531
538
572
555
517

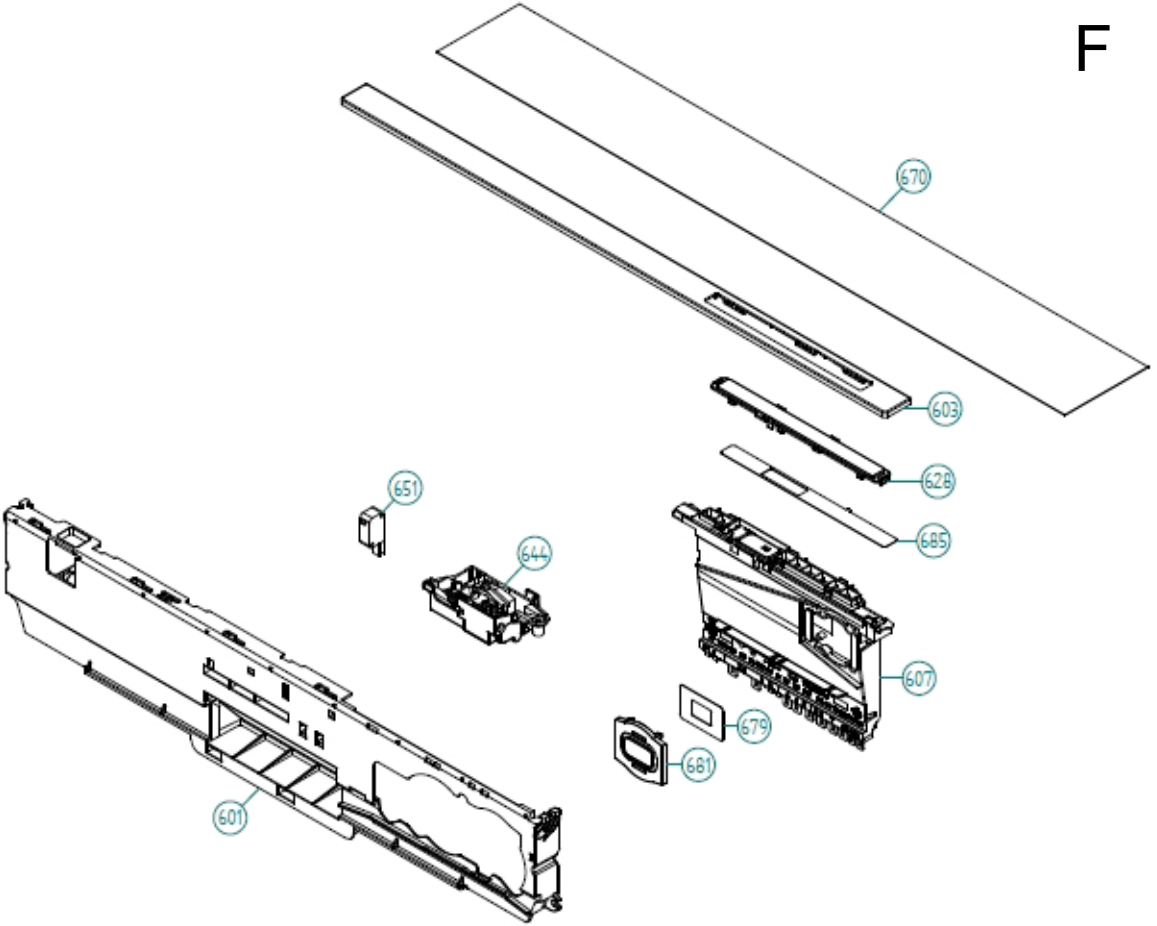
F
670
603
628
685
651
644
607
679
681
601

G

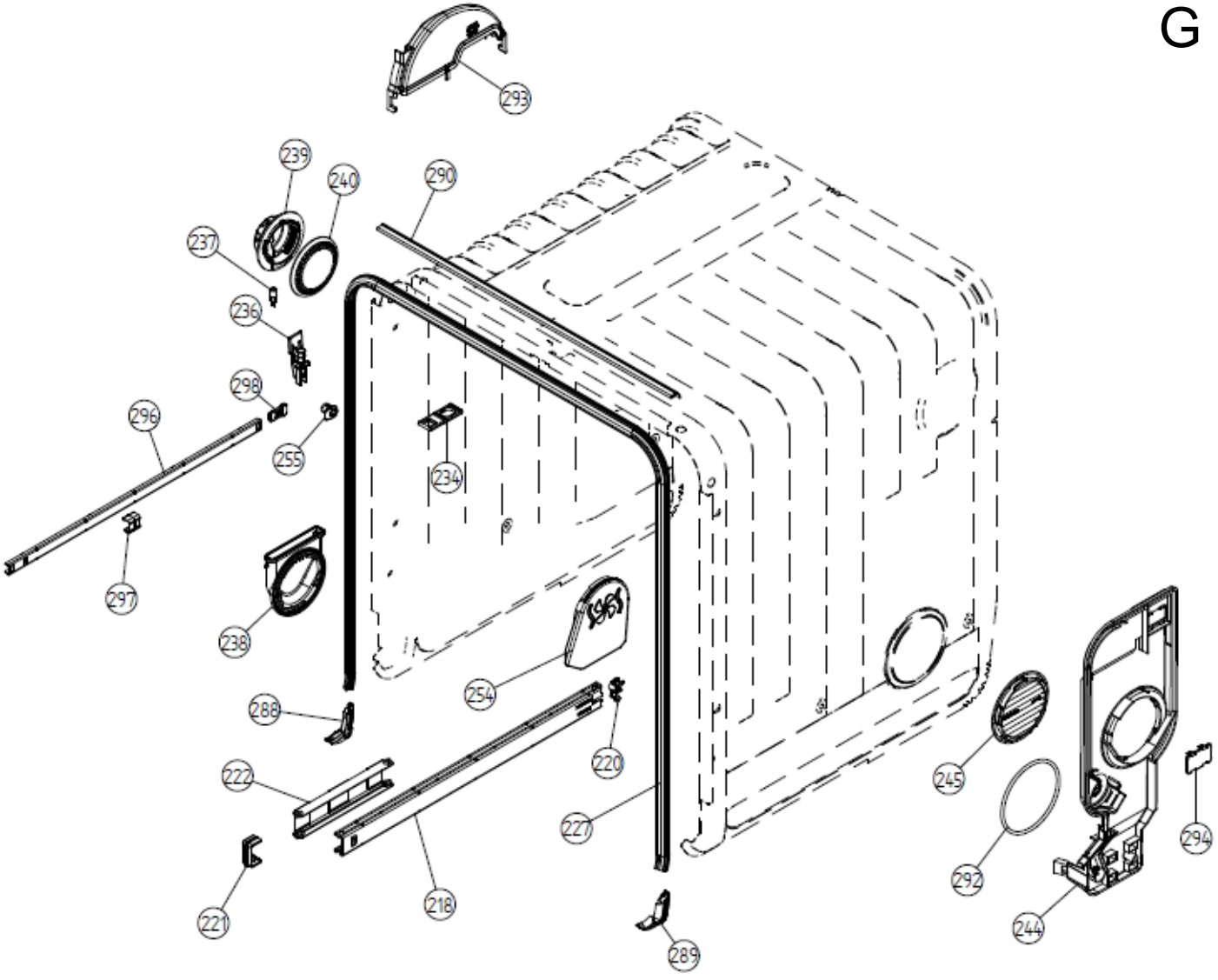
293
239
240
290
237
236
298
296
255
234
297
238
254
288
220
222
227
245
292
294
221
218
289
244